75409 | 1



Booklet available in English
Livret disponible en français
Folleto disponible en español

LEGO® Builder



## WE'RE MAKING OUR PACKAGING MORE SUSTAINABLE

We're transitioning from single-use plastic to paper-based packaging. As we progress, you may find a mix of paper and plastic in our boxes.

## NOUS RENDONS NOS EMBALLAGES PLUS DURABLES

Nous passons des emballages en plastique à usage unique aux emballages à base de papier. Durant la transition, vous pourriez trouver un mélange de papier et de plastique dans nos boîtes.

## QUEREMOS HACER MÁS SUSTENTABLES NUESTROS MATERIALES DE EMBALAJE

Estamos cambiando las bolsas de plástico desechables por bolsas con base de papel. Conforme avanzamos en este propósito, puedes encontrar una mezcla de papel y de plástico en nuestras cajas.

LEGO.com/sustainable-packaging



# BUILDER

Download on the App Store

GET IT ON Google Play

腾讯应用宝 安卓应用商店

Apple and the Apple logo are trademarks of Apple Inc., registered in the U.S. and other countries and regions. App Store is a service mark of Apple Inc.
Google Play and the Google Play logo are trademarks of Google LLC.
Tencent and the Tencent logo are trademarks of Tencent Inc.

LEGO.com/devicecheck

LEGO® Builder

# BUILT TO HUNT

Jango Fett's starship embodies the notorious bounty hunter's prowess, agility and resourcefulness. After modifying the rare *Firespray-31*-class patrol craft to suit his line of work, it serves him on epic missions throughout the galaxy and the saga. In *Attack of the Clones* (2002), in the famous space chase through the Geonosis asteroid field, we see the unmatched versatility of this mobile base of operations. The ship's unusual design, with its vertical orientation during flight mode, really sets it apart from other starfighters and cruisers. Now it joins our extensive LEGO® *Star Wars*™ Ultimate Collector Series, combining an exhilarating building experience with a remarkable final creation.

Enjoy your flight,



**Jens Kronvold Frederiksen**
Creative Lead & Design Director
LEGO® *Star Wars*™


© & ™ Lucasfilm Ltd.

# CONSTRUIT POUR CHASSER

Le vaisseau de Jango Fett™ reflète les prouesses, l'agilité et l'ingéniosité du célèbre chasseur de primes. Il se sert du rare vaisseau de patrouille de classe *Firespray-31*, qu'il a modifié pour l'adapter à son travail, dans des missions épiques à travers la galaxie et la saga. Lors de la célèbre course-poursuite dans le champ d'astéroïdes de Geonosis, dans *L'Attaque des clones* (2002), nous voyons la polyvalence inégalée de cette base d'opérations mobile. La conception inhabituelle du vaisseau, avec son orientation verticale en mode de vol, le distingue des autres chasseurs et croiseurs. Il rejoint maintenant notre vaste Série de collection suprême LEGO® *Star Wars*™, combinant une expérience de construction exaltante avec une création finale remarquable.

Bon vol!

**Jens Kronvold Frederiksen**
Responsable de la création et directeur de la conception LEGO® *Star Wars*™

# CONSTRUIDA PARA CAZAR

La nave espacial de Jango Fett™ encarna la destreza, agilidad e ingenio del conocido cazarrecompensas. Luego de modificar el inusual vehículo patrulla clase *Firespray-31* según los requisitos de su oficio, este le resulta muy útil en sus épicas misiones por toda la galaxia a lo largo de la saga. La famosa persecución espacial a través del campo de asteroides de Geonosis que vimos en *El Ataque de los Clones* (2002) pone de manifiesto la inigualable versatilidad de esta base de operaciones móvil. El peculiar diseño de la nave, que surca el espacio orientada verticalmente, la distingue de otros cazas y cruceros estelares. Y ahora se suma a nuestra extensa colección LEGO® *Star Wars*™ Ultimate Collector Series combinando una estimulante experiencia de construcción con una notable creación final.

¡Esperamos que disfrutes tu vuelo!

**Jens Kronvold Frederiksen**
Director creativo y coordinador de diseño LEGO® *Star Wars*™



© & ™ Lucasfilm Ltd.

## ONE OF A KIND

Fitting of any decent bounty hunter in the galaxy, Jango Fett™ acquires his signature starship while on a chaotic mission. After losing his previous ship during a prison riot on the Oovo 4 asteroid, he steals one of the six *Firespray* patrol ships from the prison's hangar bay, blowing up the remaining five on his way out. Even after Jango is later offered a comfortable life as the well-paid prime clone for Count Dooku's clone army on Kamino, he keeps his starship and continues to pursue his bounty hunter activities. The rest is *Star Wars™* history.

## UNIQUE EN SON GENRE

Comme tout bon chasseur de primes de la galaxie, Jango Fett™ acquiert son vaisseau emblématique au cours d'une mission chaotique. Après avoir perdu son vaisseau précédent lors d'une émeute dans une prison sur l'astéroïde Oovo 4, il vole l'un des six vaisseaux de patrouille *Firespray* dans le hangar de la prison et fait exploser les cinq autres en partant. Même si Jango se voit plus tard offrir une vie confortable en tant que clone principal bien payé de l'armée de clones du comte Dooku sur Kamino, il garde son vaisseau et poursuit ses activités de chasseur de primes. Et on connaît la suite de l'histoire de *Star Wars™*.

## ÚNICA EN SU TIPO

Como se esperaría de cualquier cazarrecompensas de la galaxia que se respete, Jango Fett™ se apropia de su característica nave espacial en una caótica misión. Luego de perder su nave anterior durante un motín en la prisión del asteroide Oovo 4, roba una de las seis naves patrulla clase *Firespray* del hangar de la prisión, haciendo volar en pedazos las cinco restantes en su huida. Incluso después de que a Jango le ofrecieran una vida cómoda y una generosa remuneración como clon principal del ejército del Conde Dooku en Kamino, él decide conservar su nave y seguir con sus actividades de cazarrecompensas. El resto es historia de *Star Wars™*.




## BUILT TO LAST

Originally manufactured by Kuat Systems Engineering, Jango's starship stands out with its vertical configuration, pivoting 90 degrees during flight. Its weathered blue, green and yellow color scheme makes it deceptively non-threatening – at least at first glance. At 21.5 meters (70.6 ft.) long, it's not overwhelming in size (wingspan is 21.3 m (69 ft. 11 in), but it's a fast, reliable getaway when dodging the Jedi.

## CONSTRUIT POUR DURER

Fabriqué à l'origine par les Systèmes d'ingénierie de Kuat, le vaisseau de Jango se distingue par sa configuration verticale, pivotant à 90 degrés pendant le vol. Ses couleurs bleu, vert et jaune vieillies lui confèrent une apparence peu menaçante, du moins au premier regard. Avec ses 21,5 mètres de long, il n'est pas très imposant (son envergure est de 21,3 mètres), mais il constitue un moyen rapide et fiable d'échapper aux Jedi.

## HECHA PARA DURAR

Fabricada originalmente por Kuat Systems Engineering, la nave espacial de Jango destaca por su configuración vertical, que gira 90 grados durante el vuelo. Su desgastado aspecto en colores azul, verde y amarillo disimula muy bien su verdadera peligrosidad, al menos a primera vista. Y con una longitud de 21,5 m, tampoco resulta abrumadora por sus dimensiones (tiene una envergadura de 21,3 m), lo que la hace rápida y confiable a la hora de eludir las persecuciones de los Jedi.

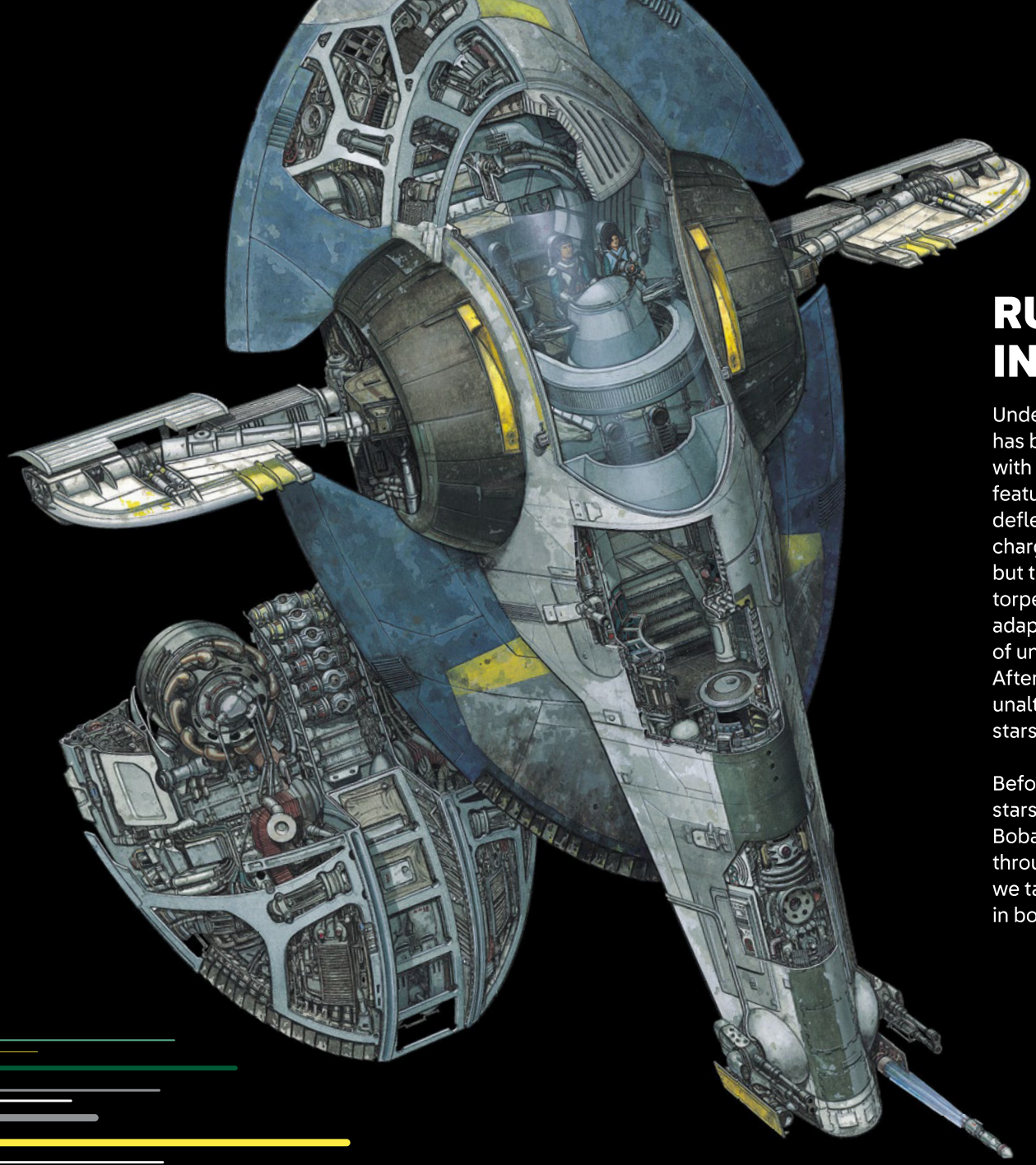

# RUNNING IN THE FAMILY

Under Jango Fett's control, the starship's interior has been customized to transport prisoners, with limited focus on comfort. The exterior now features advanced stealth tech and powerful deflector shields. Its arsenal includes seismic charges and enhanced twin blaster cannons, but the naval minelayer and concealed torpedoes are perhaps the most ingenious adaptations. Together, they unleash a swarm of unpleasantness on unsuspecting pursuers. After Jango meets his untimely demise, Jango's unaltered clone son, Boba Fett™, inherits the starship to carry on his father's infamous legacy.

Before many of us first saw Jango Fett's iconic starship, we knew it under the ownership of Boba Fett™. Later, we've followed its adventures throughout the expanding saga. For this model, we tapped into its origin story as a rare classic, in both the *Star Wars™* and LEGO® galaxies.










# UNE HISTOIRE DE FAMILLE

Sous le contrôle de Jango Fett™, le vaisseau est aménagé pour le transport de prisonniers, avec un souci de confort limité. L'extérieur est désormais doté d'une technologie furtive avancée et de puissants boucliers déflecteurs. Son arsenal comprend des charges sismiques et deux canons blasters améliorés, mais le lance-mines naval et les torpilles dissimulées sont sans doute les adaptations les plus ingénieuses. Ensemble, ils déchaînent une nuée de désagréments sur les poursuivants imprudents. Après la mort prématurée de Jango, son fils clone, Boba Fett™, hérite du vaisseau pour perpétuer l'infâme héritage de son père.

Avant que beaucoup d'entre nous ne voient pour la première fois le vaisseau emblématique de Jango Fett™, nous savions qu'il appartenait à Boba Fett™. Par la suite, nous avons suivi ses aventures tout au long de la saga. Pour ce modèle, nous avons puisé dans ses origines en tant que classique rare, à la fois dans la galaxie *Star Wars™* et dans la galaxie LEGO®.

# PASA DE GENERACIÓN EN GENERACIÓN

Bajo el control de Jango Fett™, el interior de la nave espacial fue adaptado para el transporte de prisioneros, prestando poca atención a la comodidad. El exterior cuenta ahora con tecnología furtiva avanzada y potentes escudos deflectores. Su arsenal incluye cargas sísmicas y cañones bláster dobles mejorados, aunque las adaptaciones más ingeniosas quizá sean el minador naval y los torpedos ocultos. En conjunto, desatan un enjambre de incomodidad sobre los perseguidores desprevenidos. Luego de la prematura muerte de Jango, su hijo clon inalterado Boba Fett™ hereda la nave para continuar con el infame legado de su padre.

Antes de que muchos de nosotros viéramos por primera vez la icónica nave espacial de Jango Fett™, la conocíamos en posesión de Boba Fett™. A partir de entonces, hemos seguido cada aventura que se suma a la saga. Para este modelo, nos nutrimos de su historia como elemento clásico poco conocido tanto en la galaxia de *Star Wars™* como en la de LEGO®.

# DETAILS ON DISPLAY

By using new techniques, like triangular builds, and incorporating new curved elements, we achieved exceptionally high shape fidelity when compared to the movie version. The iconic color scheme and authentic hull details complete the exterior design. As part of our Ultimate Collector Series models, it's also full of characteristic functions and interior design details, as well as new LEGO® Jango Fett™ and Young Boba Fett™ minifigures. In *Attack of the Clones*, we see father and son co-pilot the starship during their escape from Obi-Wan Kenobi™. This model is designed so you can remove and reattach the cockpit canopy to place both minifigures inside and recreate this defining moment in the fates of the two Fetts.

***"Hang on, son. We'll move into the asteroid field, and we'll have a couple of surprises for him."***

– Jango Fett™

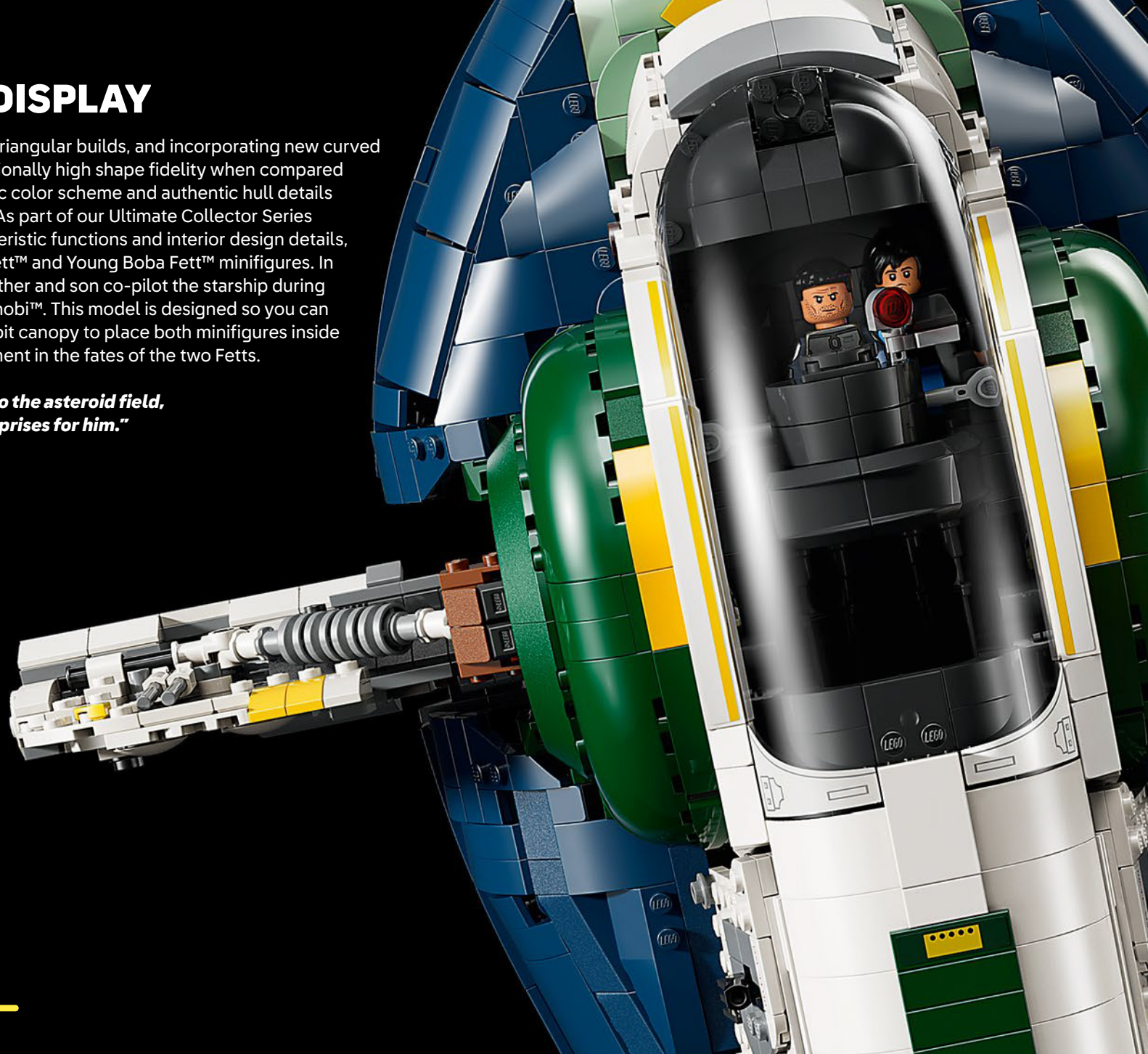

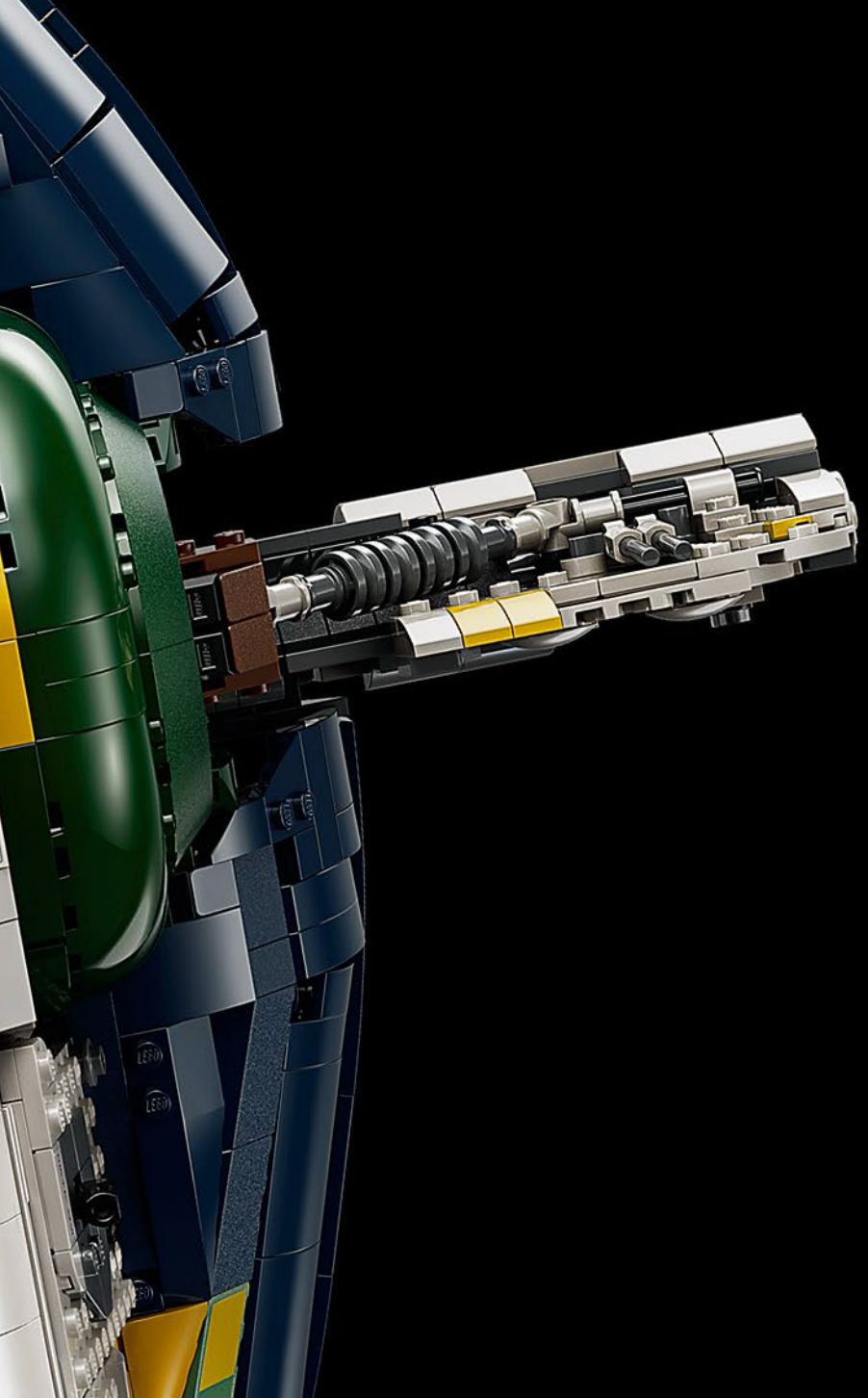

# DÉTAILS À DÉCOUVRIR

En utilisant de nouvelles techniques, comme les constructions triangulaires, et en incorporant de nouveaux éléments incurvés, nous avons obtenu une fidélité de forme exceptionnellement élevée par rapport à la version cinématographique. Les couleurs emblématiques et les détails authentiques de la coque complètent la conception extérieure. En tant que modèle de la Série de collection suprême, il est également truffé de fonctions caractéristiques et de détails de conception intérieure, et est accompagné des nouvelles figurines LEGO® de Jango Fett™ et du jeune Boba Fett™. Dans *L'Attaque des clones*, nous voyons le père et le fils copiloter le vaisseau pendant qu'ils échappent à Obi-Wan Kenobi™. Ce modèle est conçu pour vous permettre d'enlever et de remettre la verrière de la cabine afin de placer les deux figurines à l'intérieur et de recréer ce moment décisif dans le destin des deux Fett.

***« Accroche-toi. Nous pénétrons dans le champ d'astéroïdes. Tu vas voir, on va lui préparer quelques surprises. »***

– Jango Fett™

# DETALLES A LA VISTA

El uso de técnicas novedosas como la construcción en triángulo y la incorporación de nuevos elementos curvados supuso que pudiéramos alcanzar un nivel de fidelidad excepcionalmente alto en comparación con la versión de la gran pantalla. La icónica combinación de colores y los auténticos detalles del casco completan el diseño exterior. Como parte de la colección Ultimate Collector Series, este modelo también está repleto de funciones y detalles de diseño interior distintivos e incluye nuevas minifiguras LEGO® de Jango Fett™ y el joven Boba Fett™. En *El Ataque de los Clones*, vemos a padre e hijo hacer equipo para pilotear la nave espacial huyendo de Obi-Wan Kenobi™. El diseño del modelo te permite quitar y volver a poner la cubierta de la cabina para colocar a las dos minifiguras en su interior y recrear ese momento decisivo en el destino de los dos Fett.

***"Sujétate, entraremos al campo de asteroides. Le tengo reservadas un par de sorpresas".***

– Jango Fett™

# GET ON BOARD

Over the *Star Wars™* ages, Jango Fett's starship has seen its share of battles, Rebel scum and other prominent figures. Take a quick tour before you take the helm.

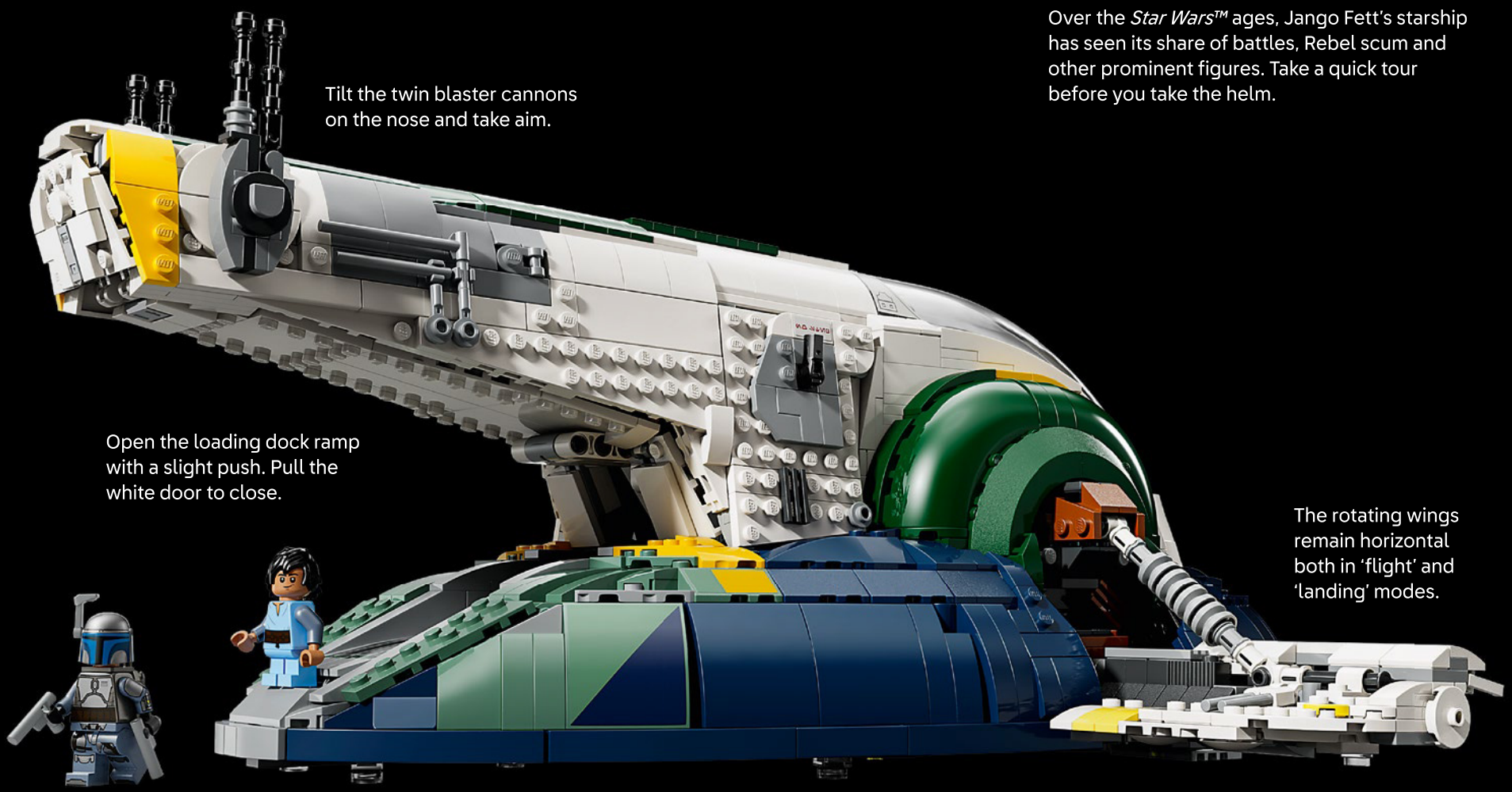



Remove the cockpit's upper deck to see the cockpit entrance and passenger seats.



Hurt in battle? Heal fast with the bacta tank behind Jango's jetpack.



The Oovo 4 sign above the cockpit hints to the origins of Jango's starship.



Move these doors to hide or 'release' the seismic charge.

# MONTEZ À BORD

Au fil des ères de *Star Wars™*, le vaisseau de Jango Fett™ a connu son lot de batailles, de racailles rebelles et d'autres personnages marquants. Prenez le temps d'en découvrir les rouages avant de prendre la barre.

Retirez le pont supérieur de la cabine de pilotage pour voir l'entrée de la cabine et les sièges des passagers.

Les ailes rotatives restent horizontales en mode « vol » et en mode « atterrissage ».

Déplacez ces portes pour cacher ou « libérer » la charge sismique.

Ouvrez la rampe du quai de chargement en la poussant légèrement. Tirez sur la porte blanche pour la fermer.

Inclinez les deux canons blasters sur le nez et visez.

Le panneau « Oovo 4 » au-dessus de la cabine indique les origines du vaisseau de Jango.

Une blessure au combat? Guérissez rapidement grâce au réservoir de bacta situé derrière le réacteur dorsal de Jango.

# SUBE A BORDO

Cada nueva época en la galaxia de *Star Wars™* ha traído a la nave de Jango Fett™ una nueva ración de combates, escoria rebelde y personajes prominentes. Haz un rápido recorrido antes de tomar el timón.

Retira la cubierta superior de la cabina para contemplar su entrada y los asientos de los pasajeros.

Las alas giratorias permanecen horizontales tanto en modo de *vuelo* como en modo de *aterrizaje*.

Mueve estas puertas para ocultar o *liberar* la carga sísmica.

Abre la rampa del muelle de carga con una ligera presión. Jala la puerta blanca para cerrarla.

Inclina los cañones bláster dobles de la nariz y afina tu puntería.

La leyenda "OOVO 4" inscrita en la parte superior de la cabina revela el origen de la nave espacial de Jango.

¿Herido en combate? Cúrate rápido con el tanque de bacta que hay detrás de la mochila propulsora de Jango.

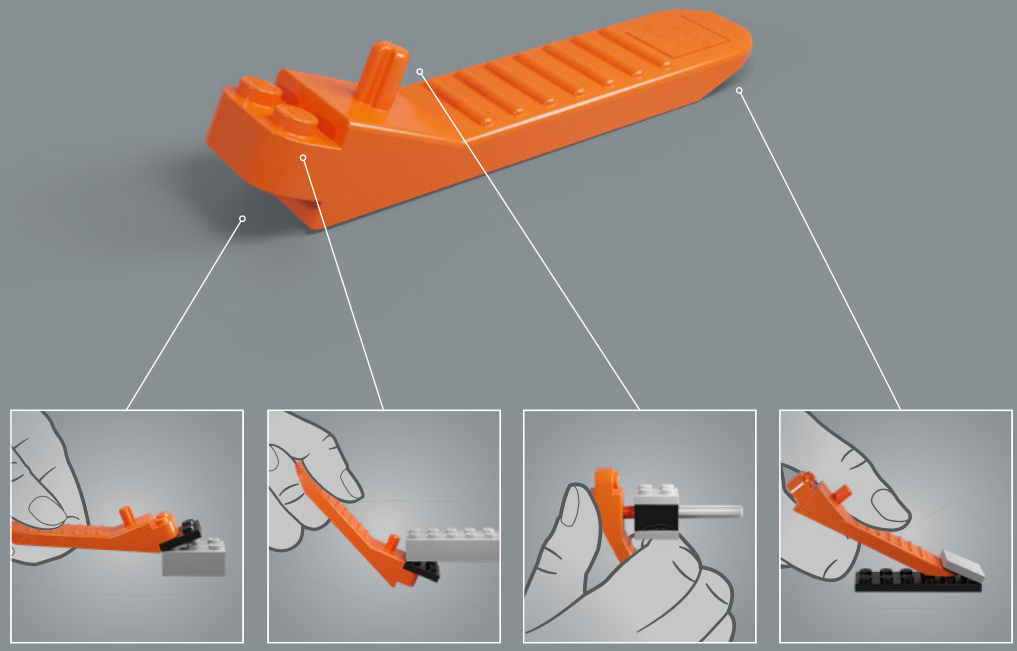




1

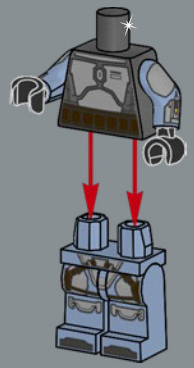

2

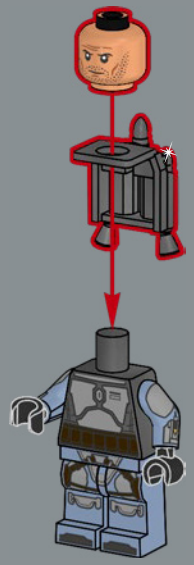

3

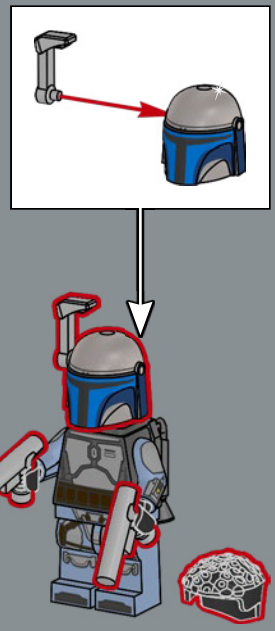

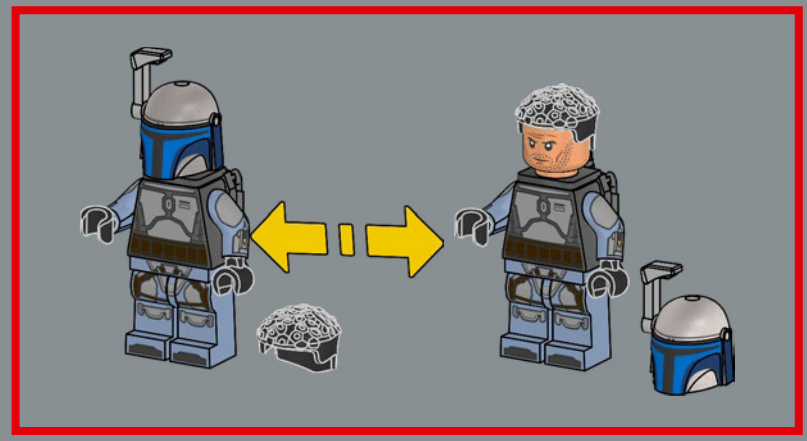

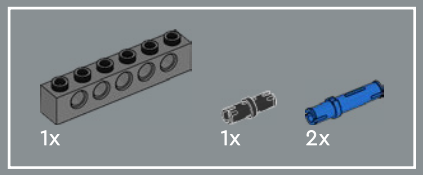


1

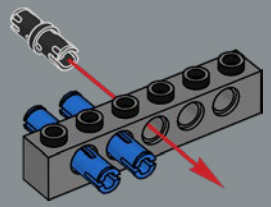

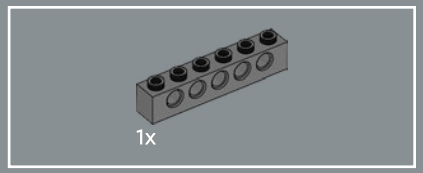


2

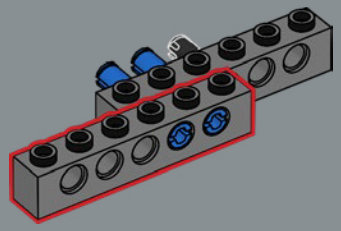




3

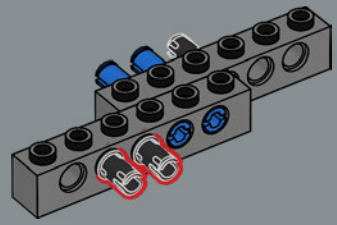

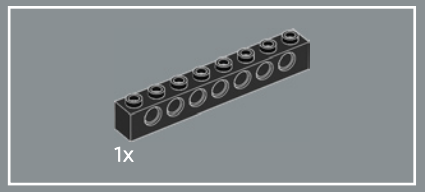


4

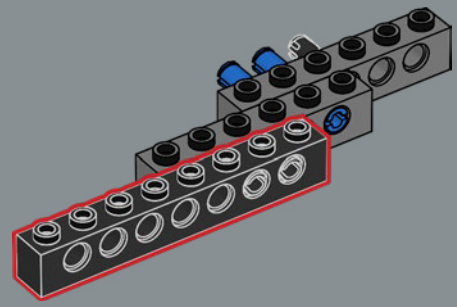




5

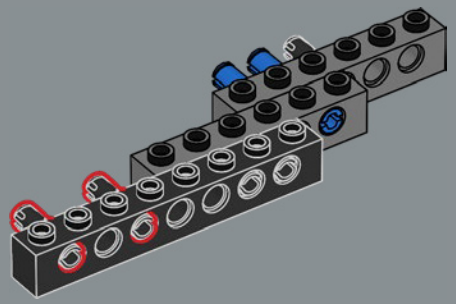




6

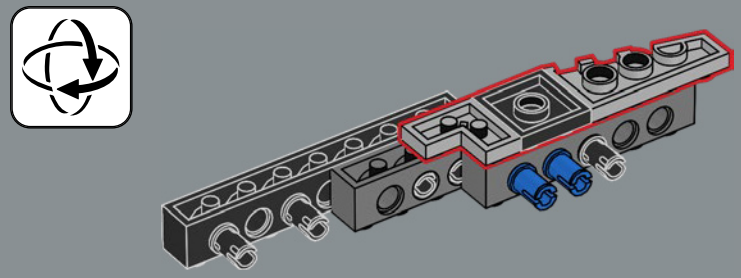




7

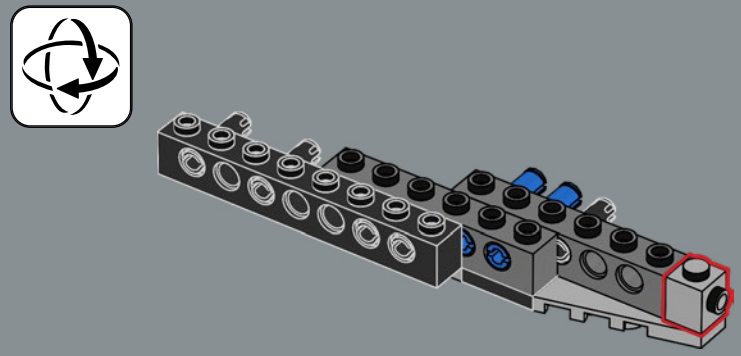

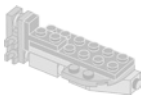




8

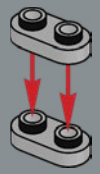




9

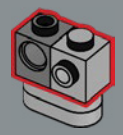




10

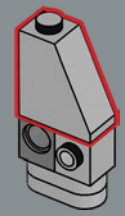




11



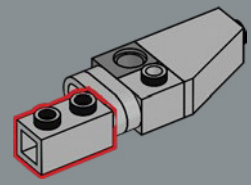

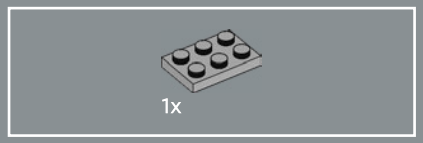


12

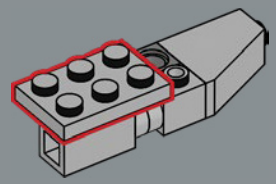

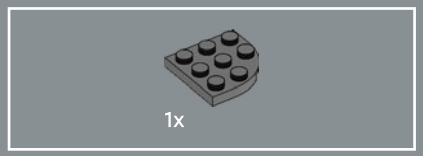


13

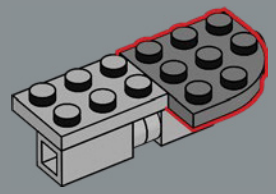

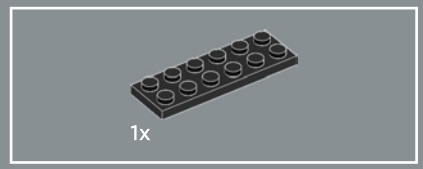


14

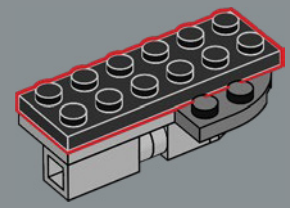

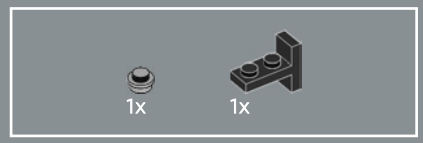


15

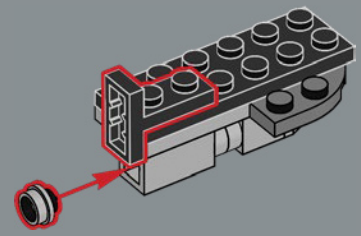

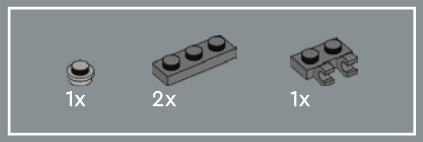


16

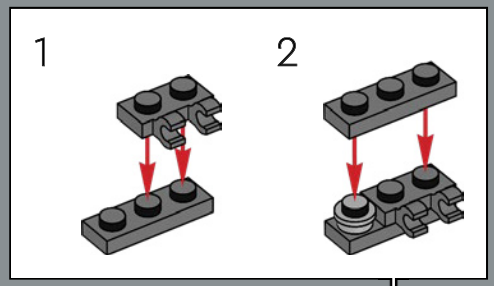


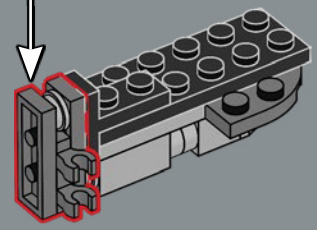

17

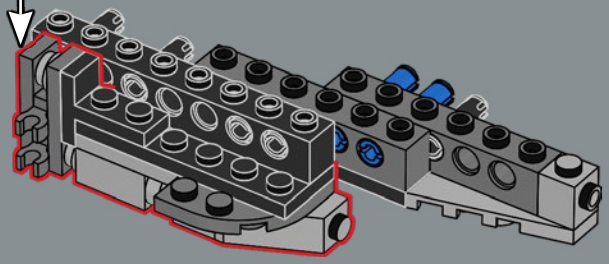

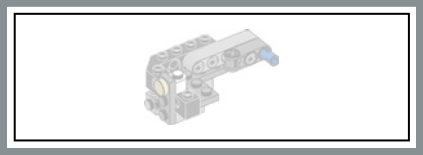

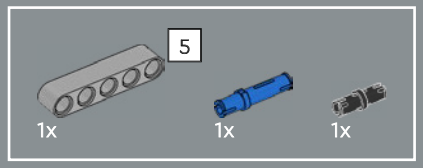


18

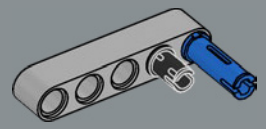

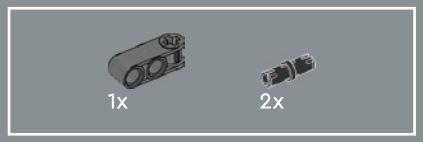


19

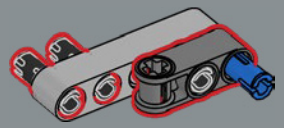

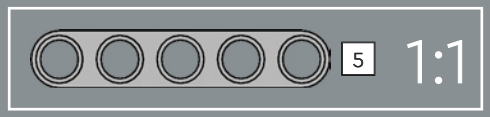


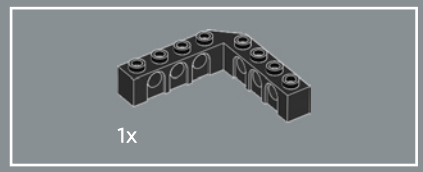


20

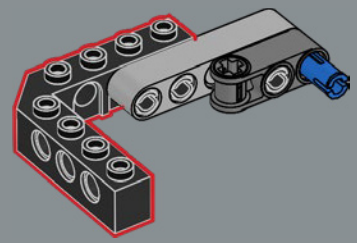

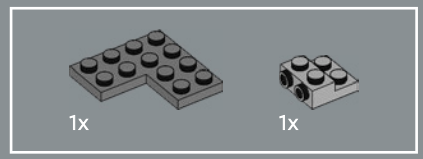


21

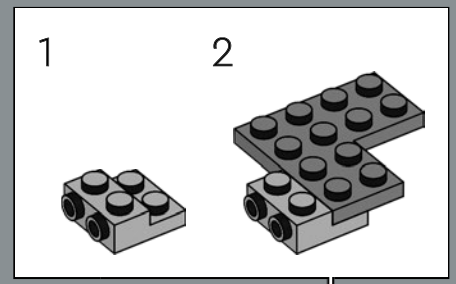




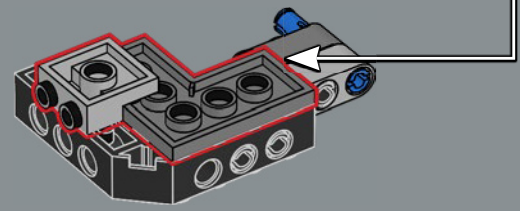




## 22

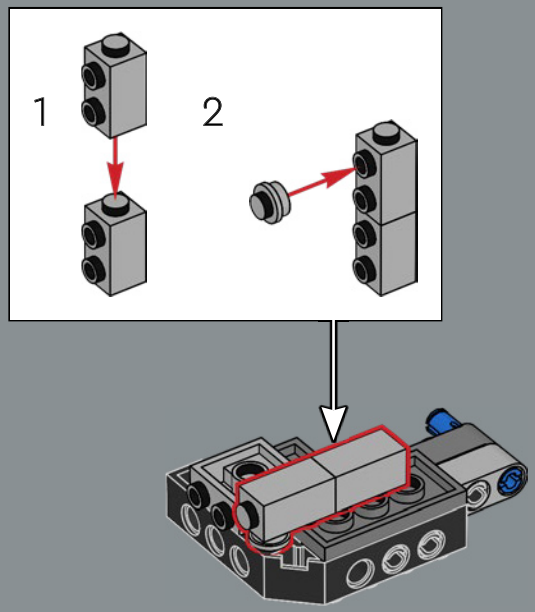





## 23

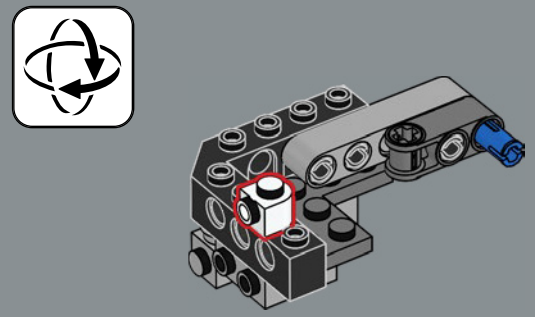

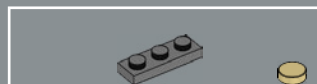


## 24

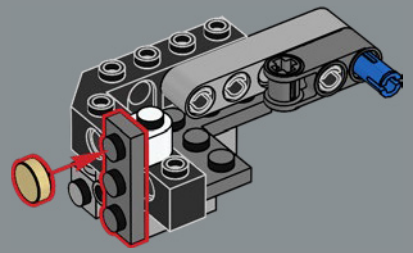

25

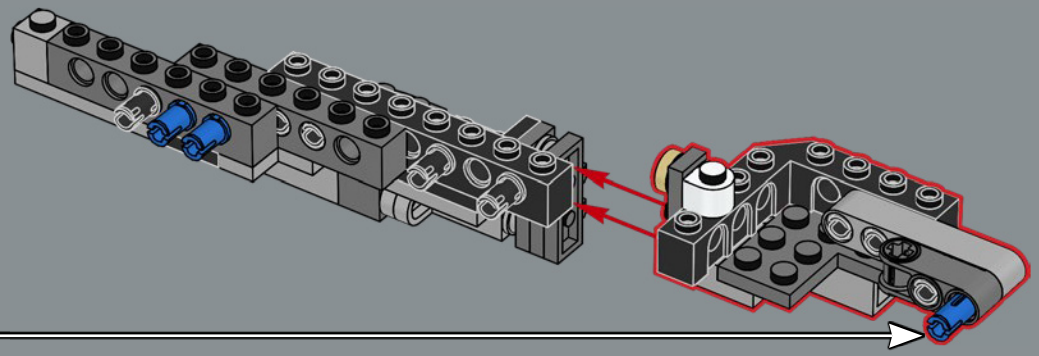

2x

26

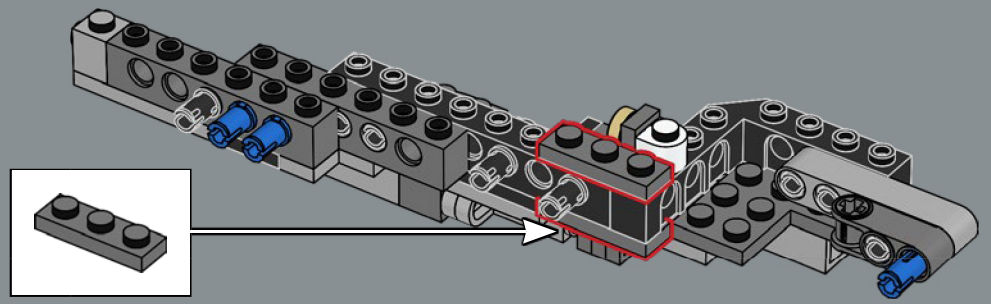

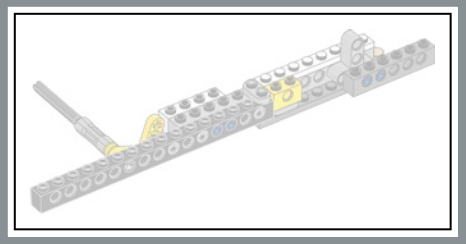

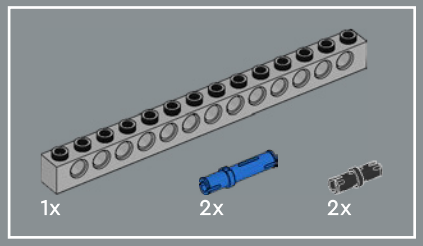


27

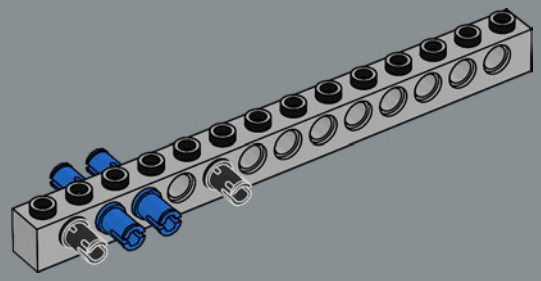

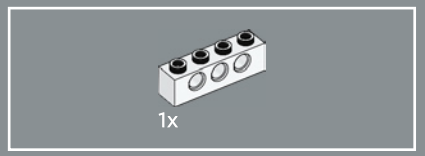


28

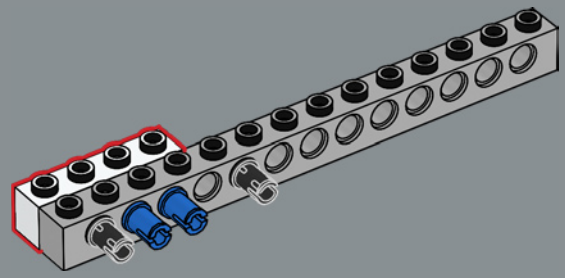

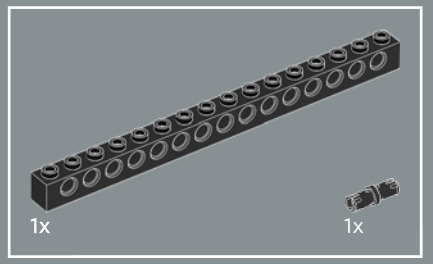


29

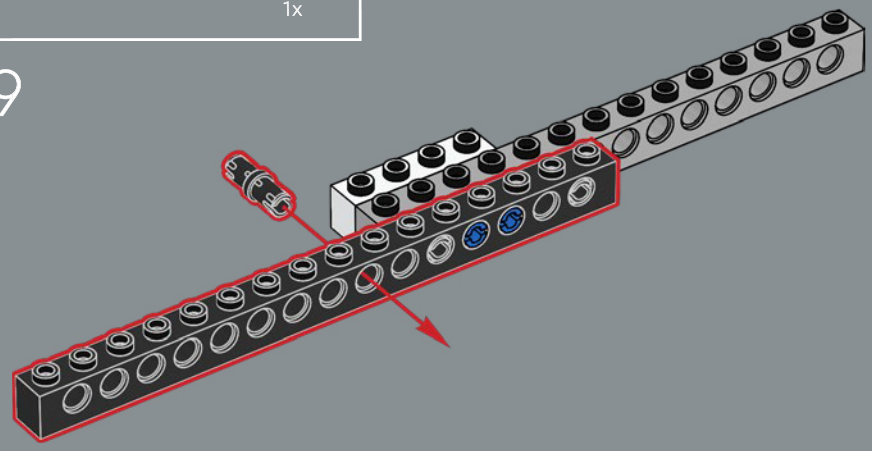

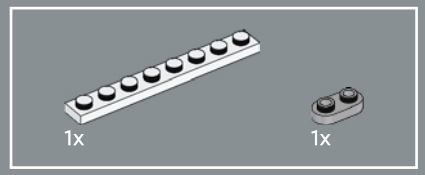


30

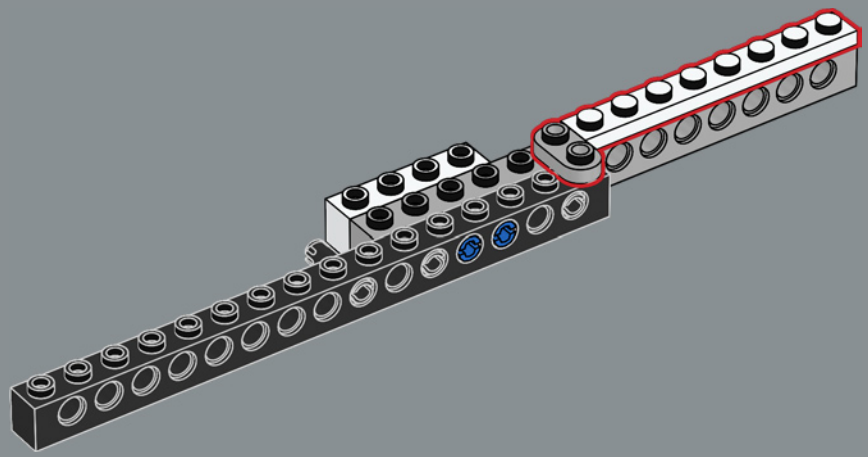

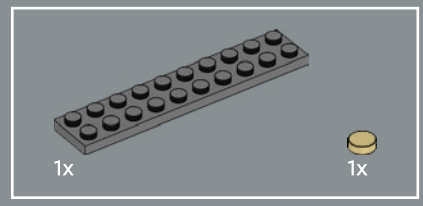


31

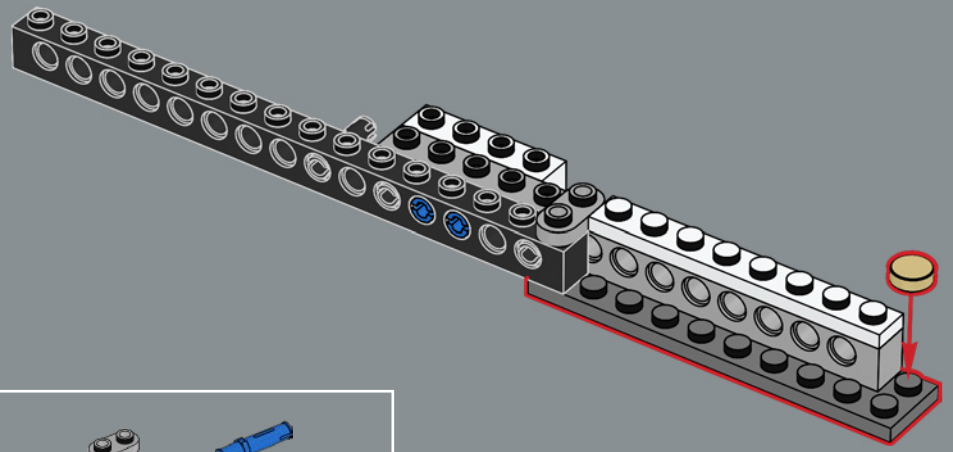

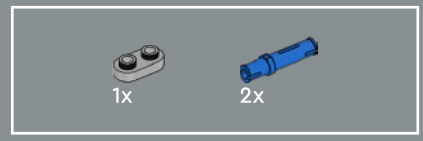


32

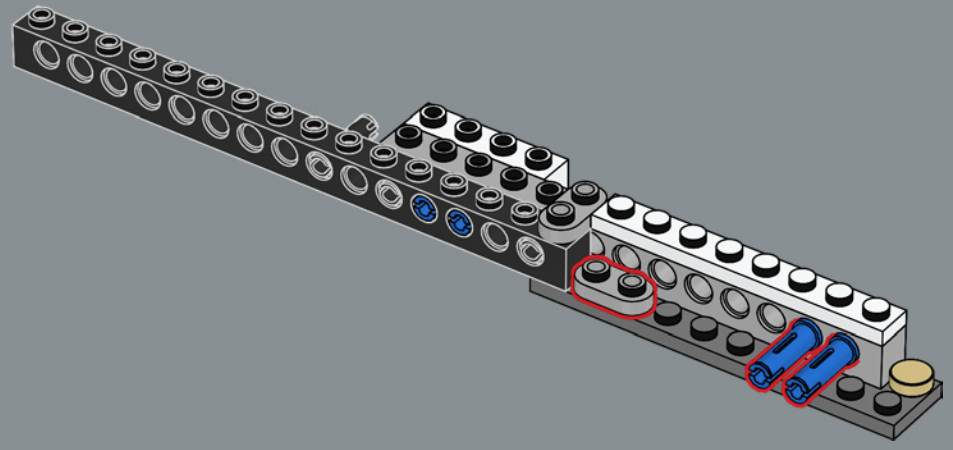

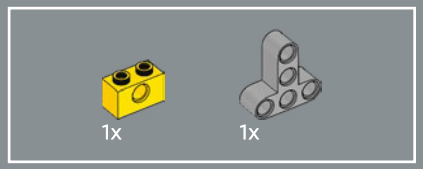


33

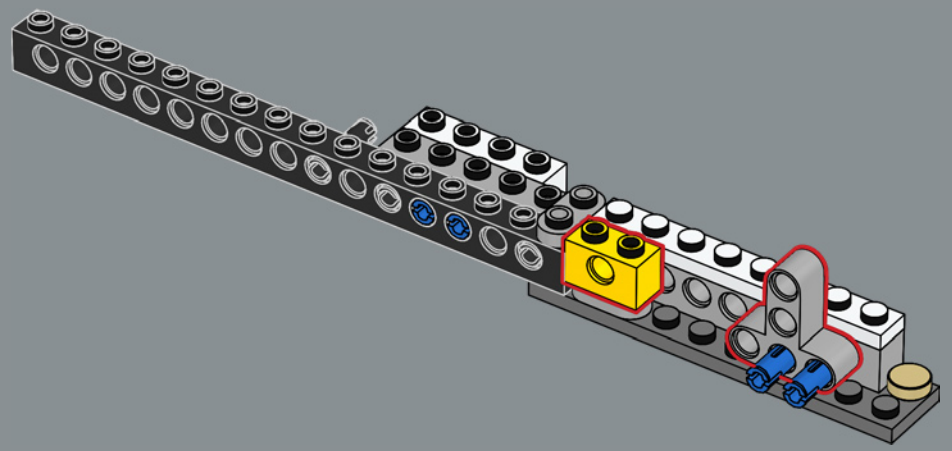

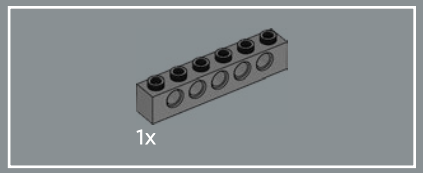


34

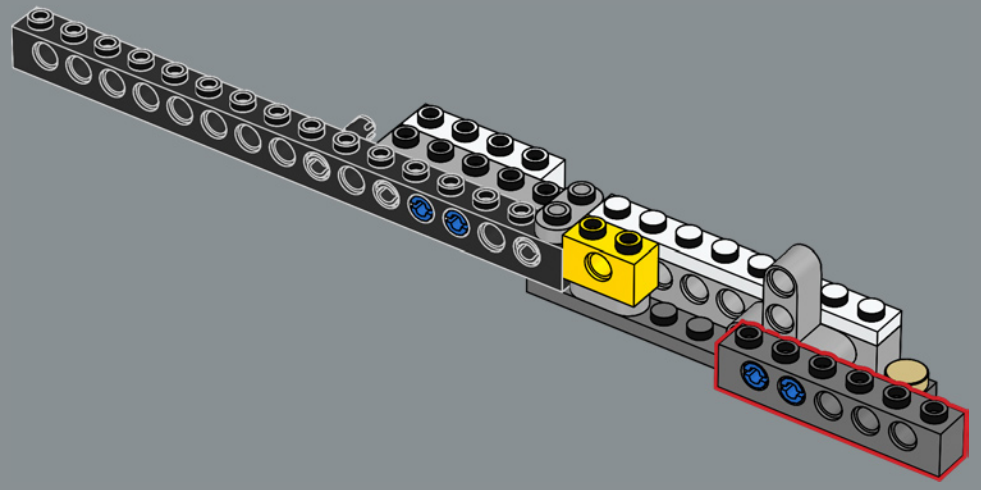

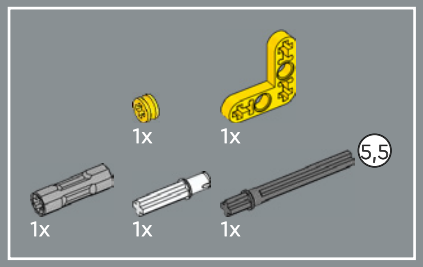


35

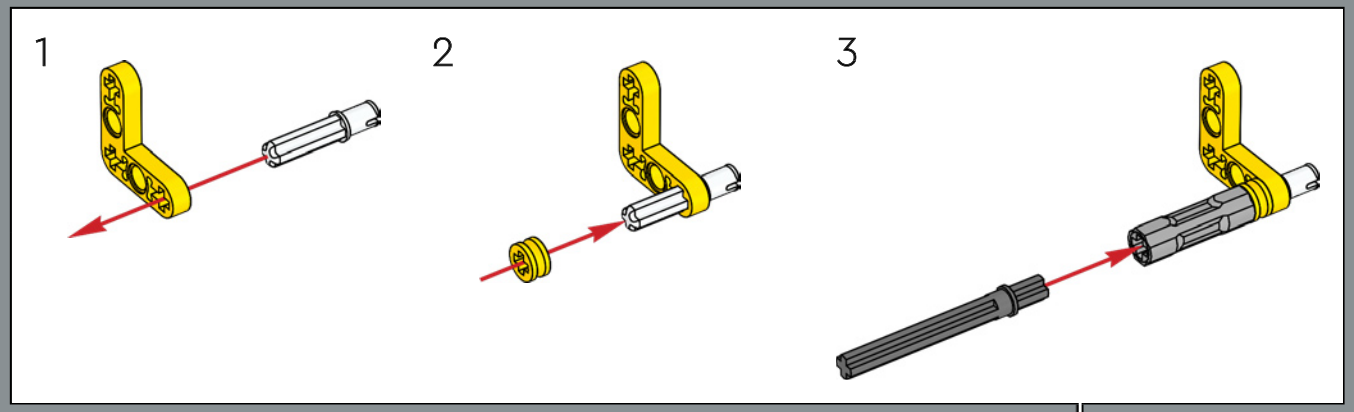


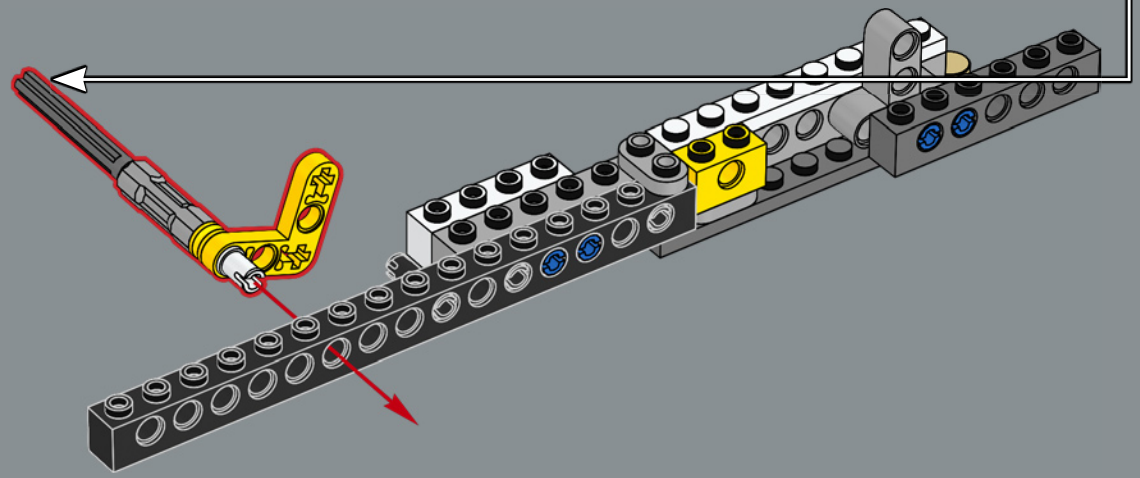



36

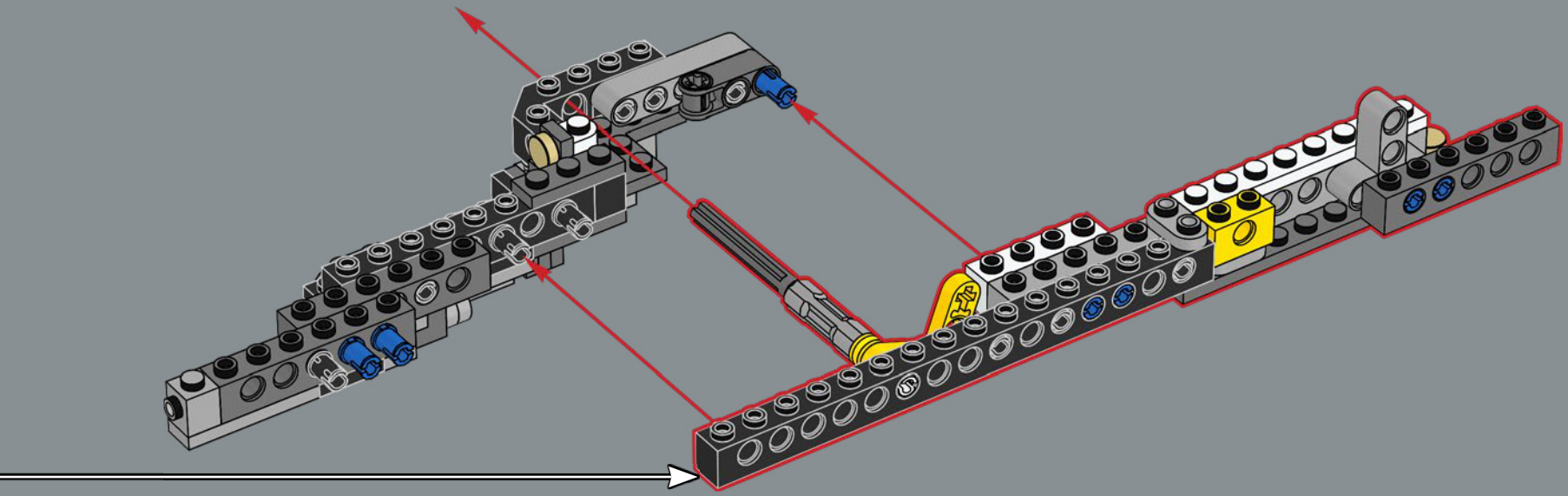

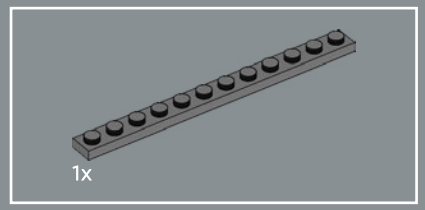


37

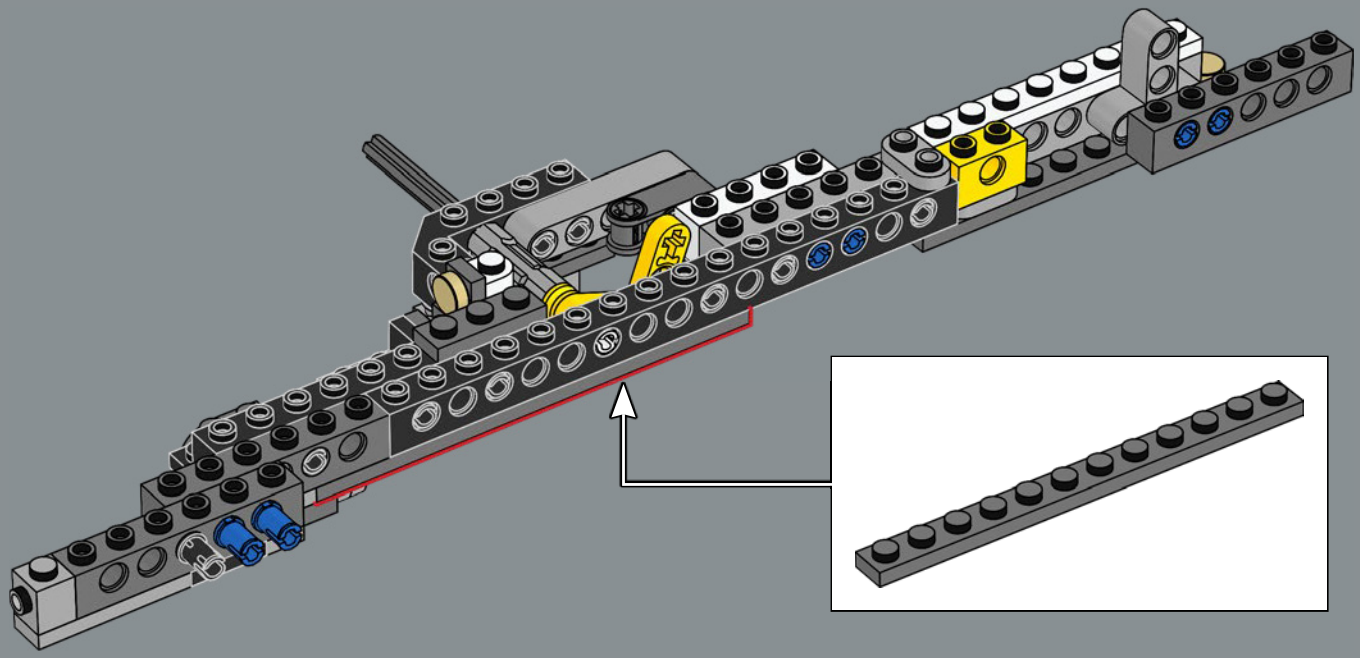

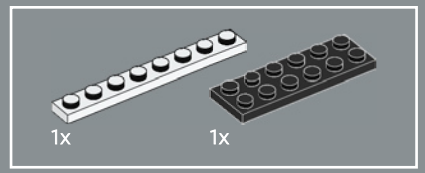


38

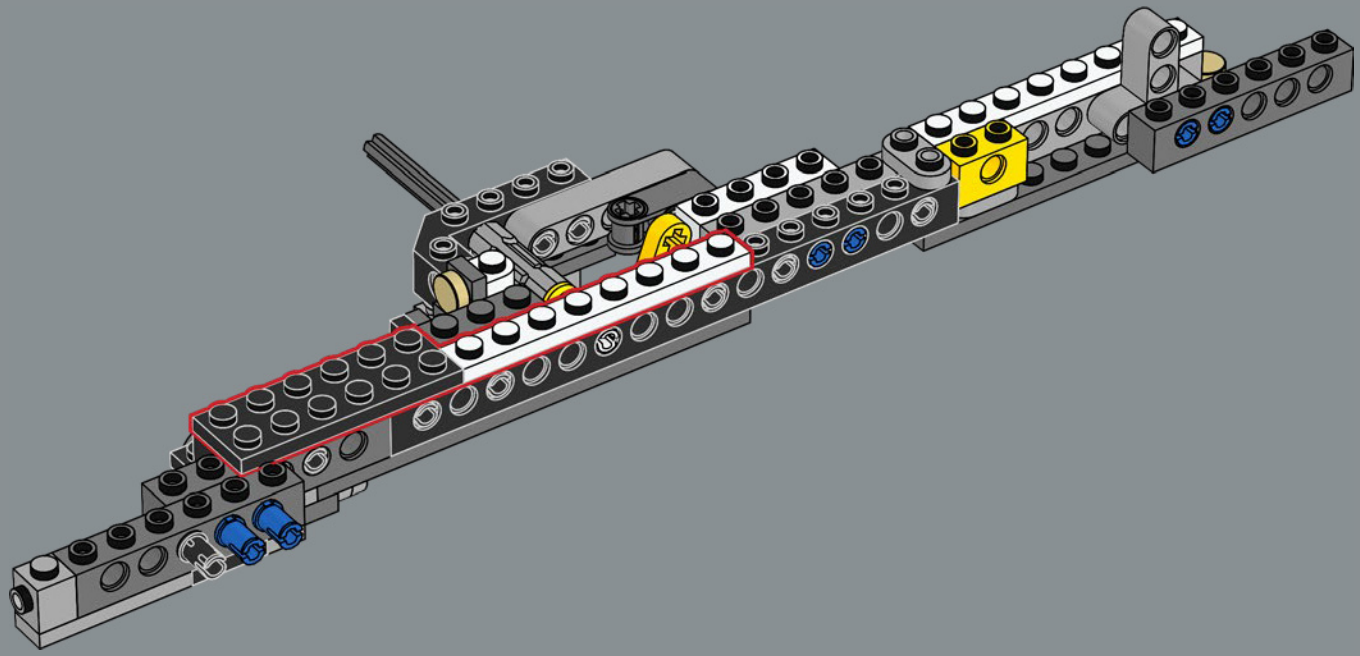




39

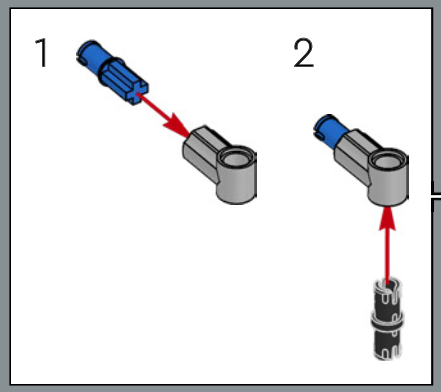


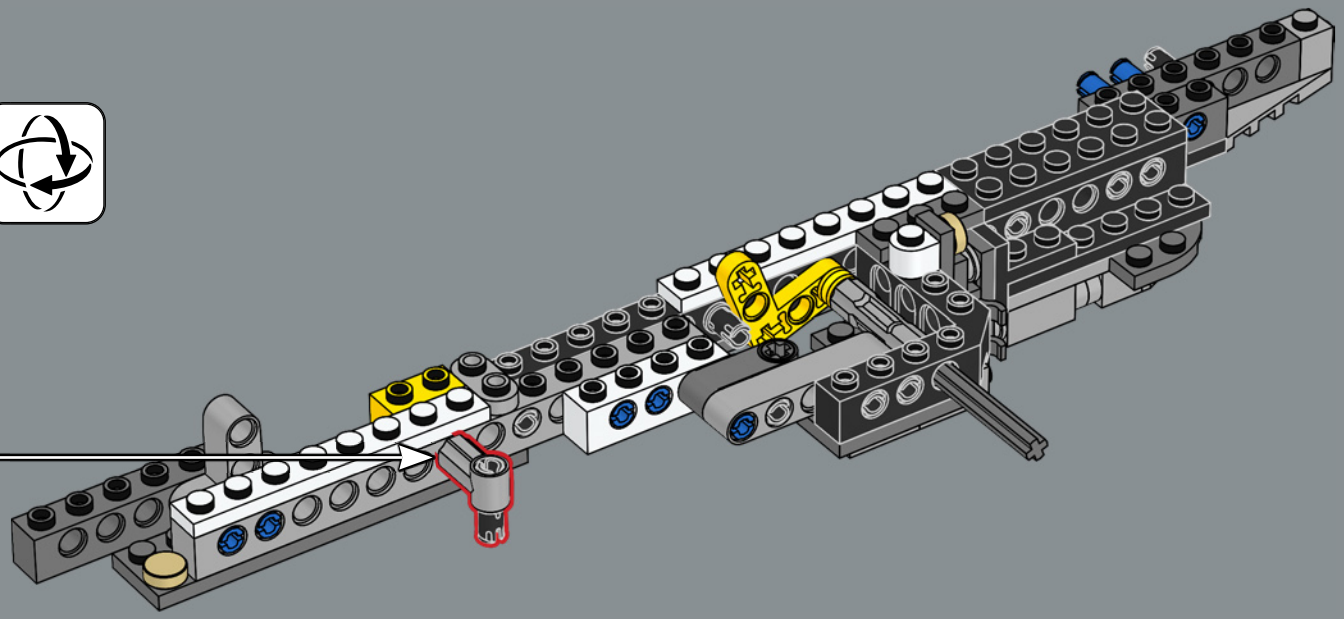

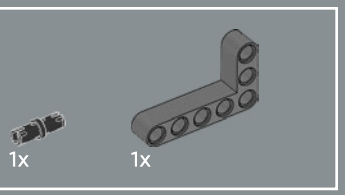


40

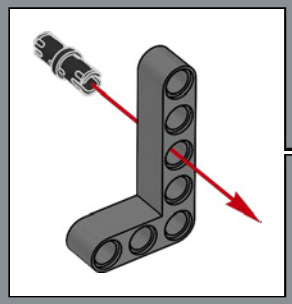

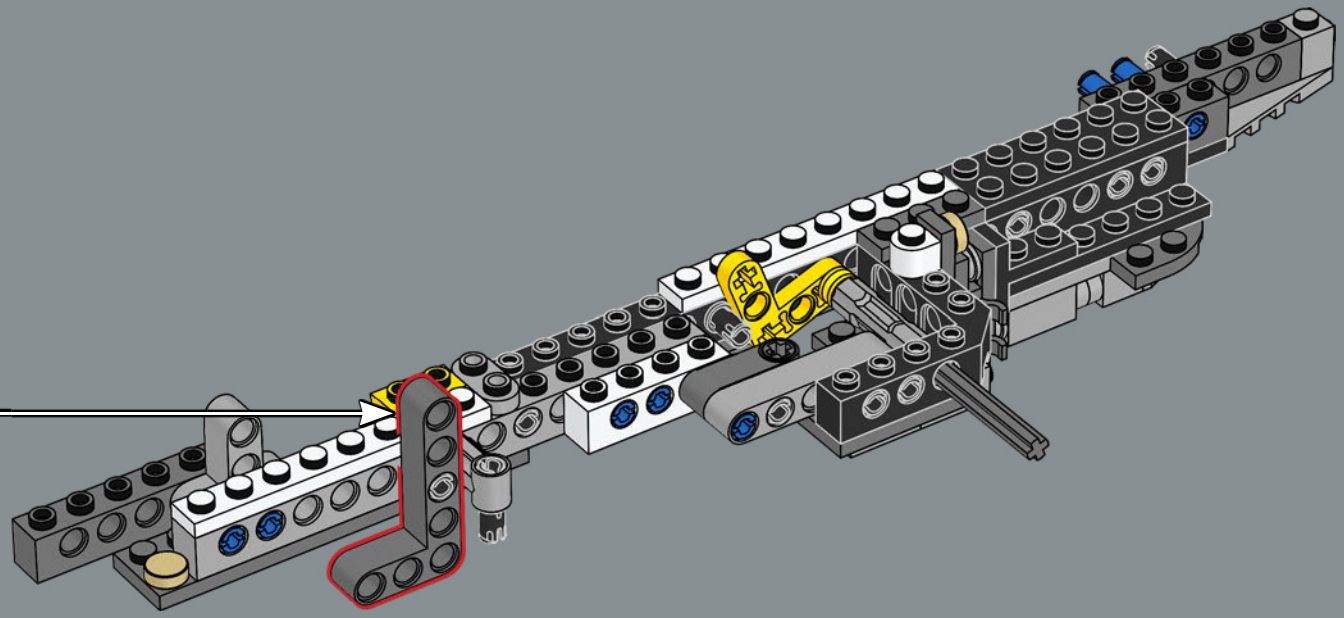






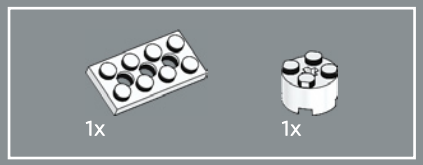


41

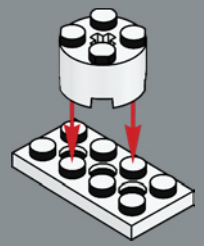

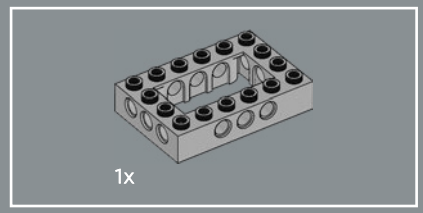


42

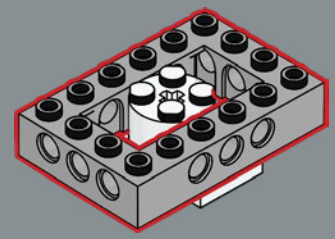

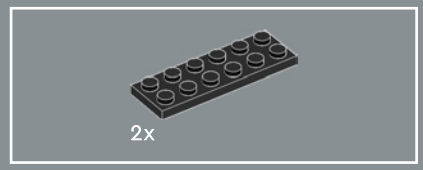


43

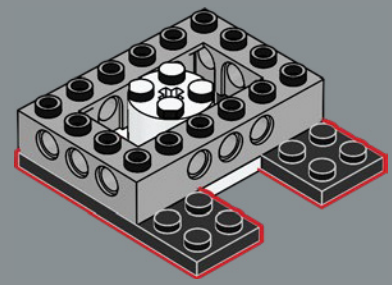

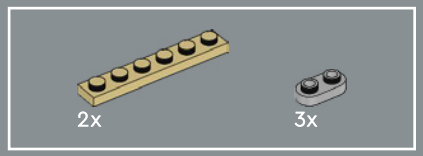


44

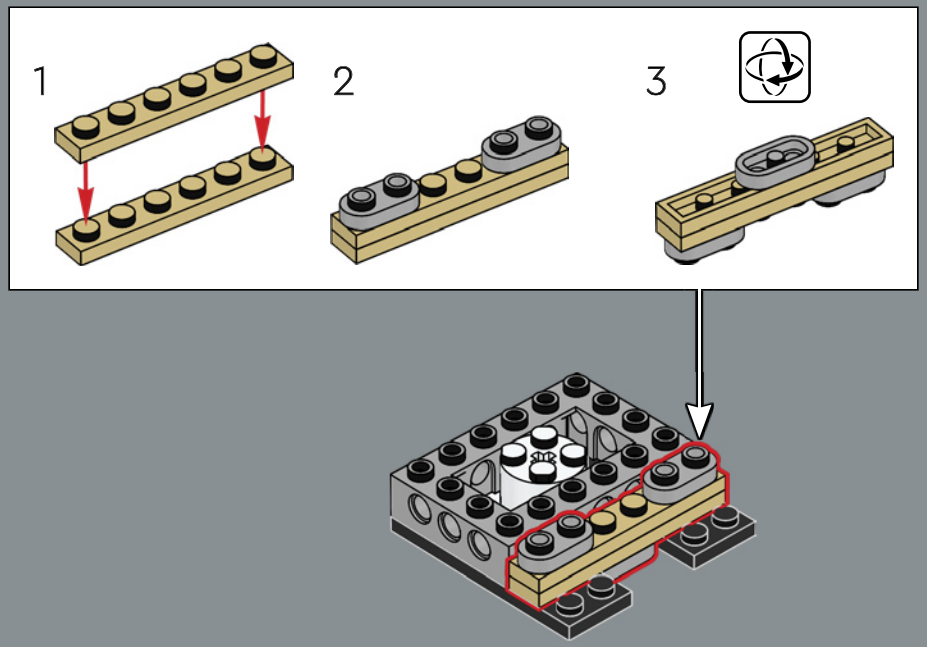


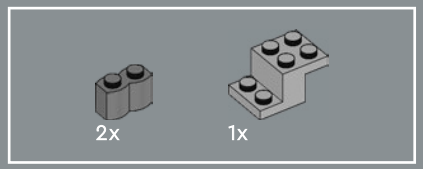


45

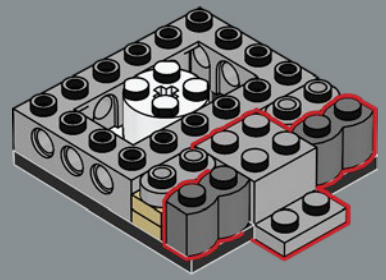

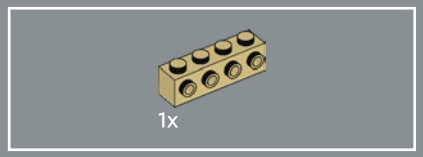


46

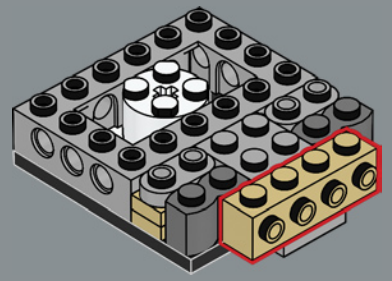




47

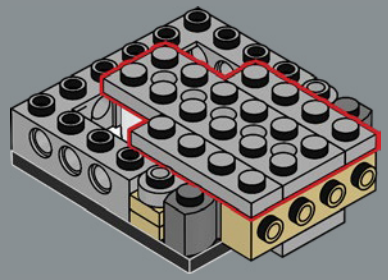




48

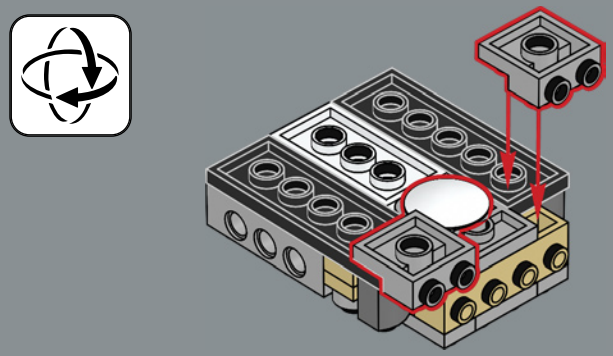




49

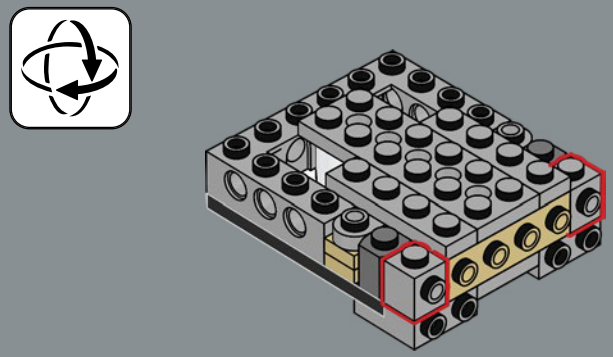

50

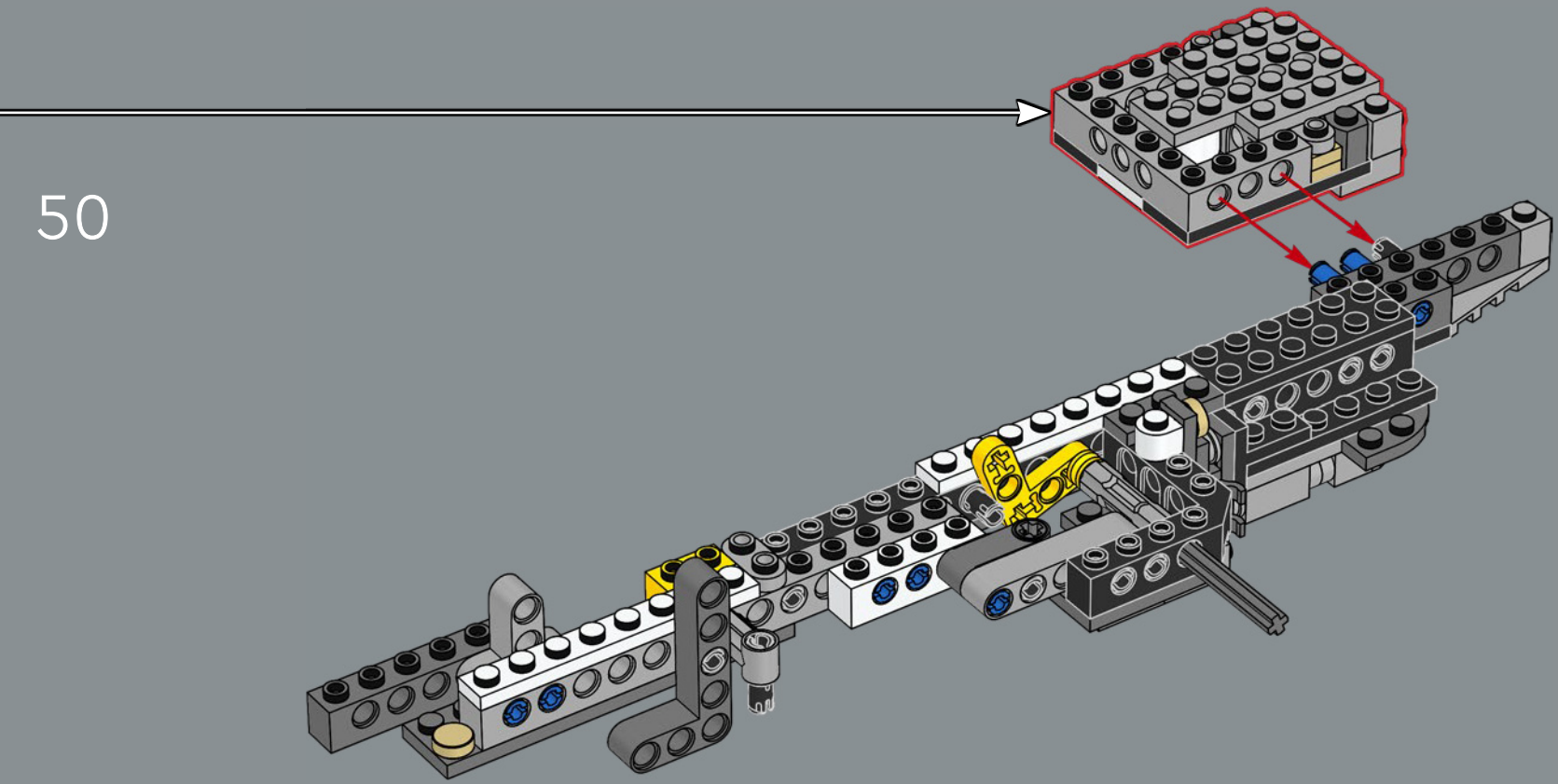

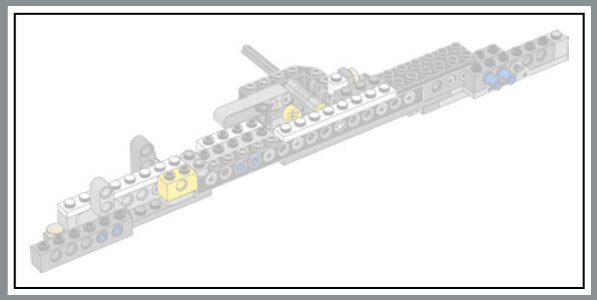

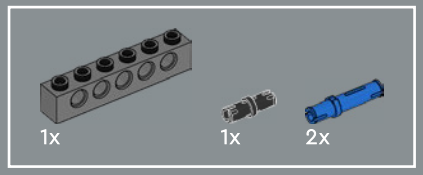


## 51

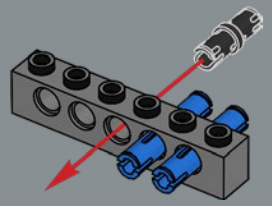

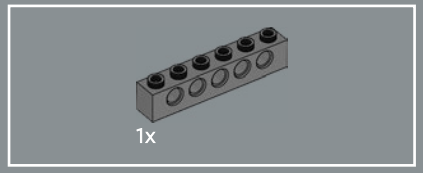


## 52

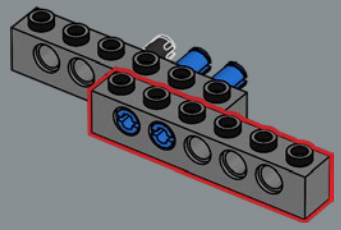




## 53

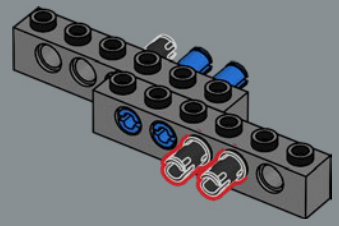

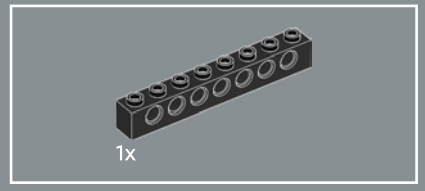


## 54

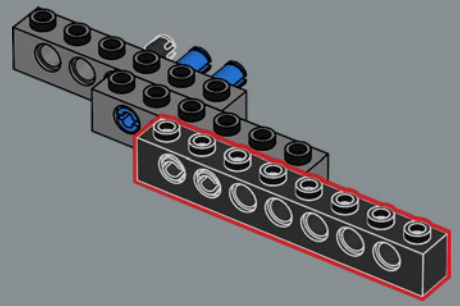




55

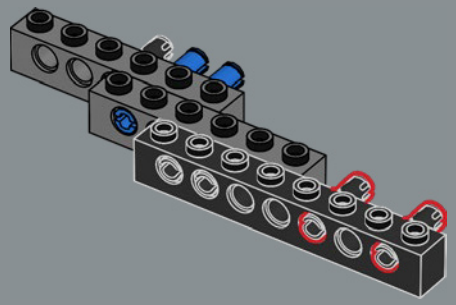

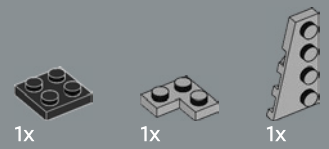


56

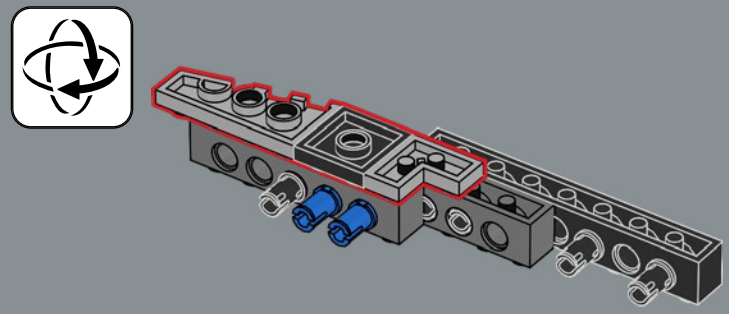




57

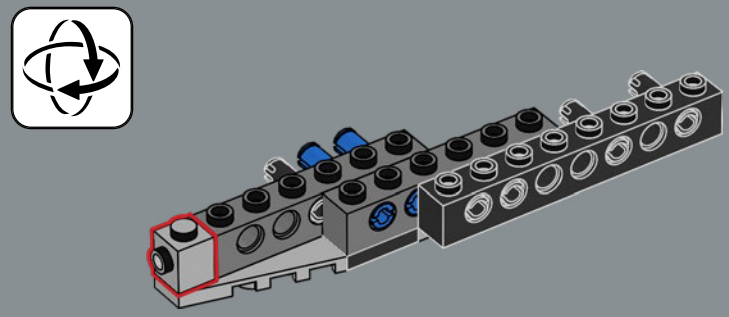

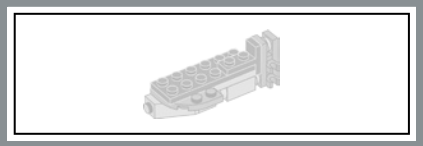




58

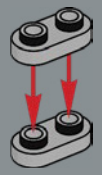

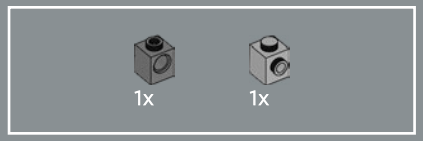


59

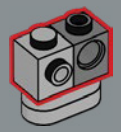

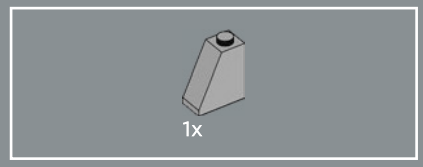


60

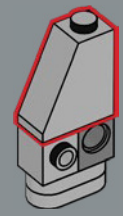

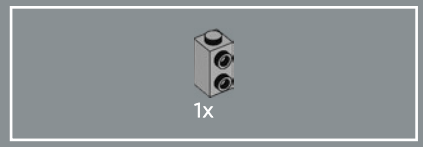


61



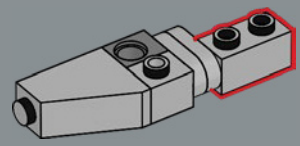

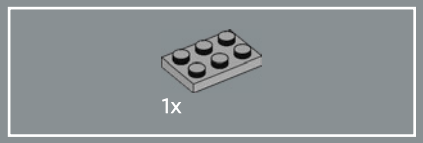


62

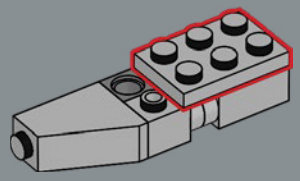

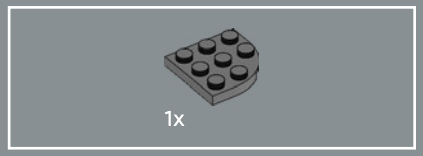


63

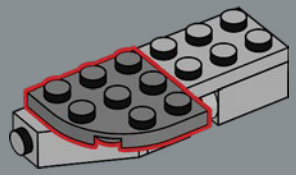

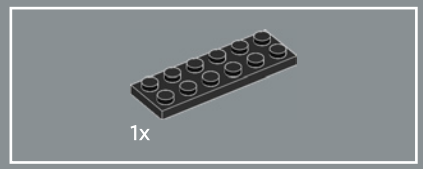


64

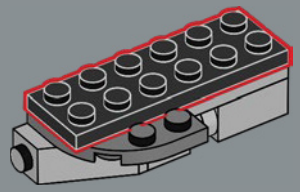

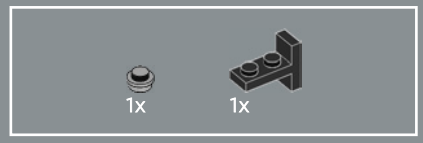


65

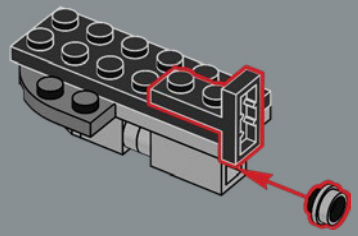

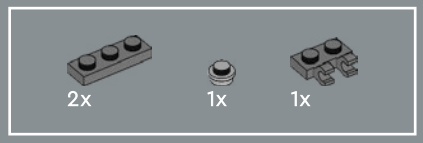


66

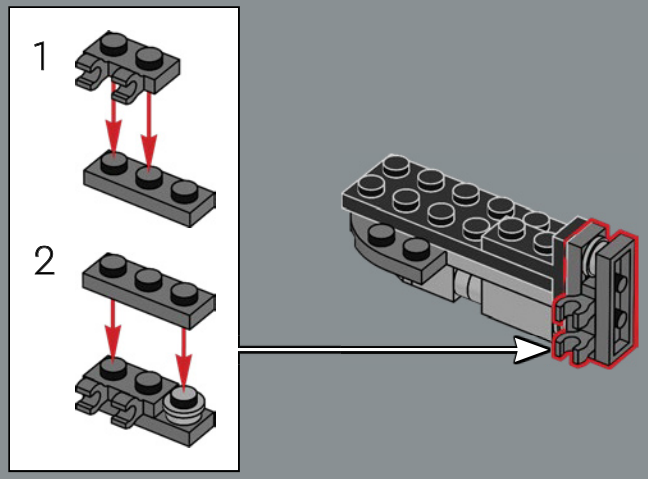


67

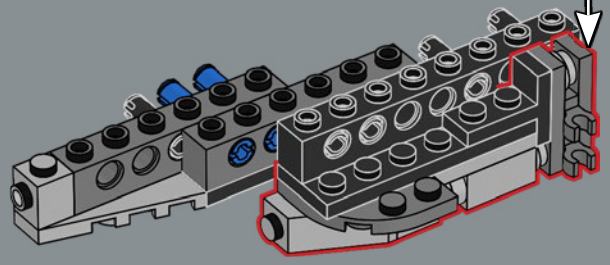

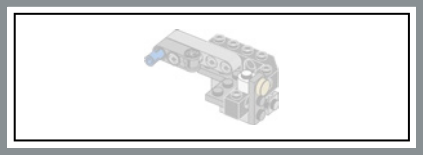

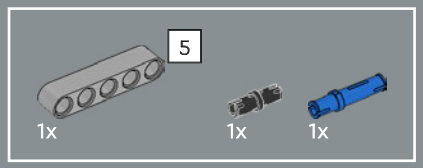


68

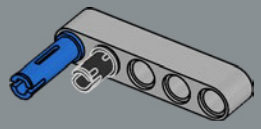

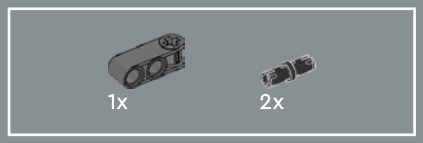


69

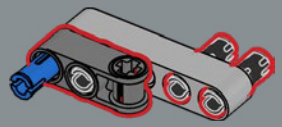

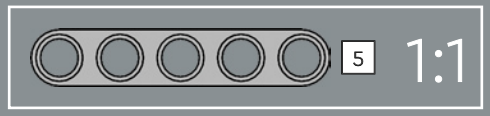


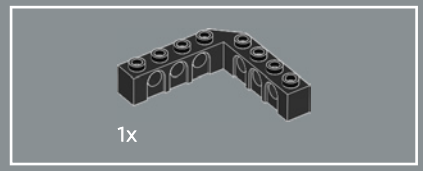


70

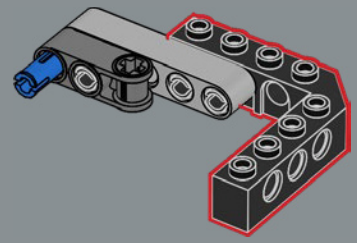

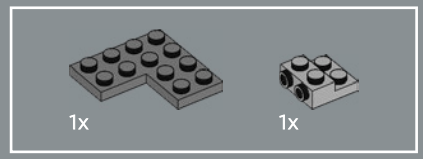


71



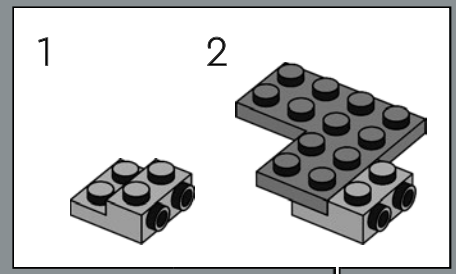


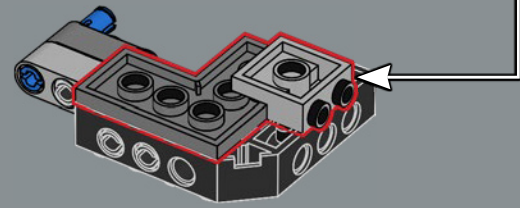

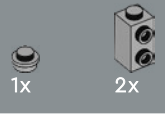


72

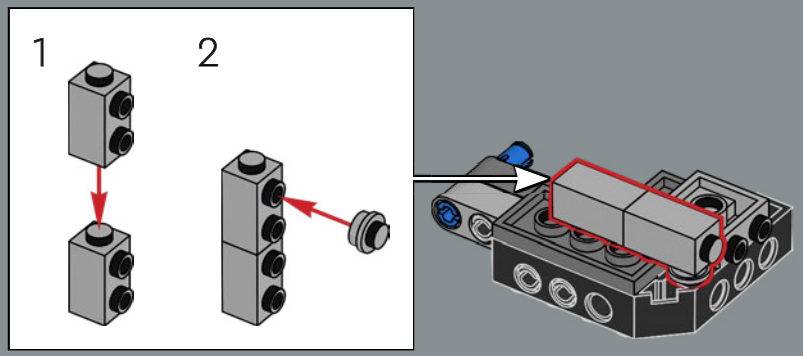





73



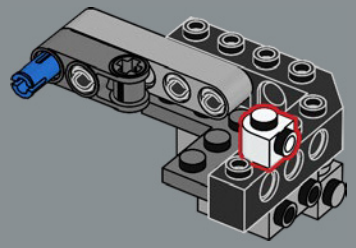

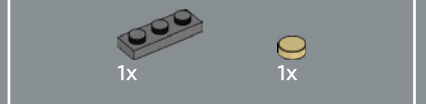


74

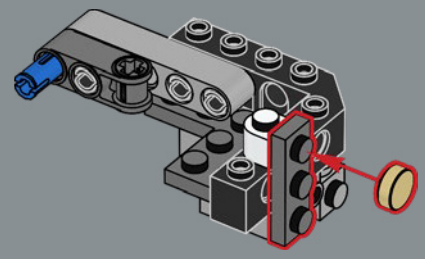

75



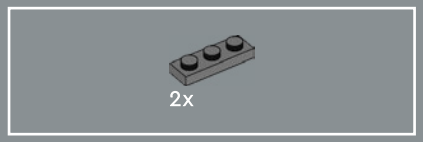


76

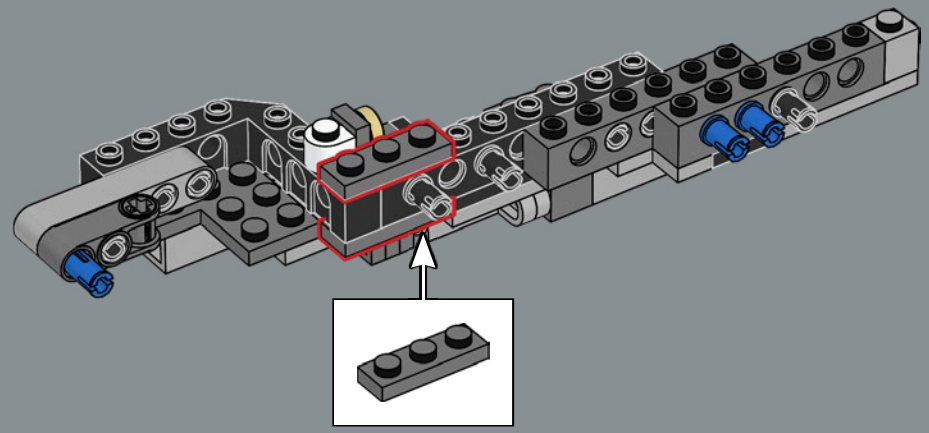

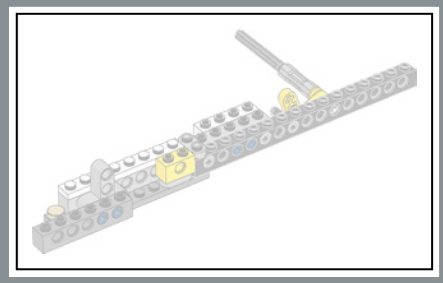

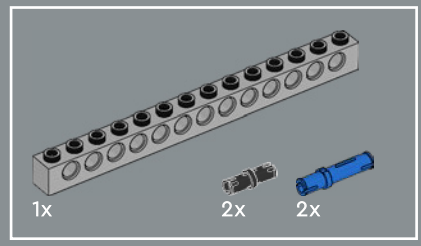


77

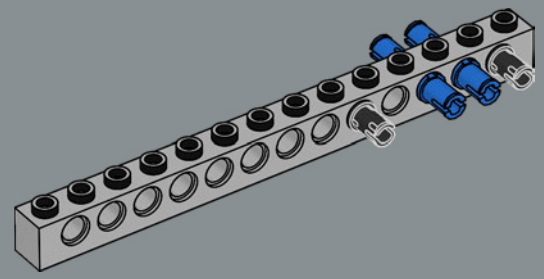

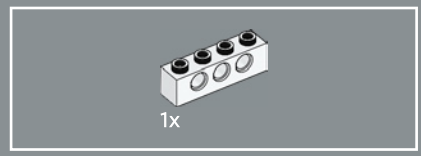


78

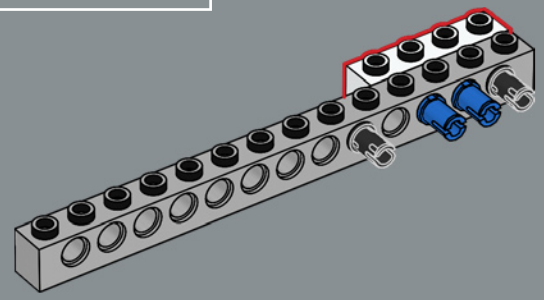

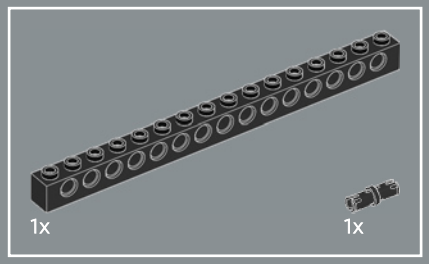


79

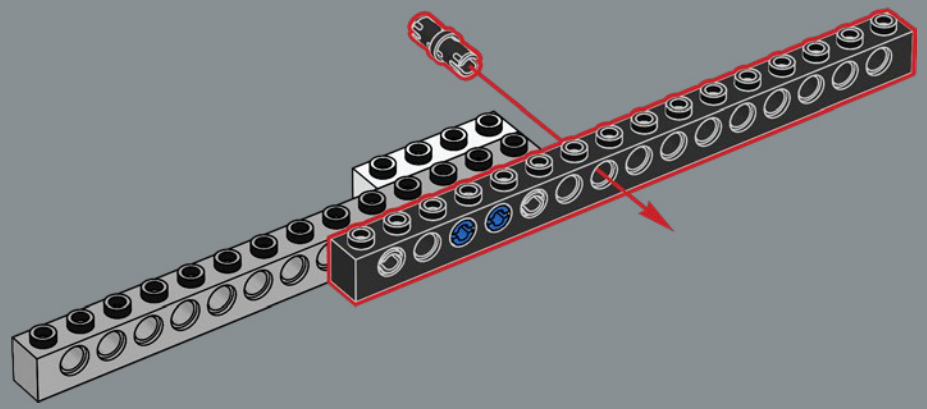

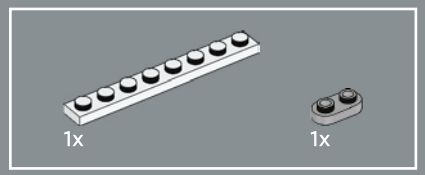


80

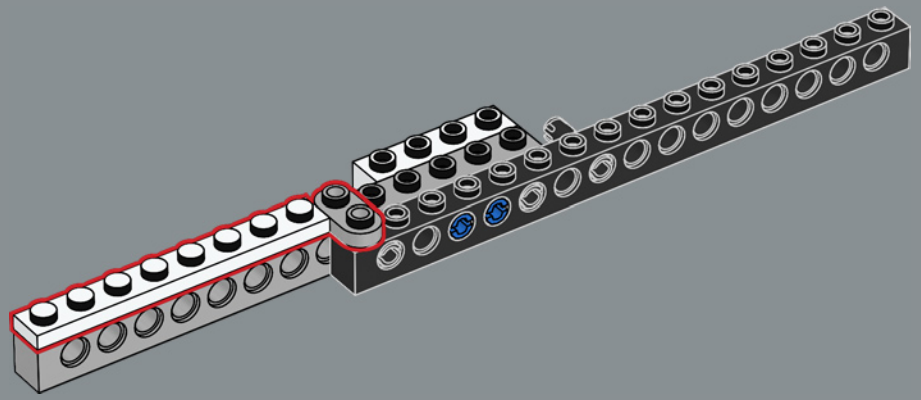

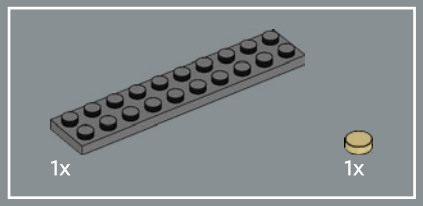


81

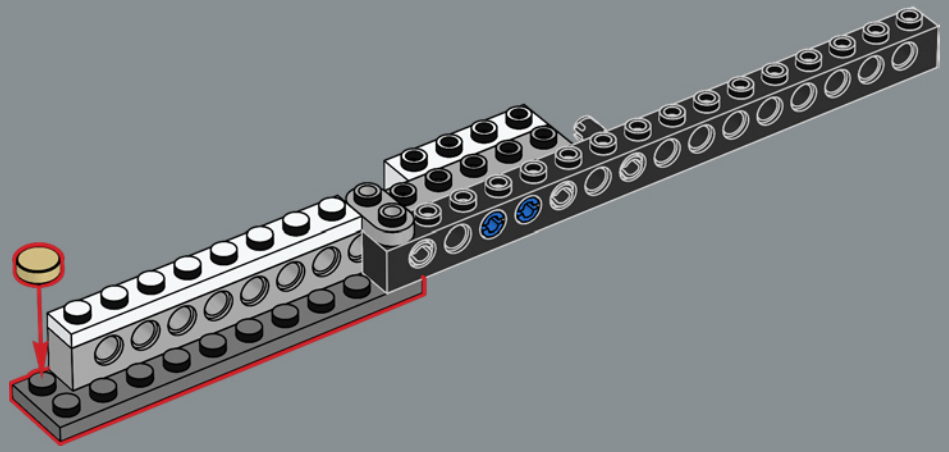

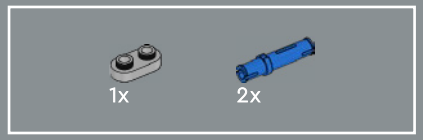


82

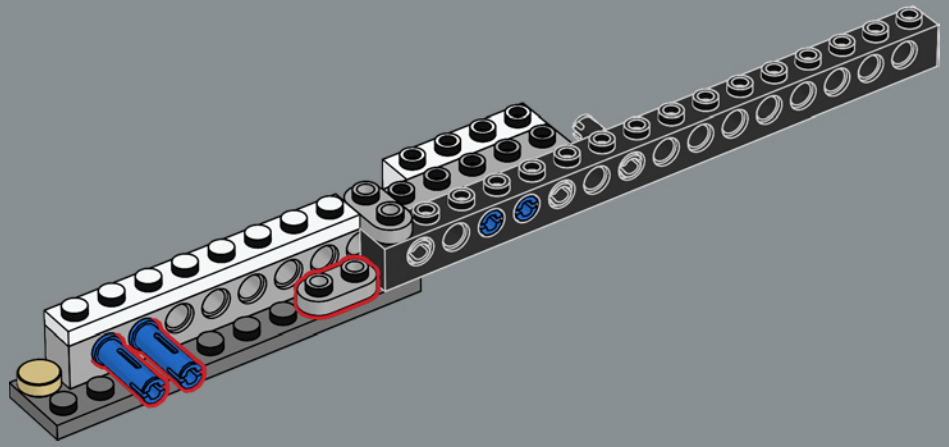

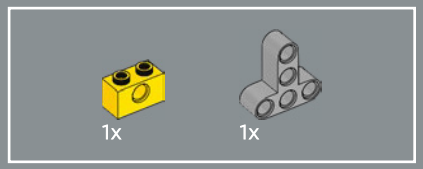


83

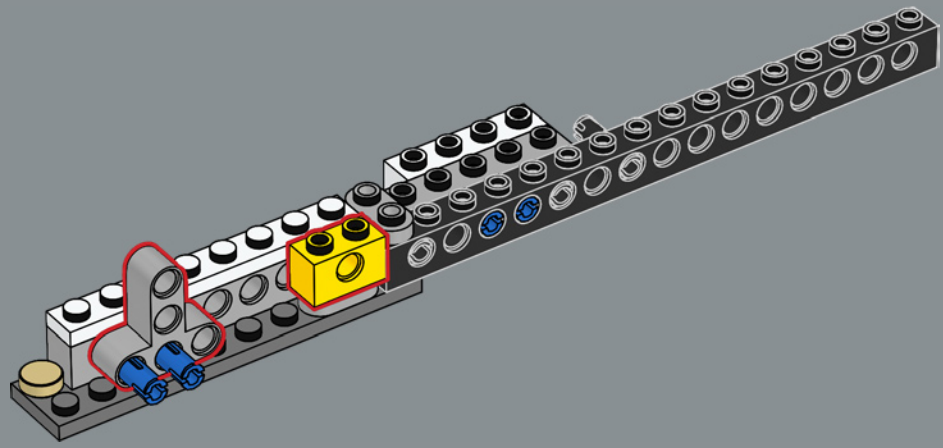

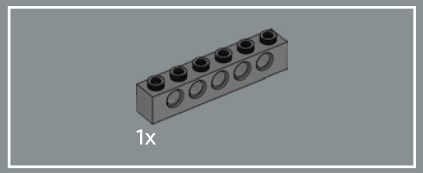


84

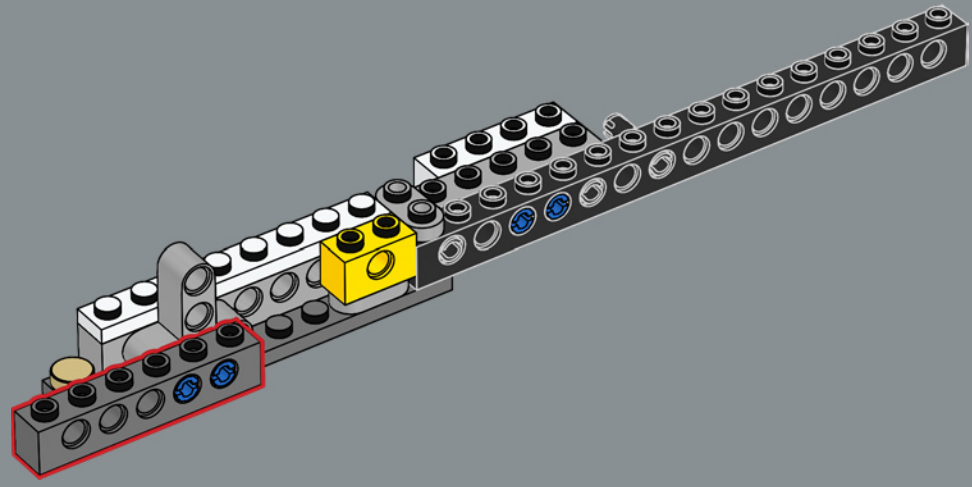

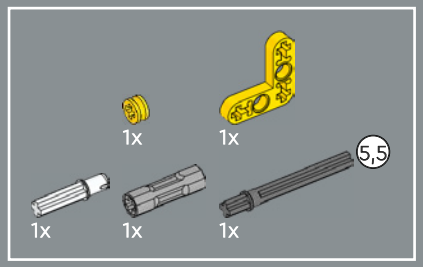


85

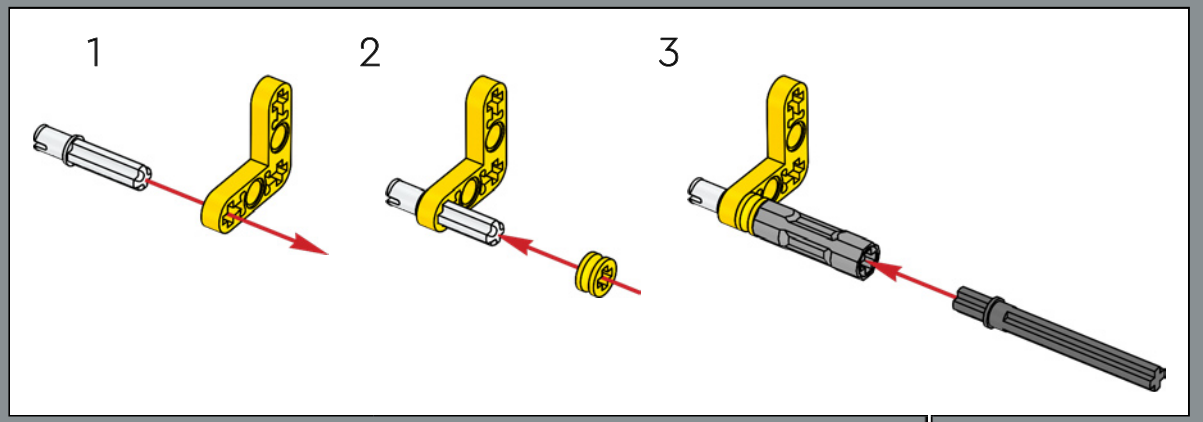


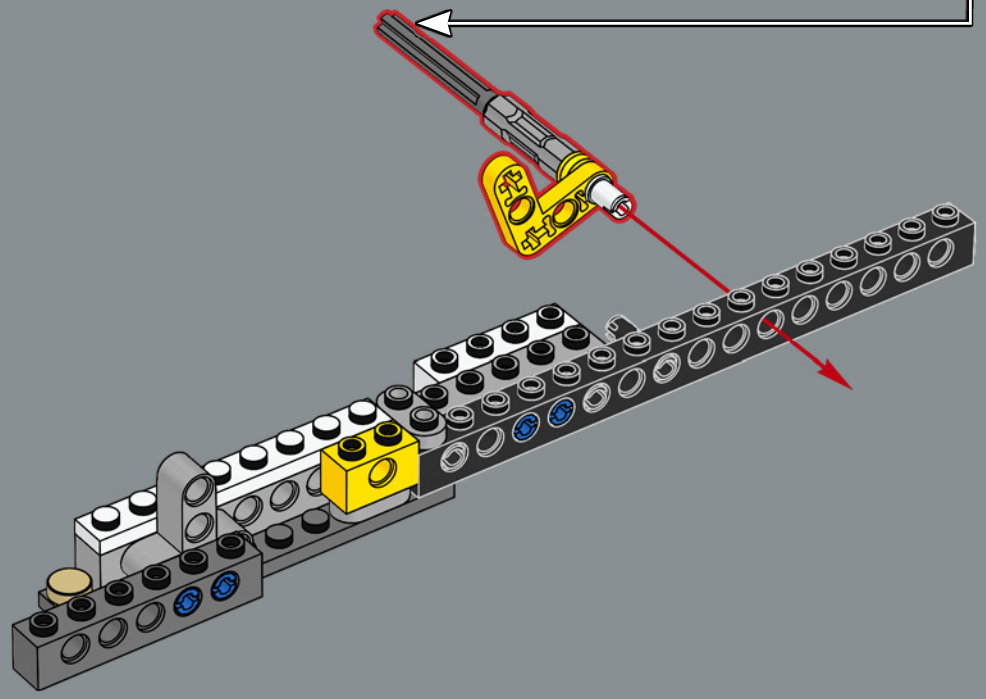

86

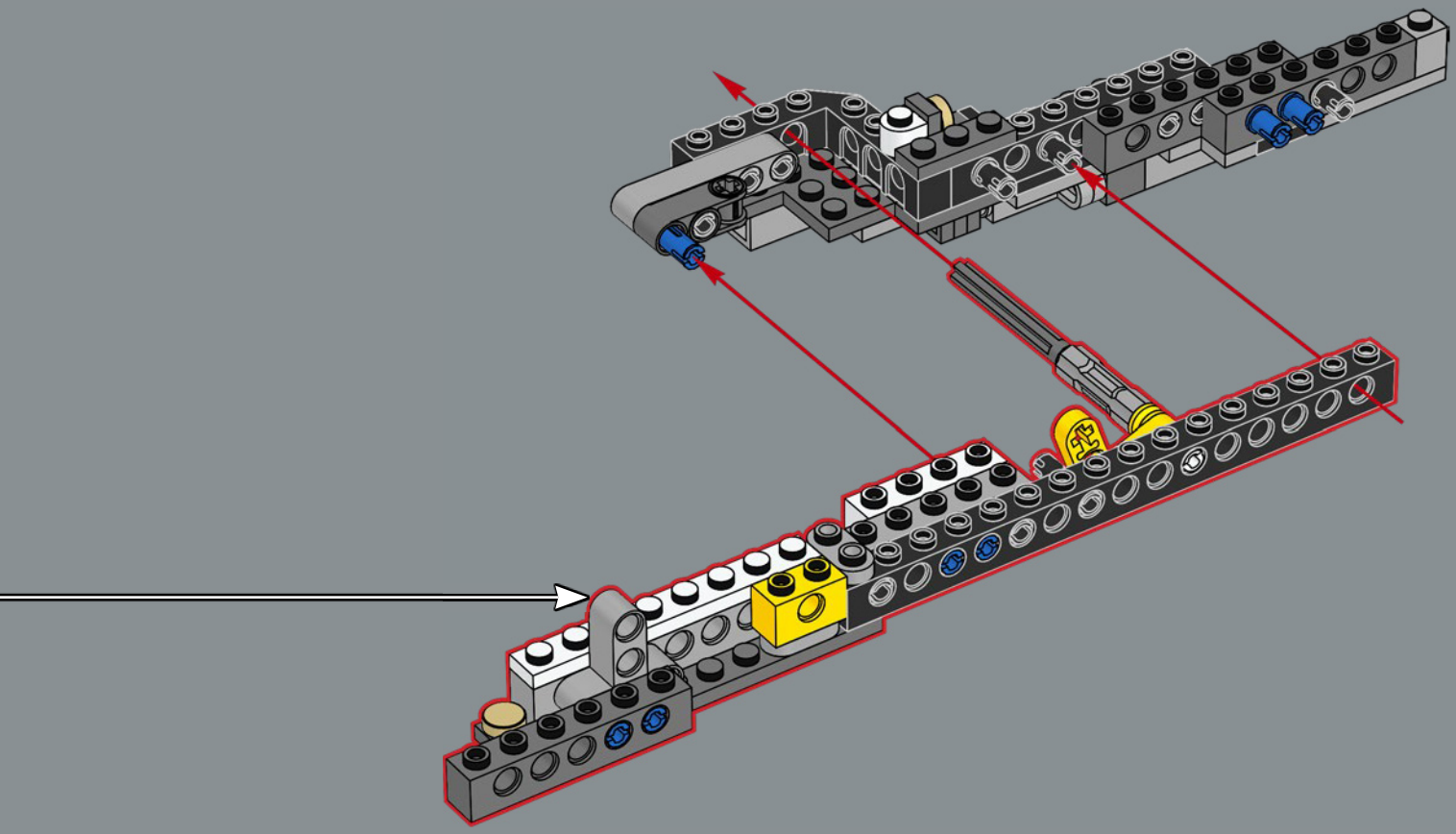

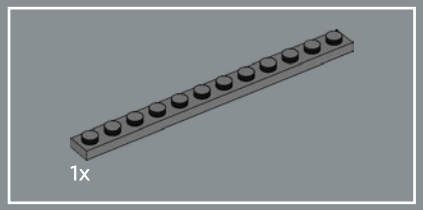


87

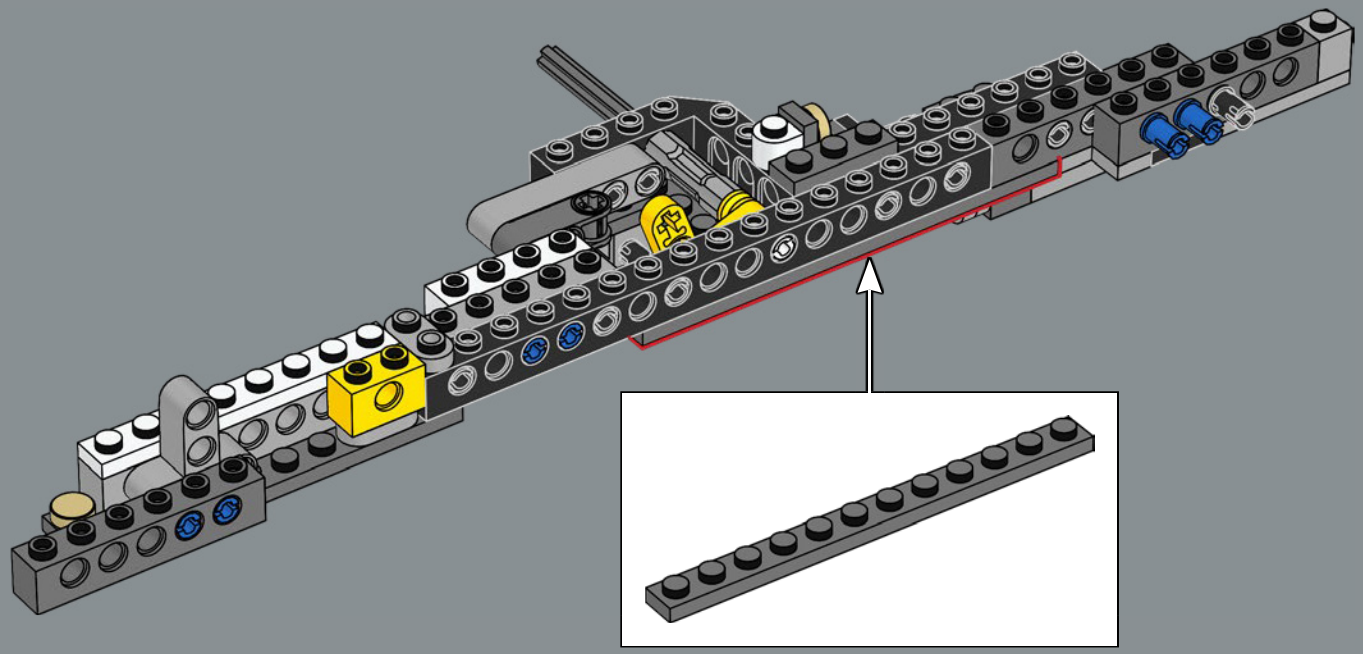

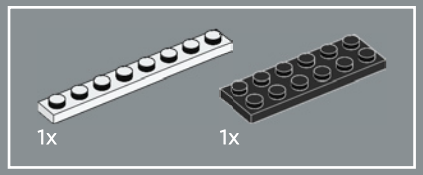


88

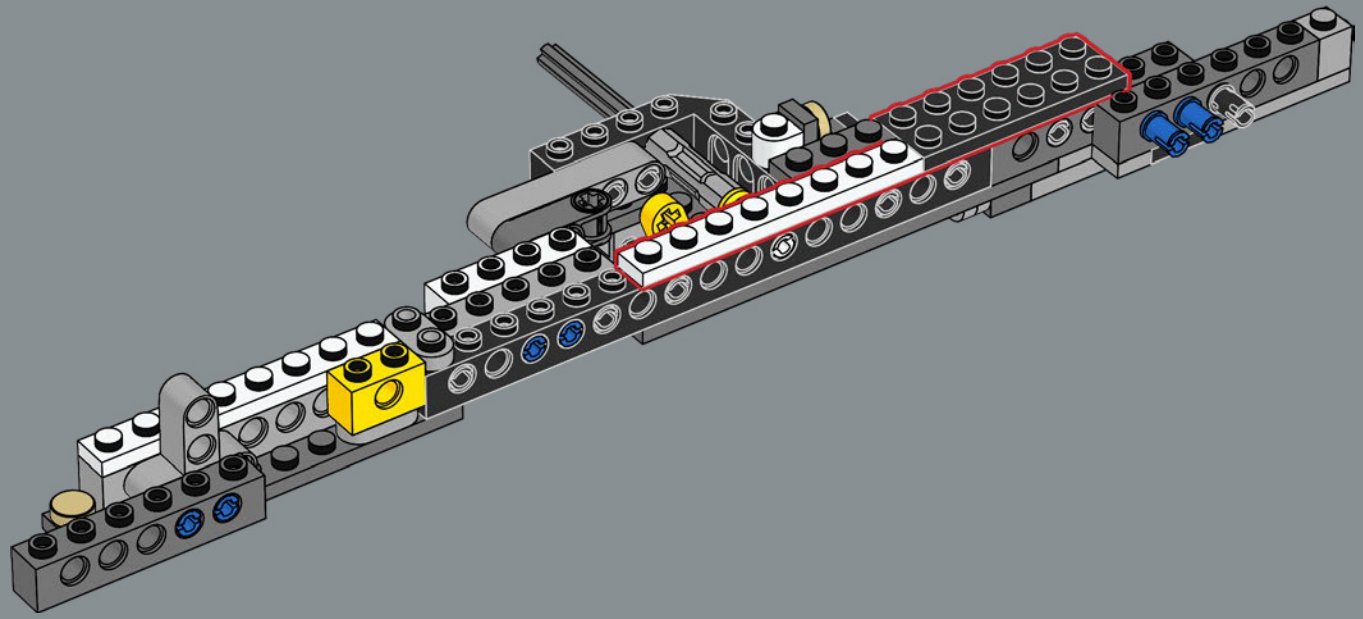

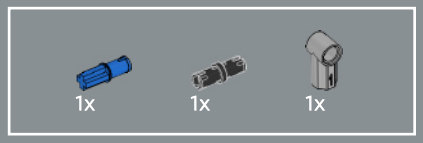


89

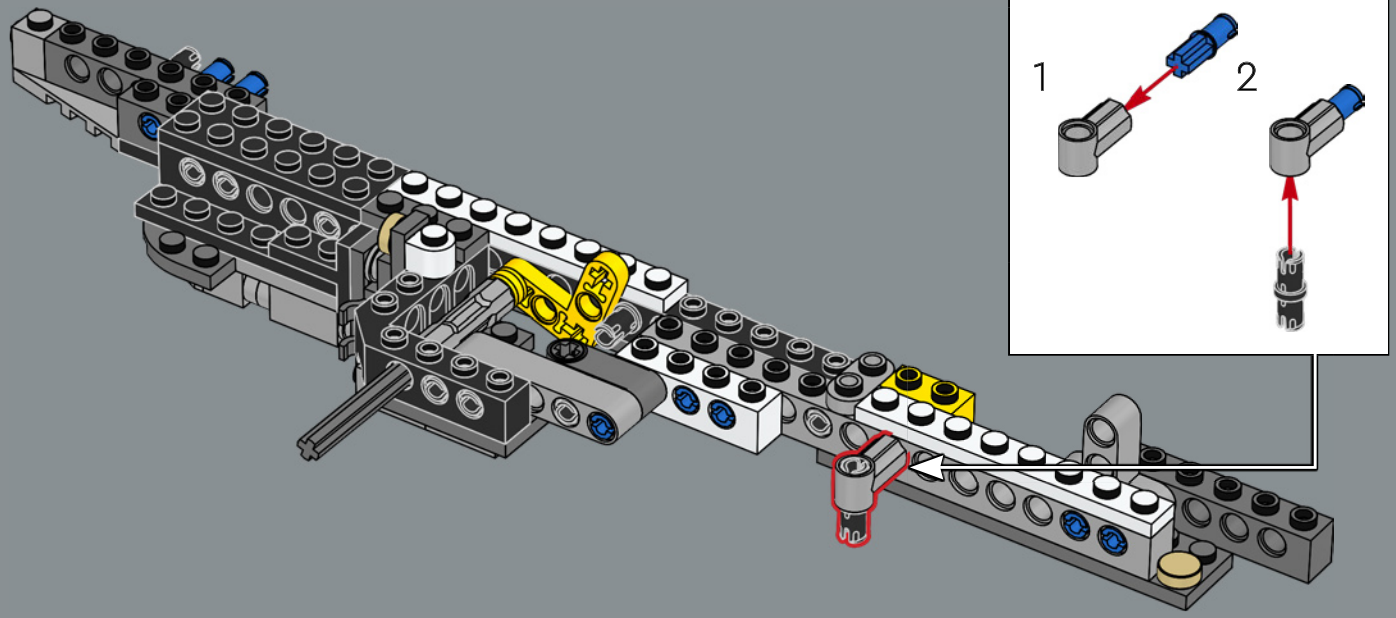


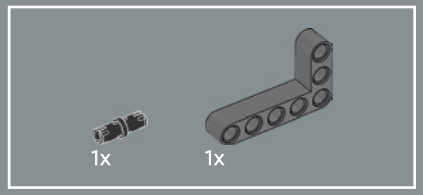


90

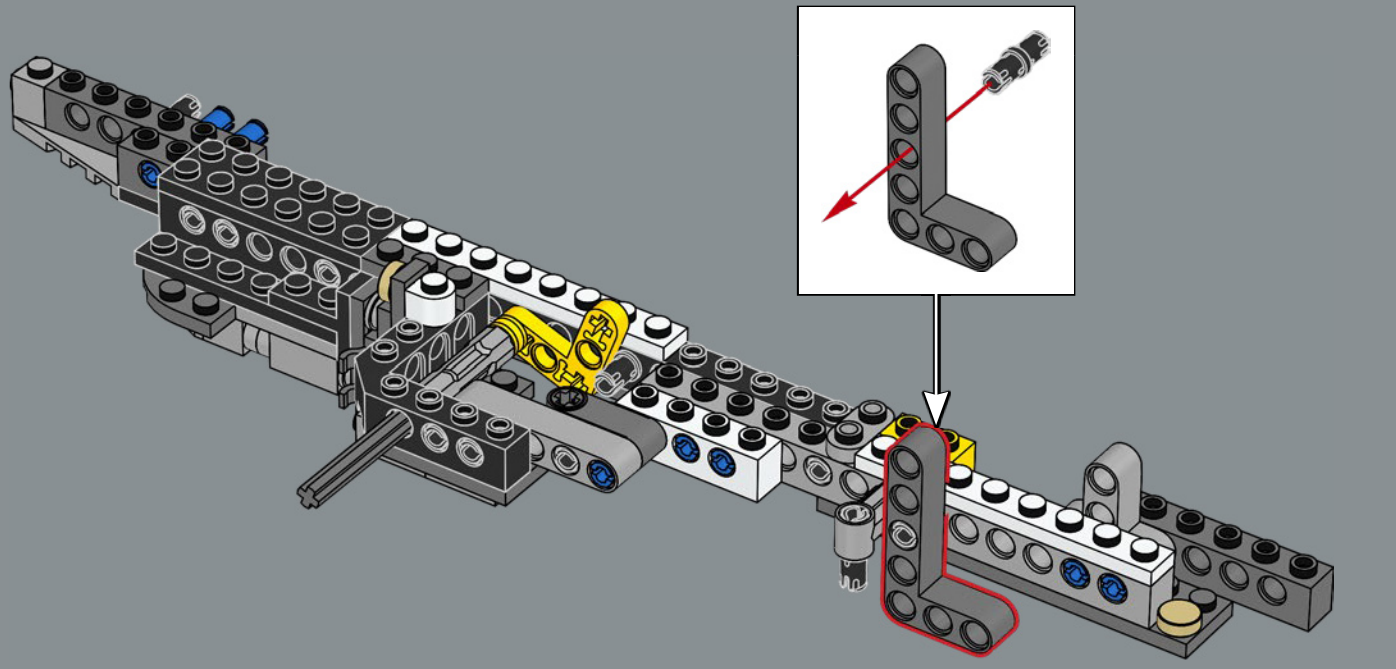

91

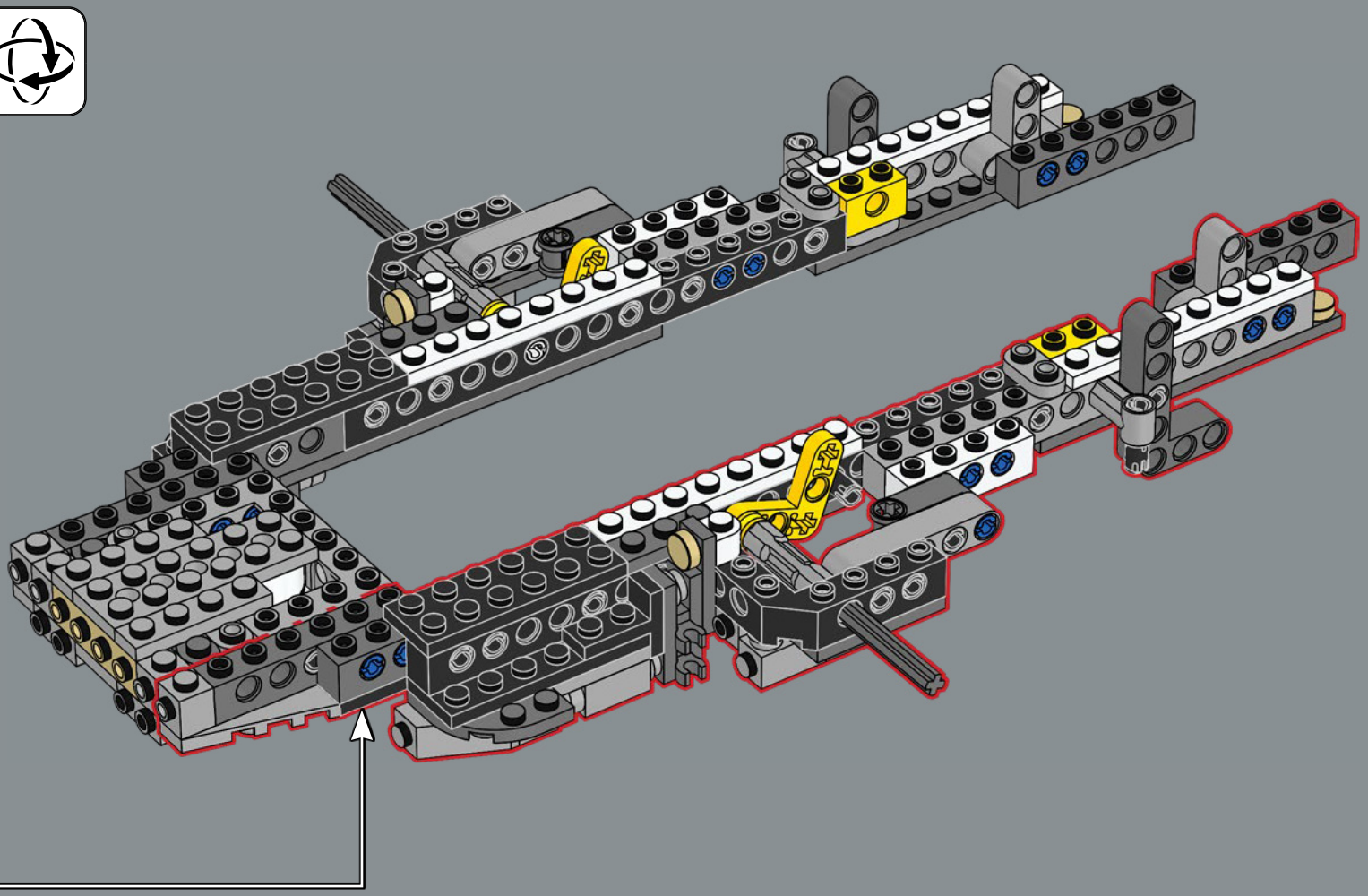

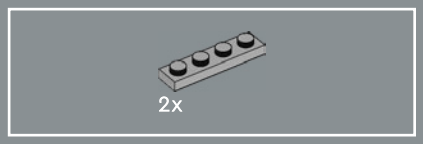


92

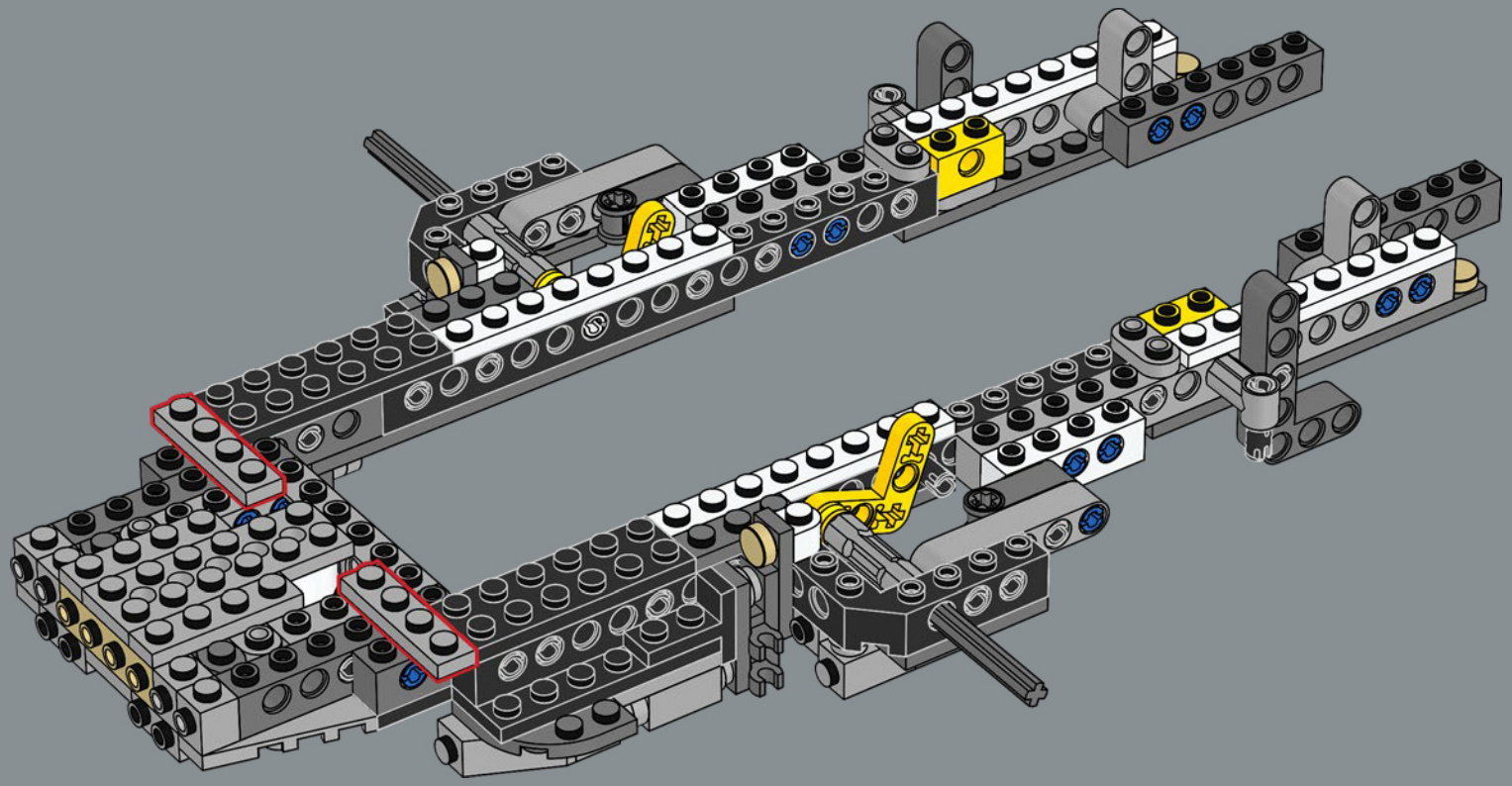



2x

93



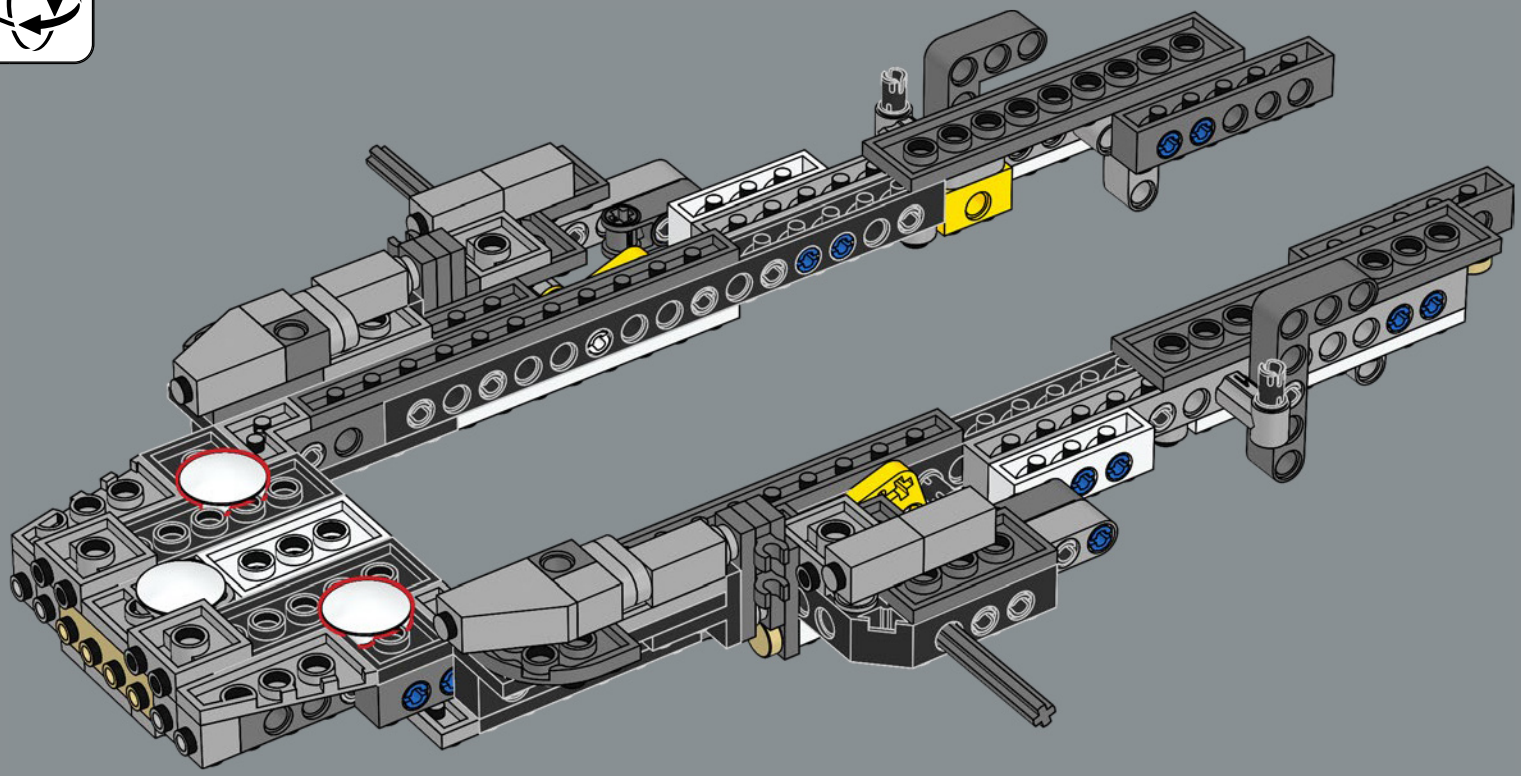

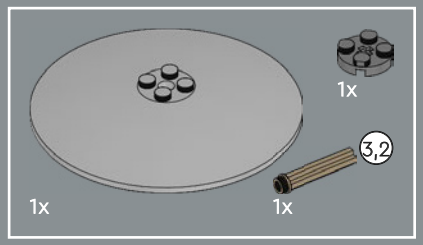


# 94

1

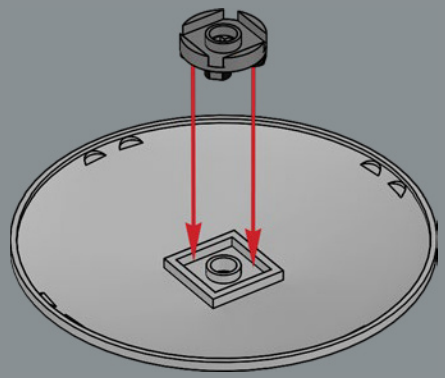

2

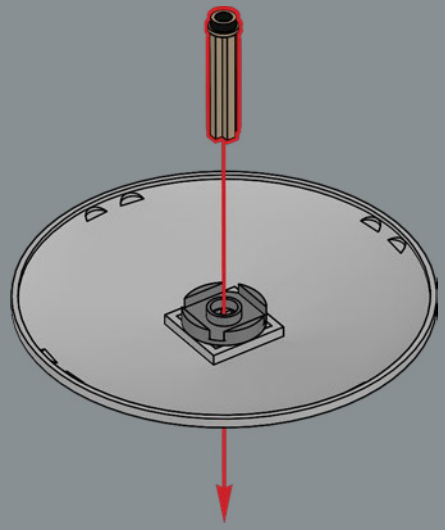

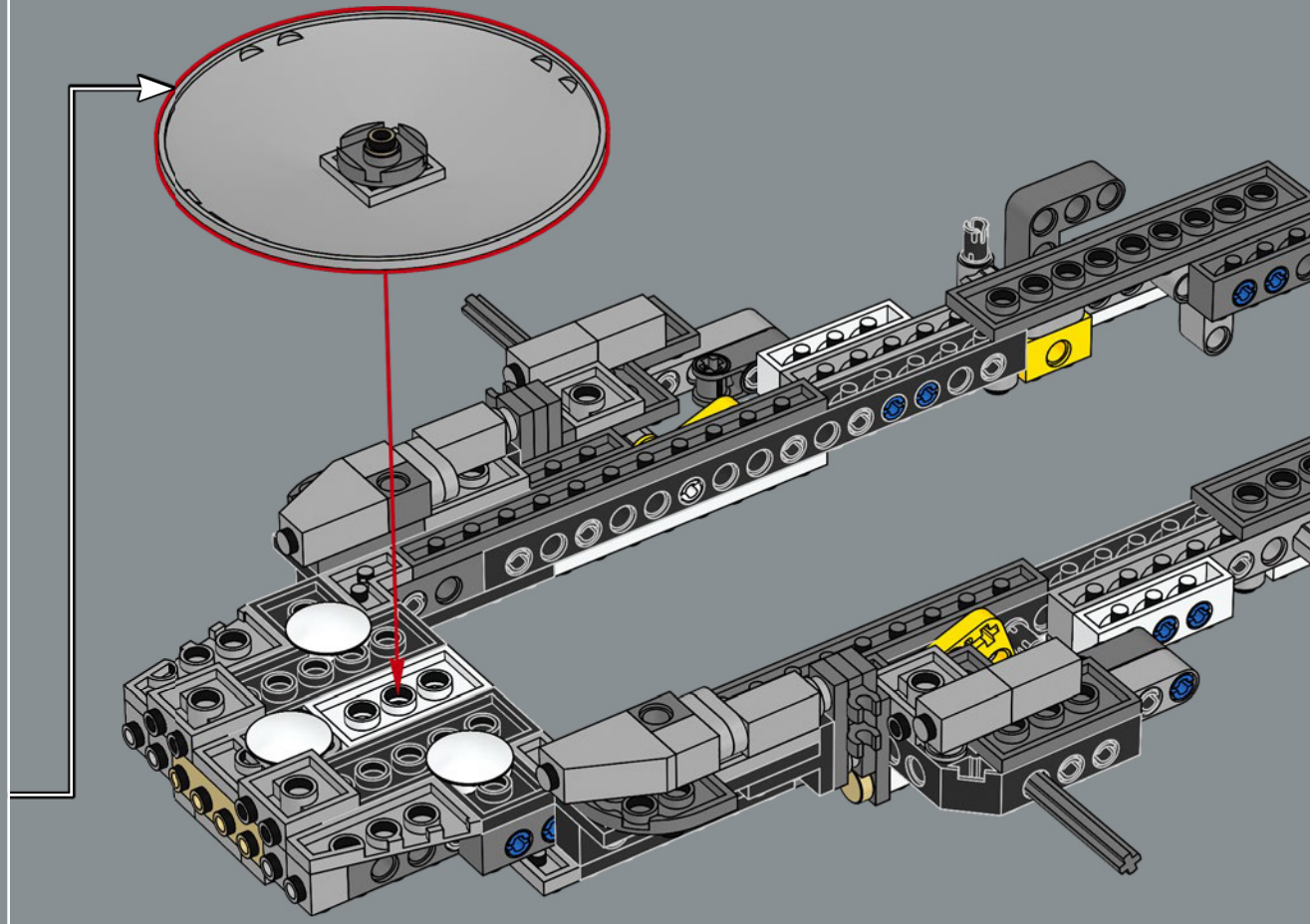

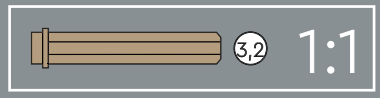

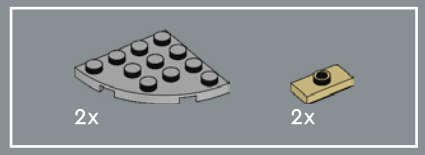


95



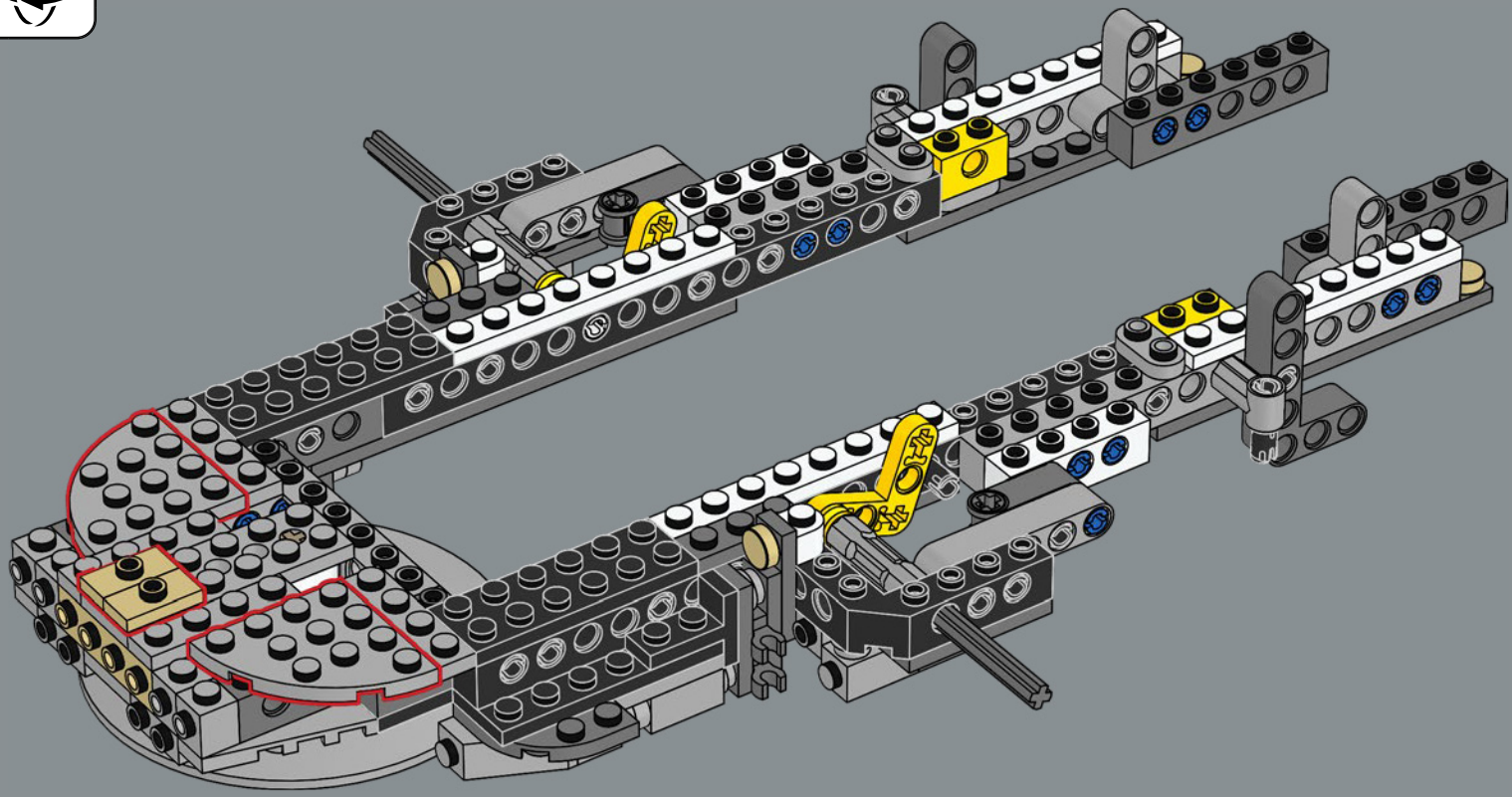

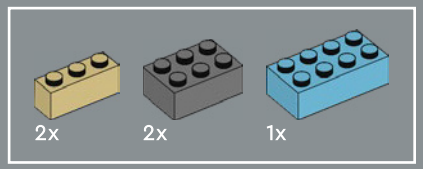


96

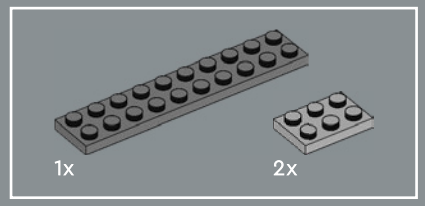


97

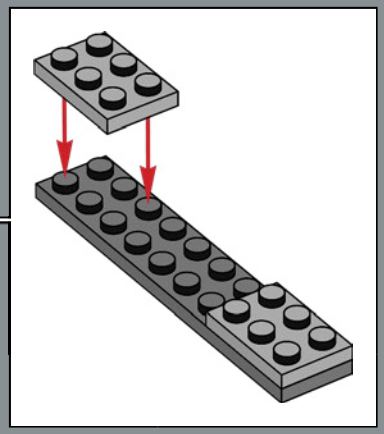

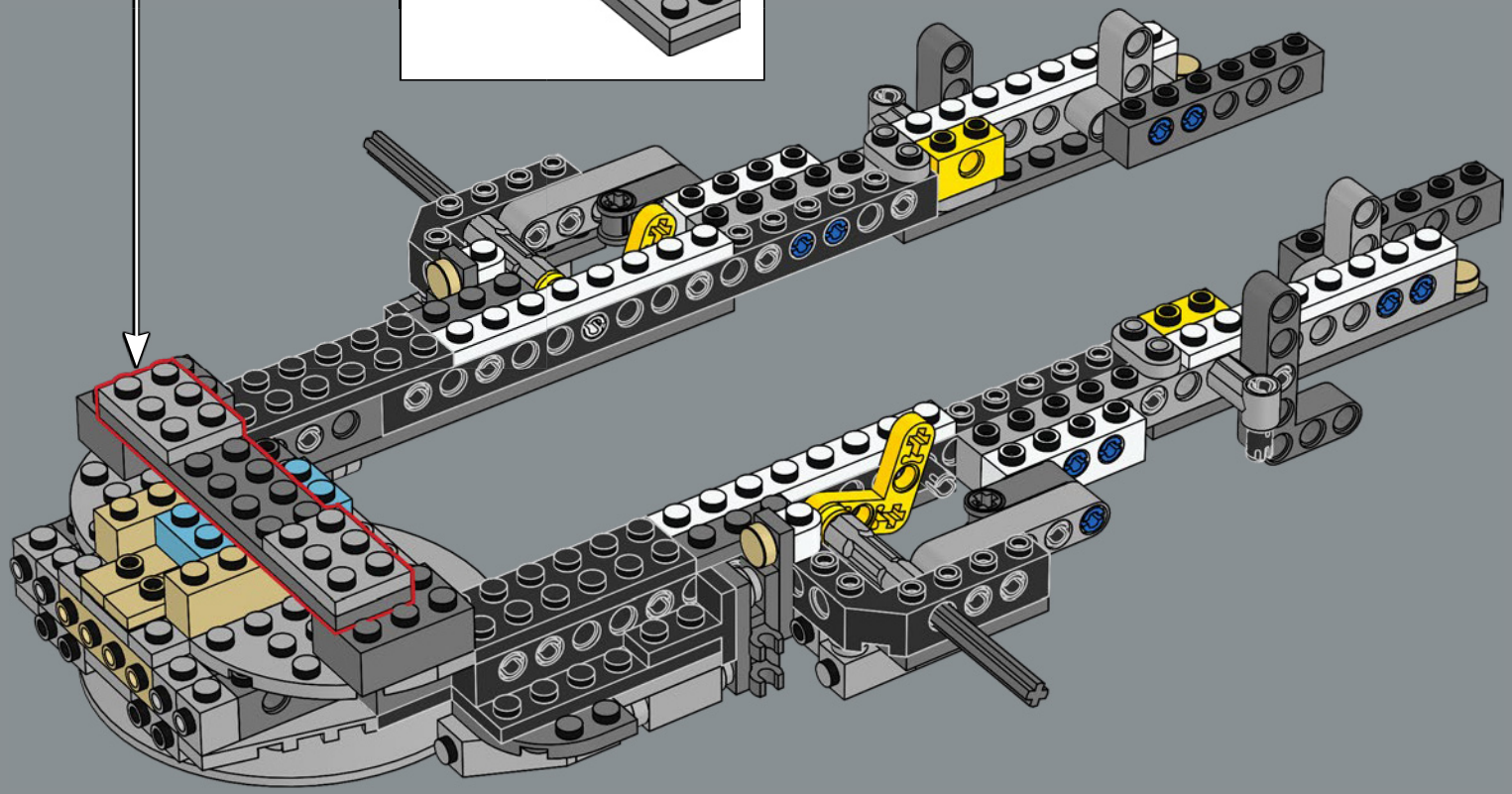




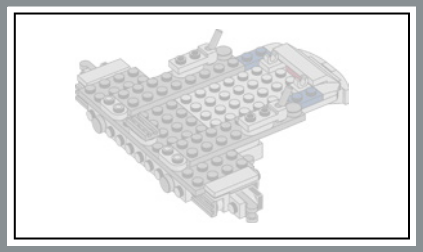

1x 1x

98

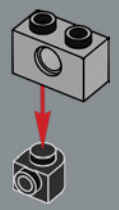

1x

99

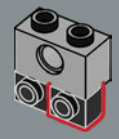

2x

100

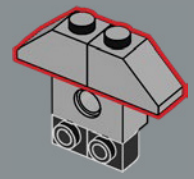

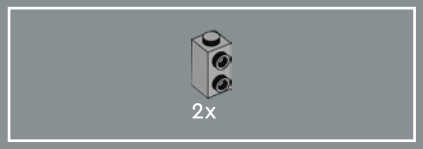


101

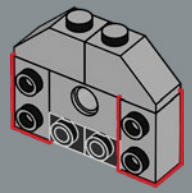

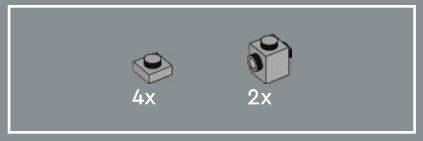


102



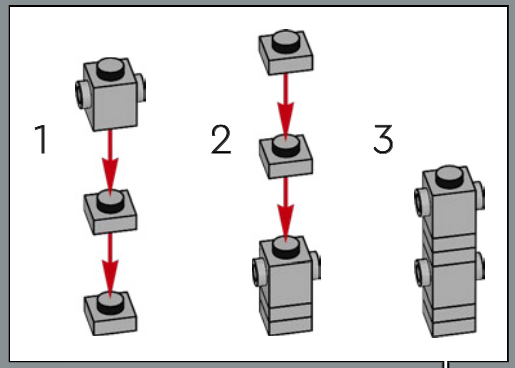


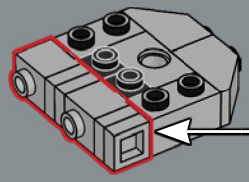

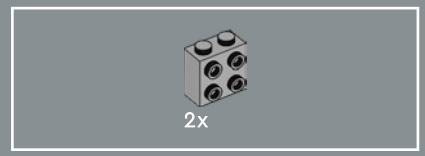


103

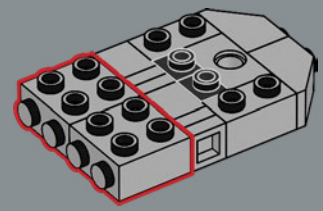

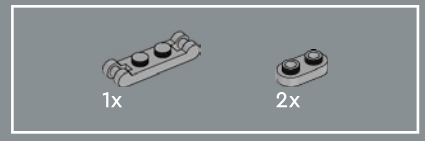


104

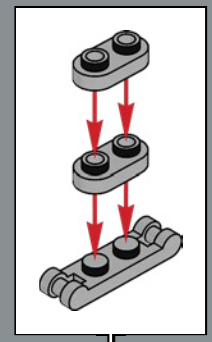

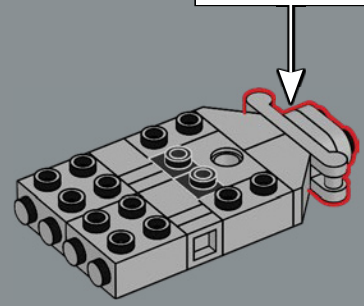

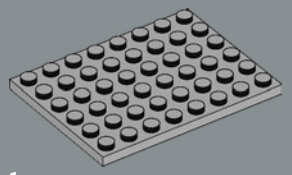


105



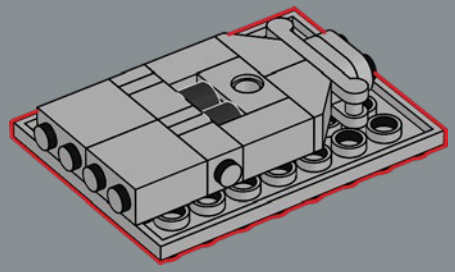




106

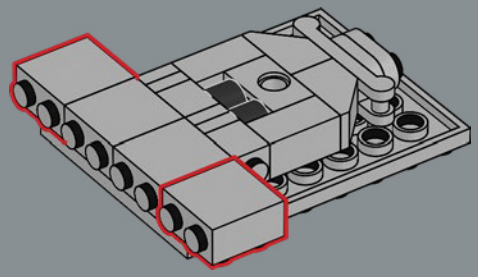

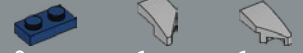


107



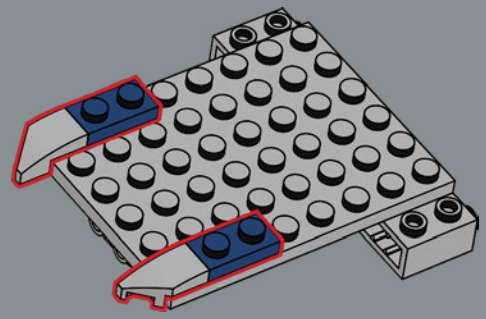




108

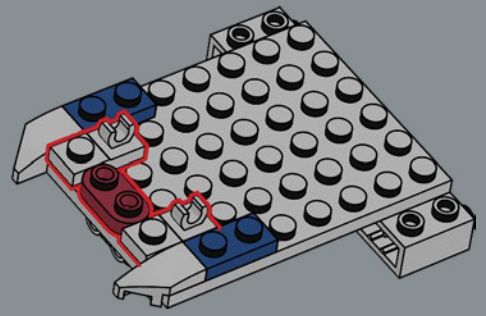

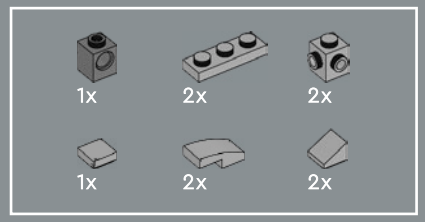


# 109

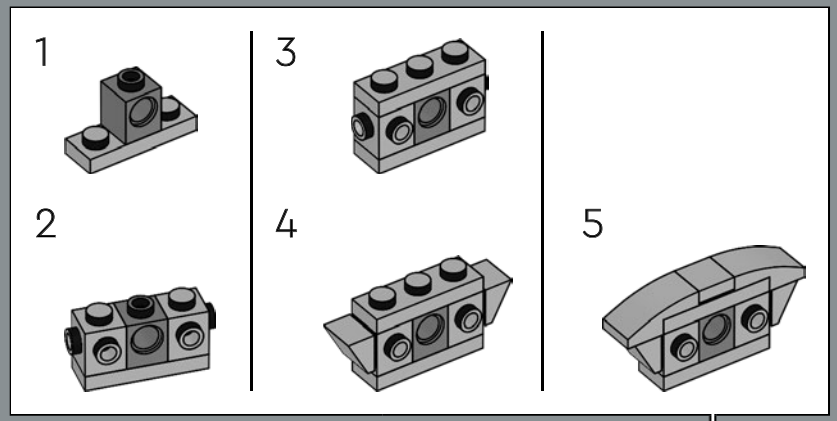


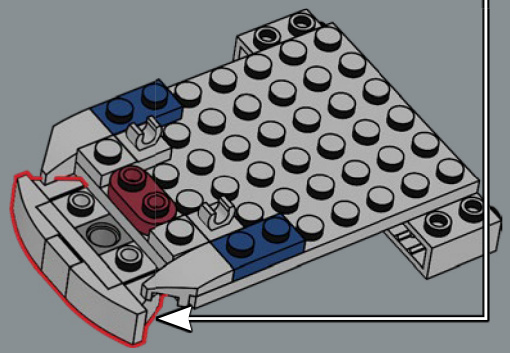

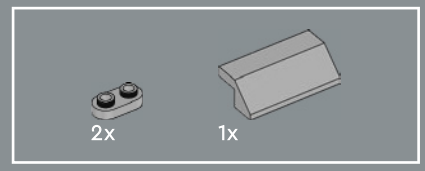


# 110

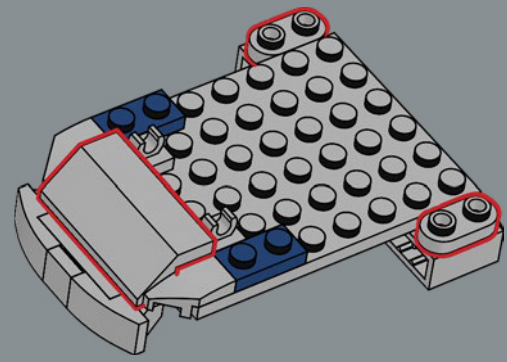




# 111

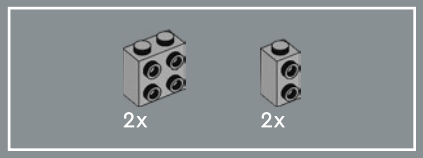


112

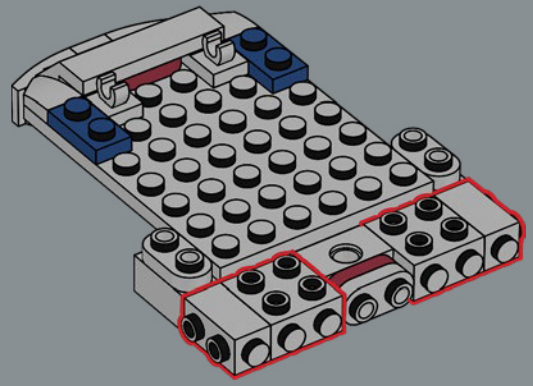

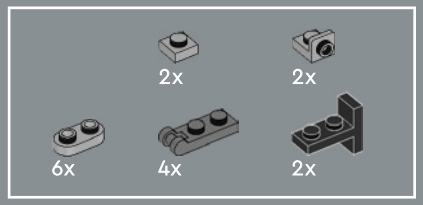


113

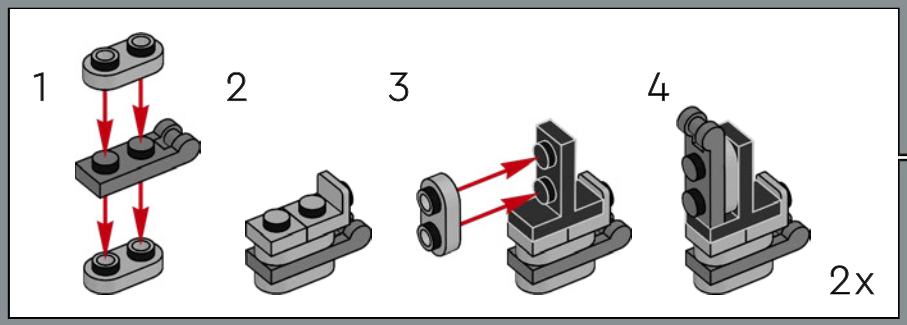


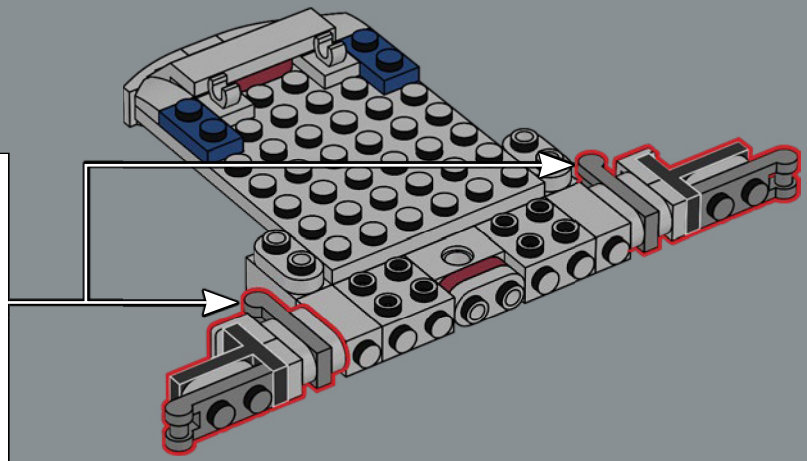

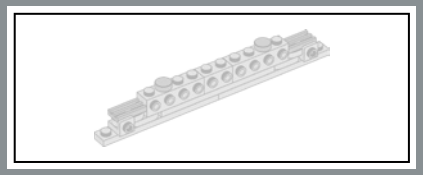

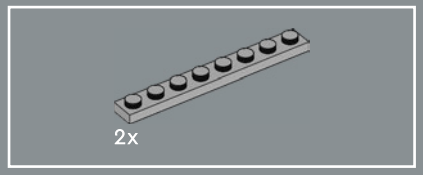


## 114

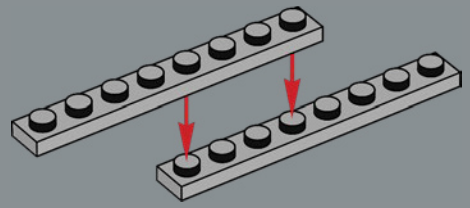

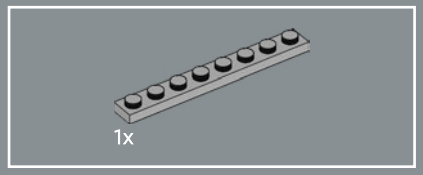


## 115

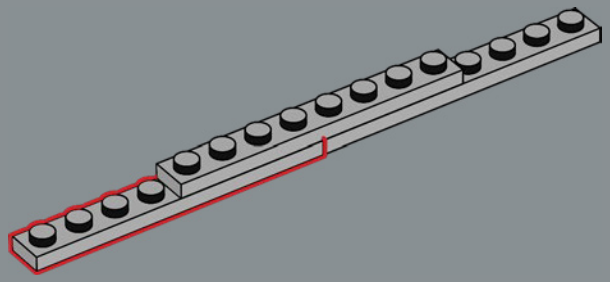

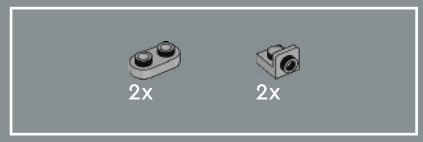


## 116

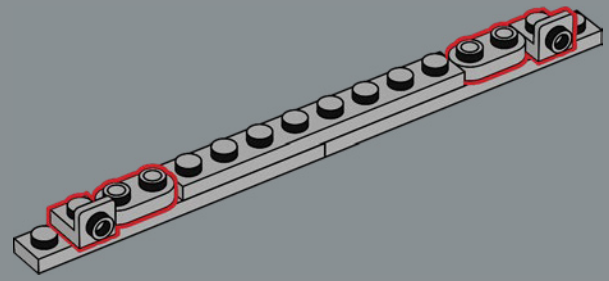




## 117

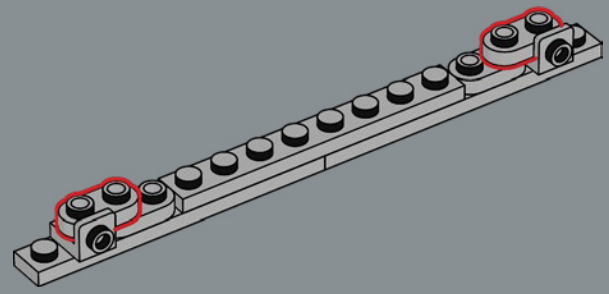

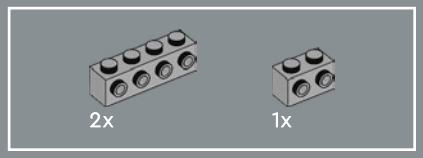


118

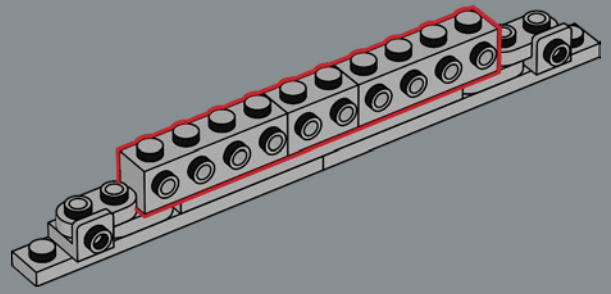

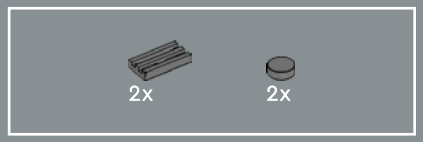


119

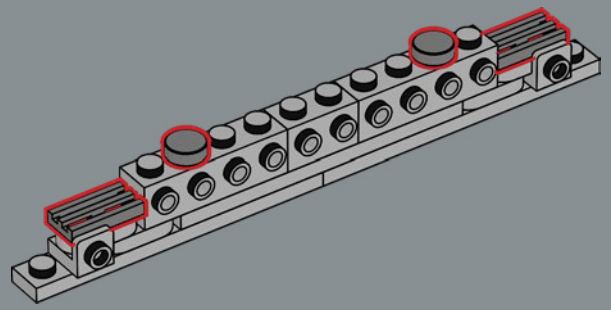

120

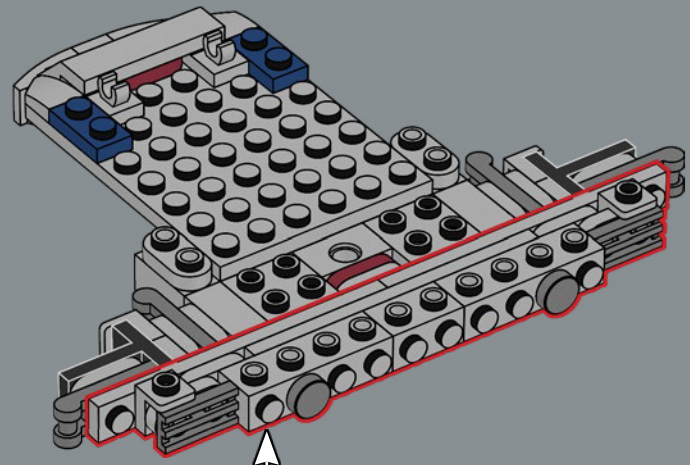

2x

121

2x

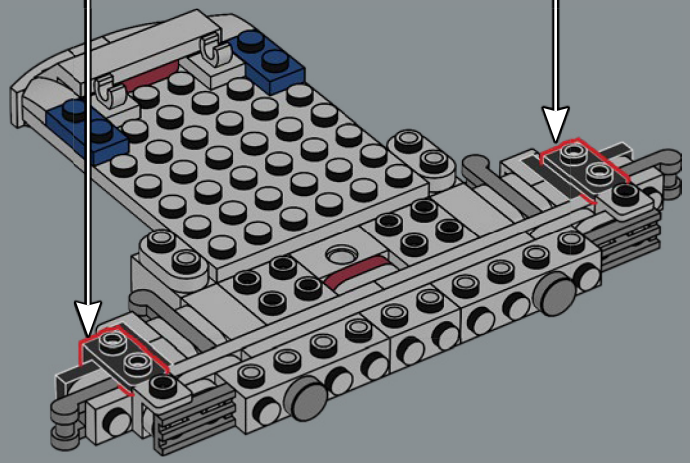

2x

122

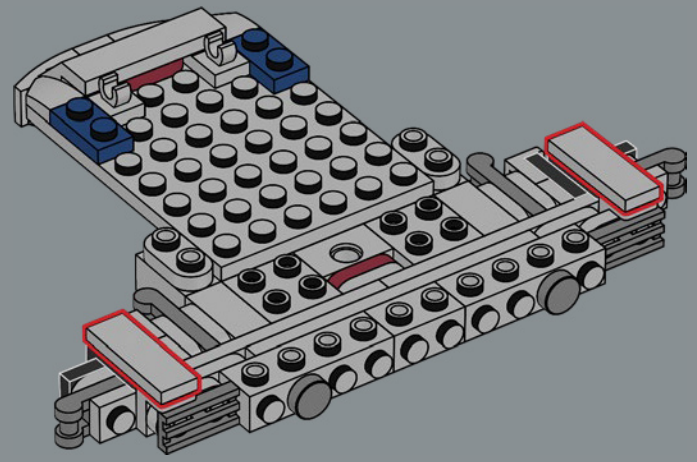

1x

123

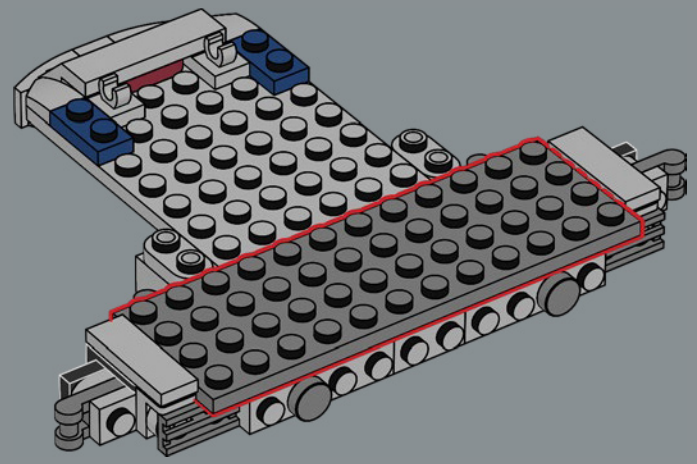

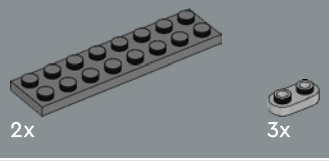


124

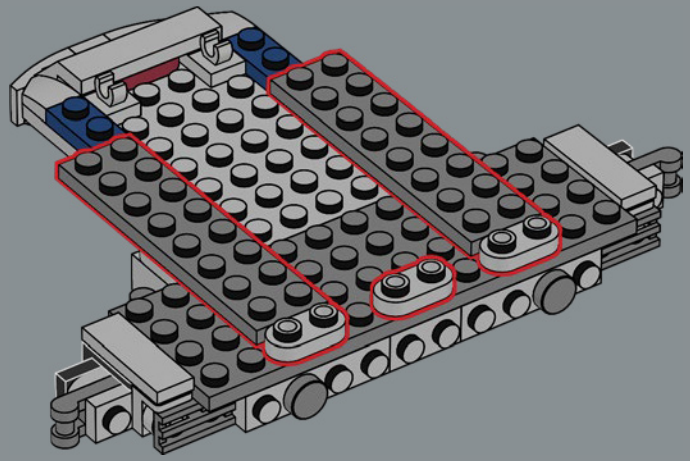




125

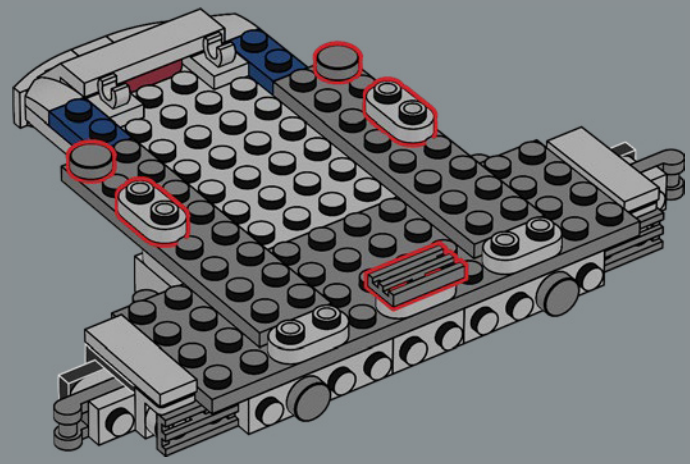

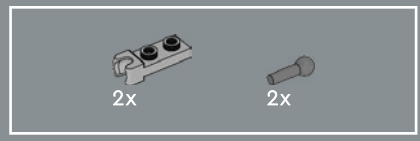


126

127

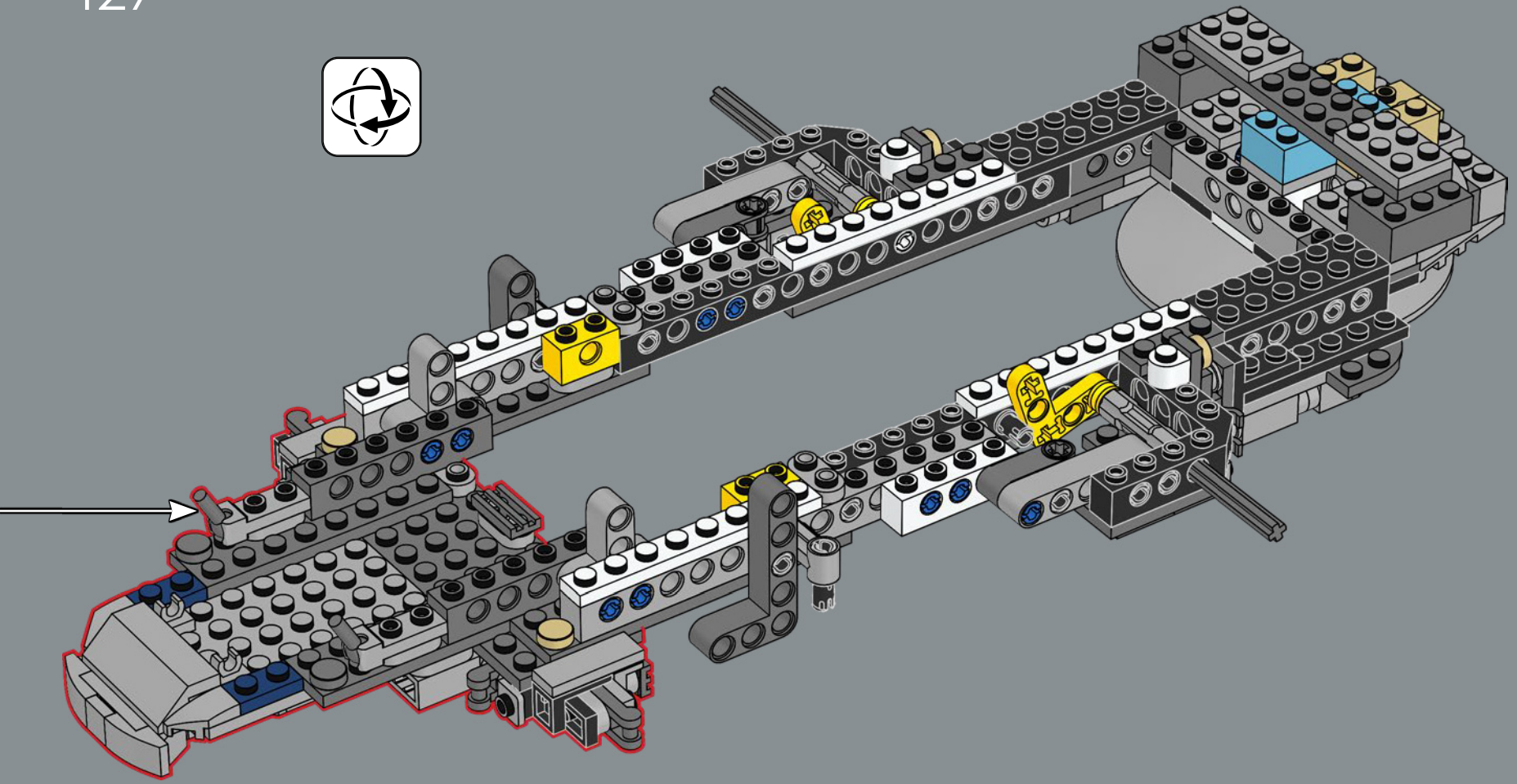

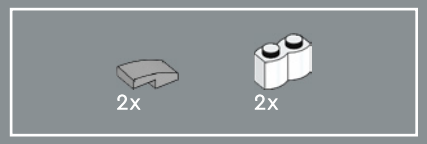


# 128




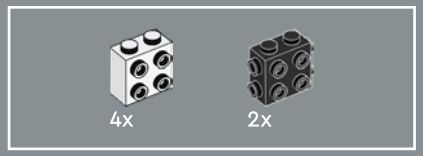


129

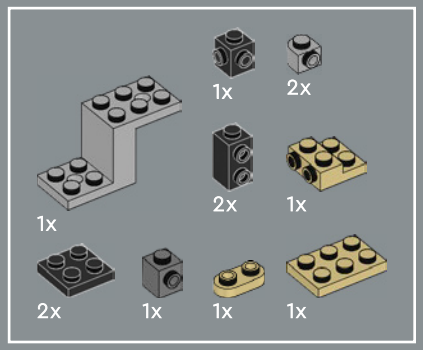


# 130

1

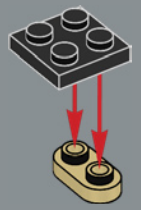

2

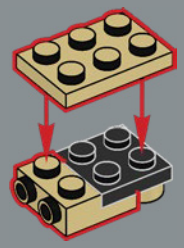

3

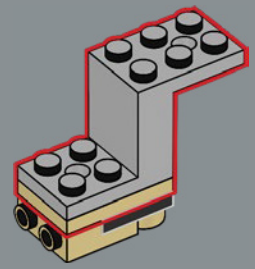

4

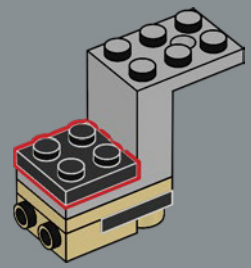

5

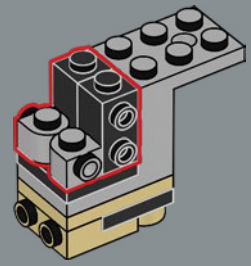

6

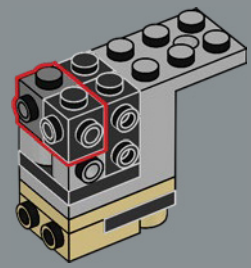

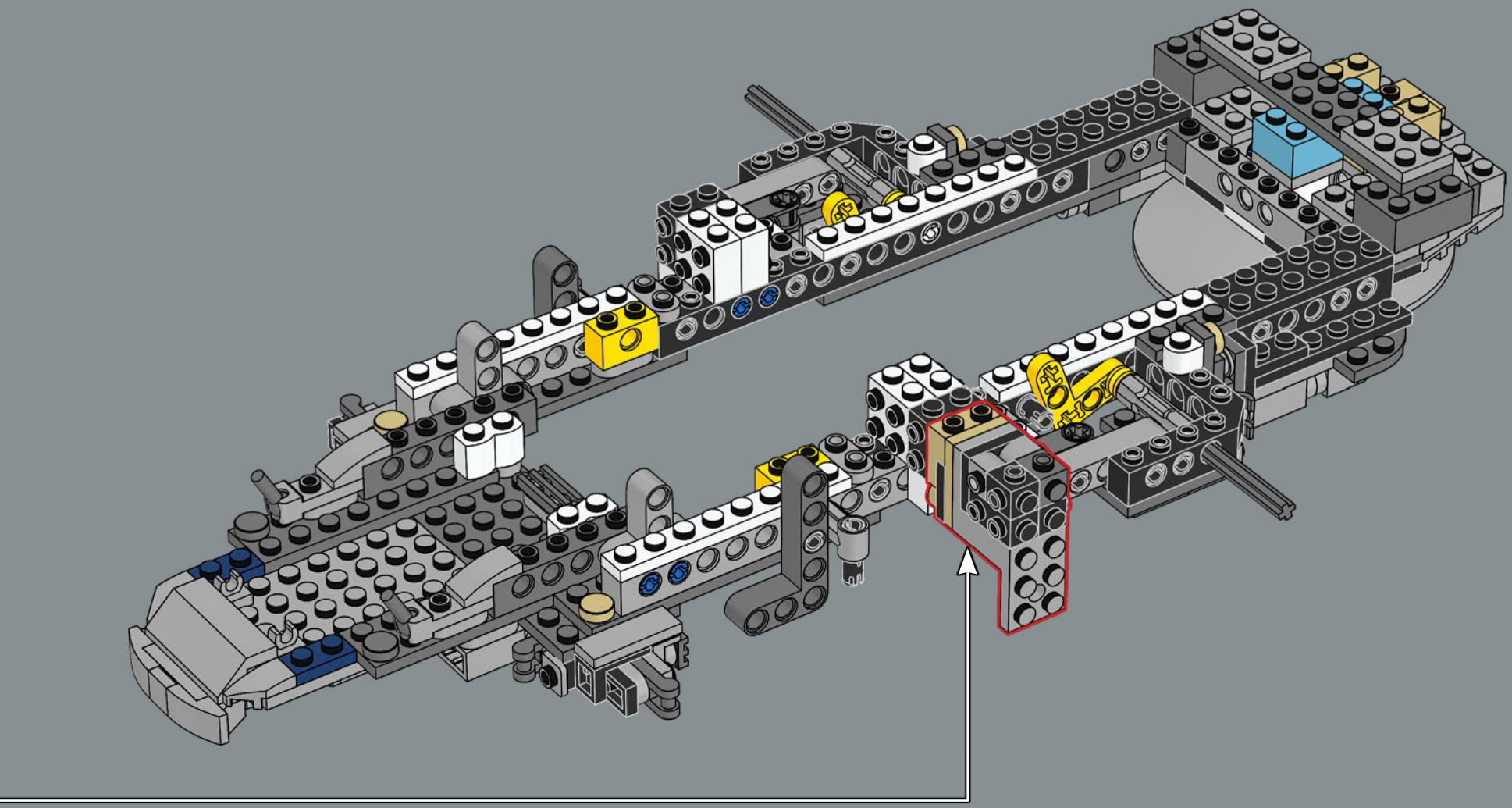

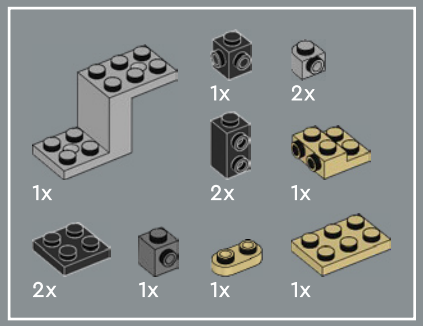


# 131

1

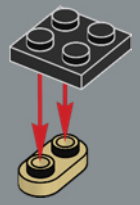

2

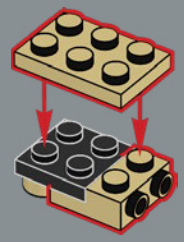

3

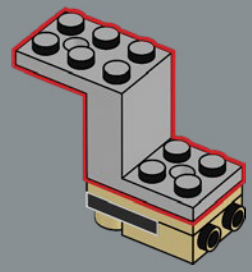

4

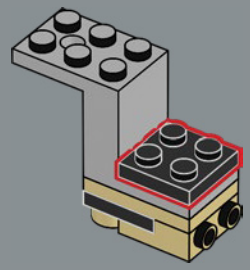

5

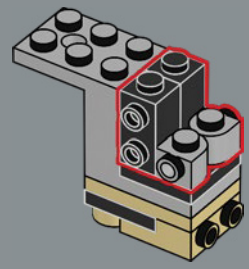

6

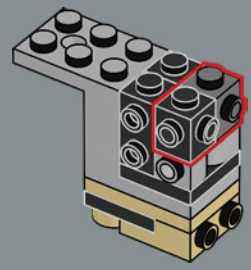

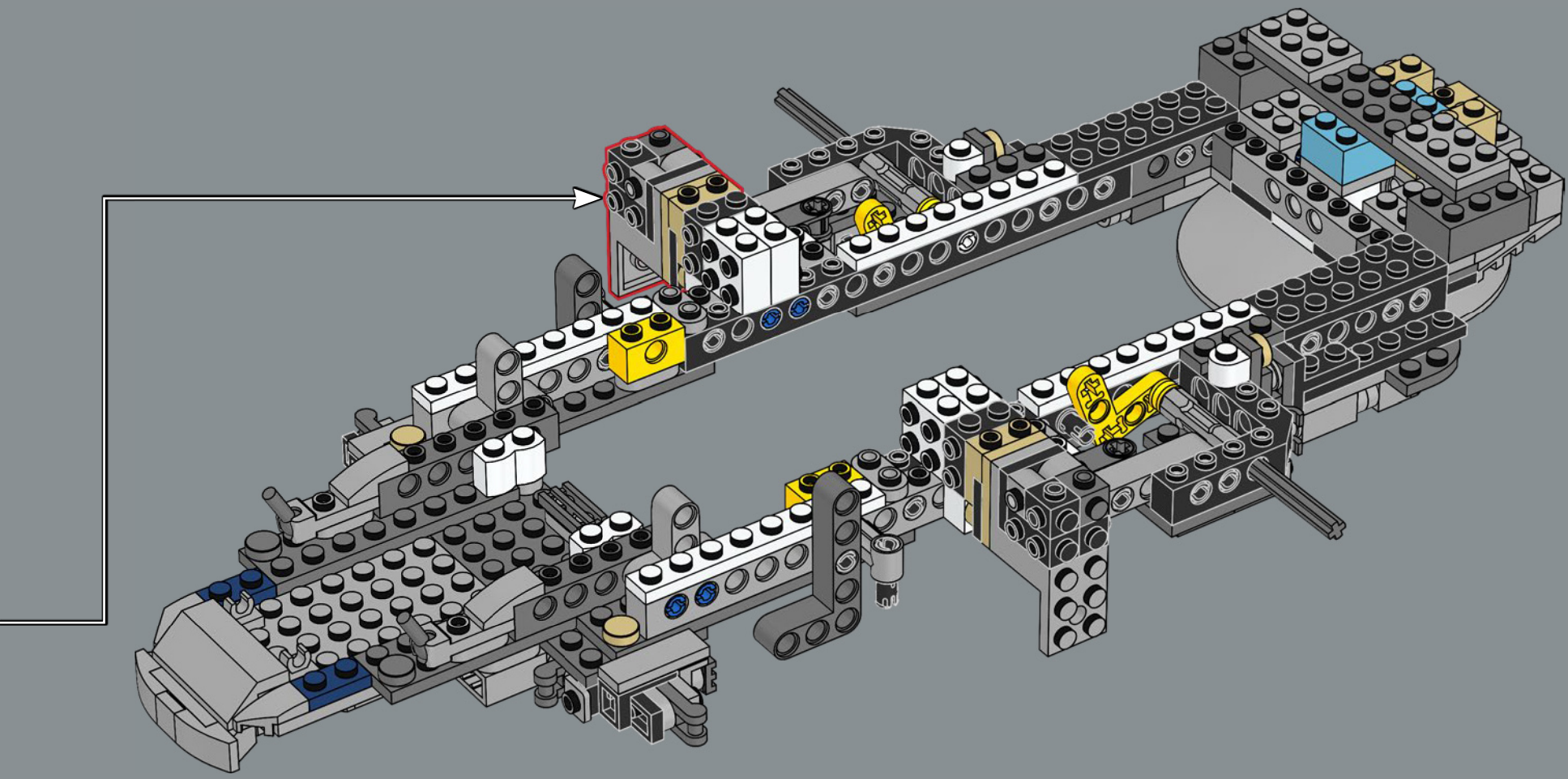

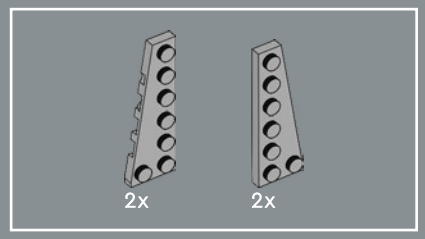


132

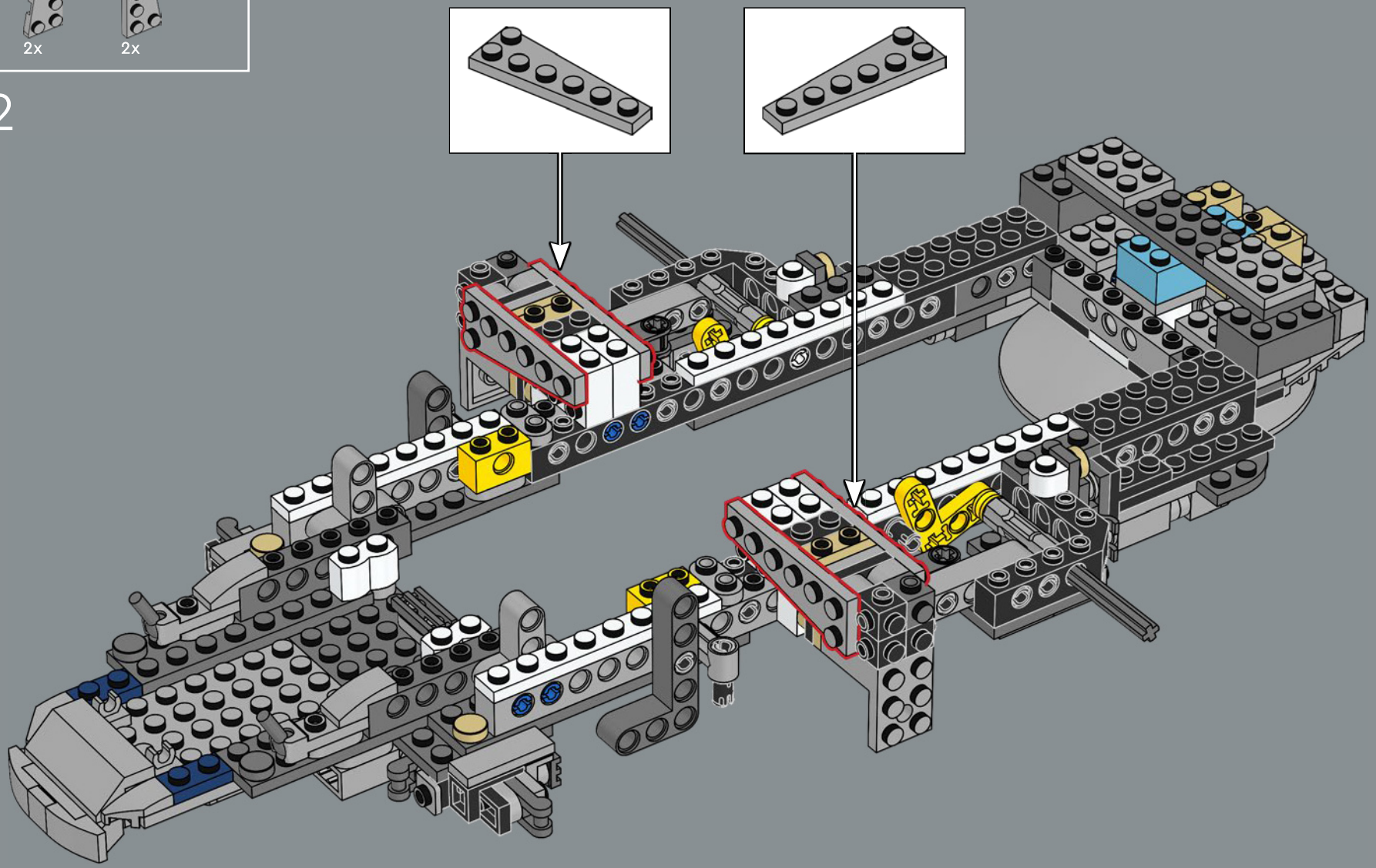

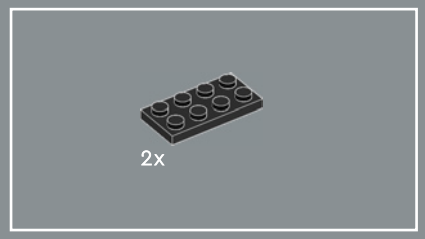


133

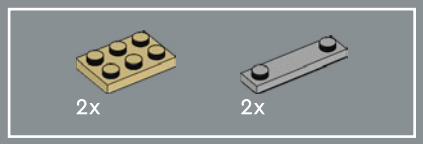


# 134

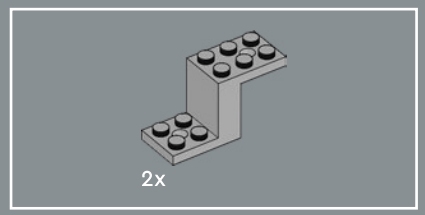


135

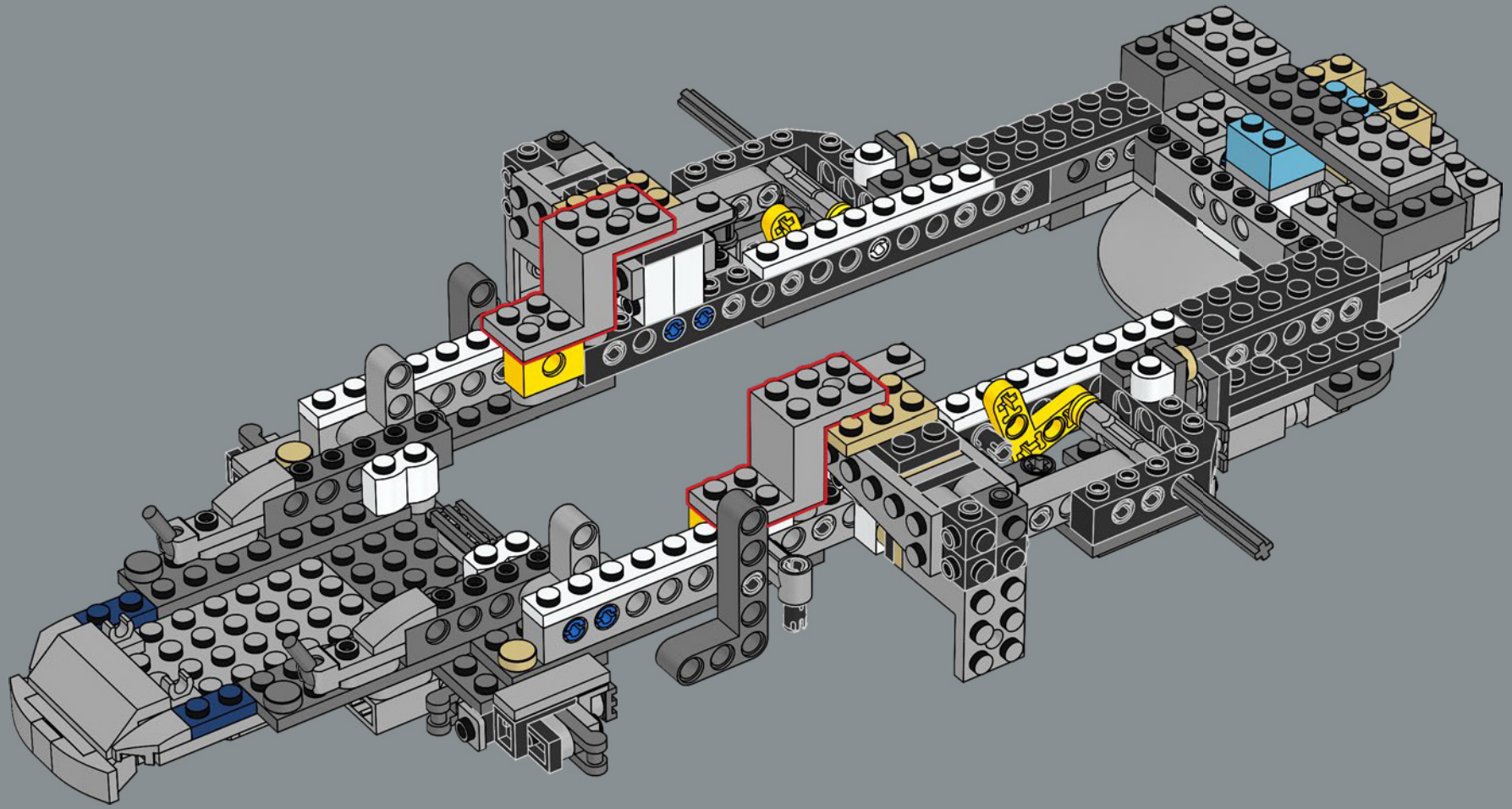

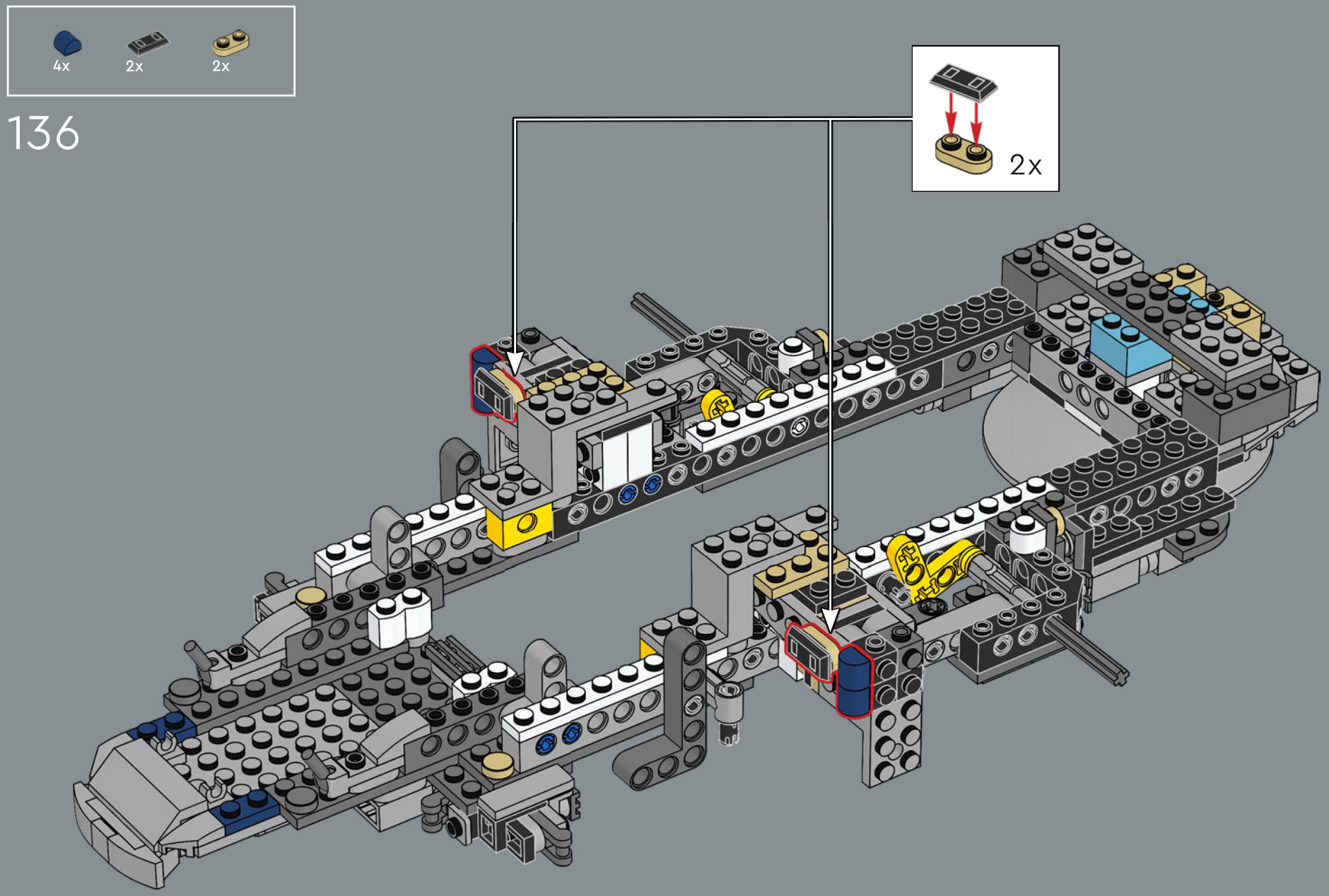
4x
2x
2x
136
2x

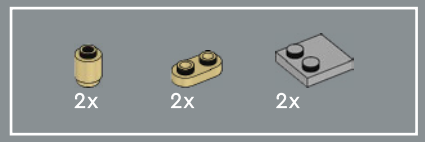


137

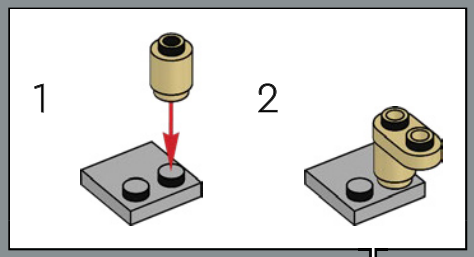


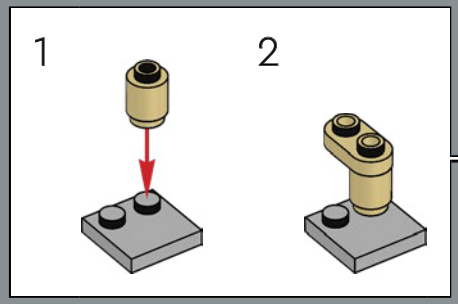

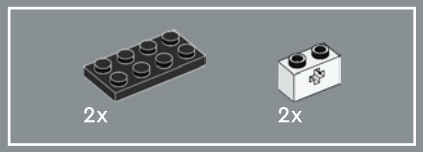


# 138

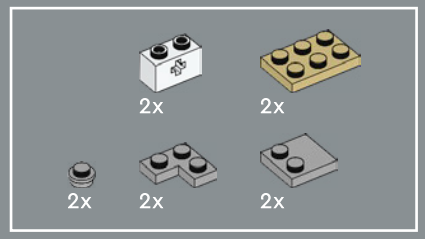


# 139

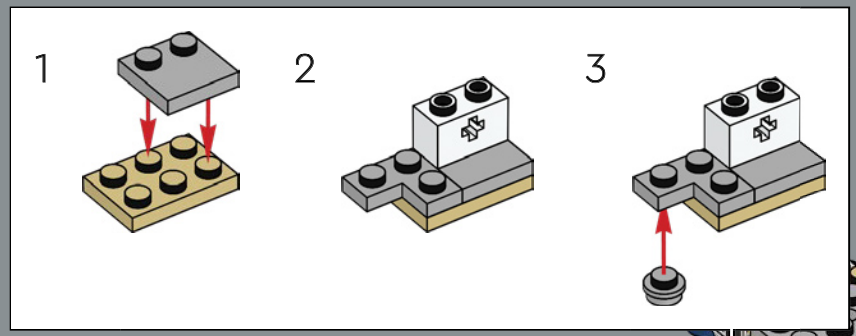


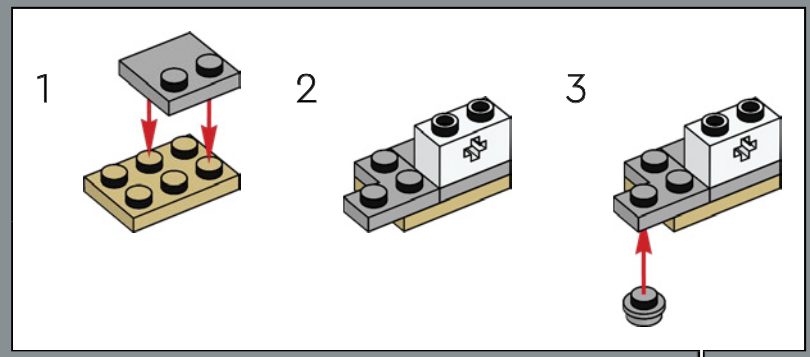

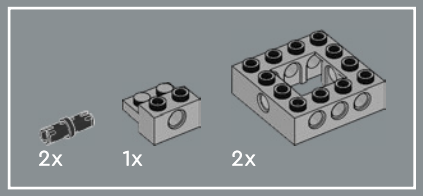


140

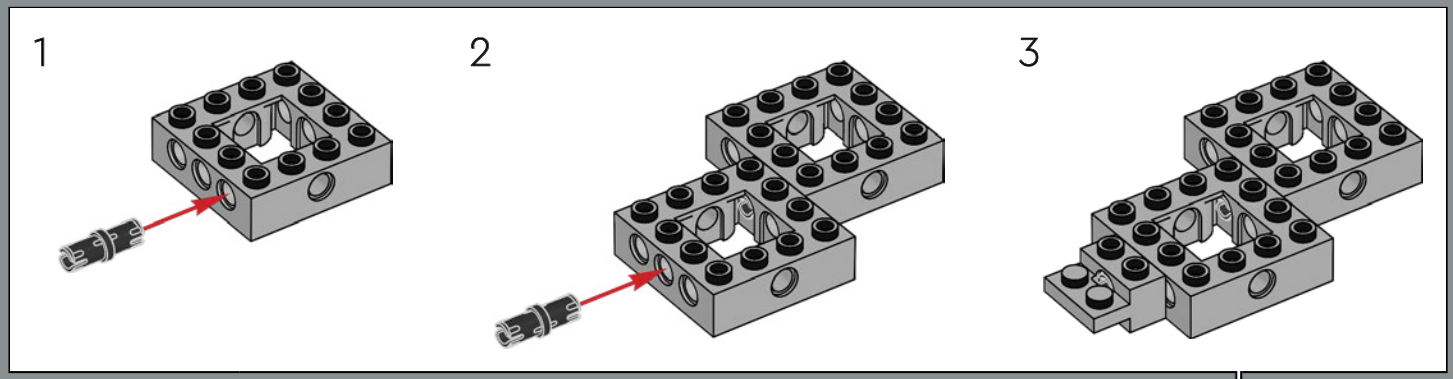


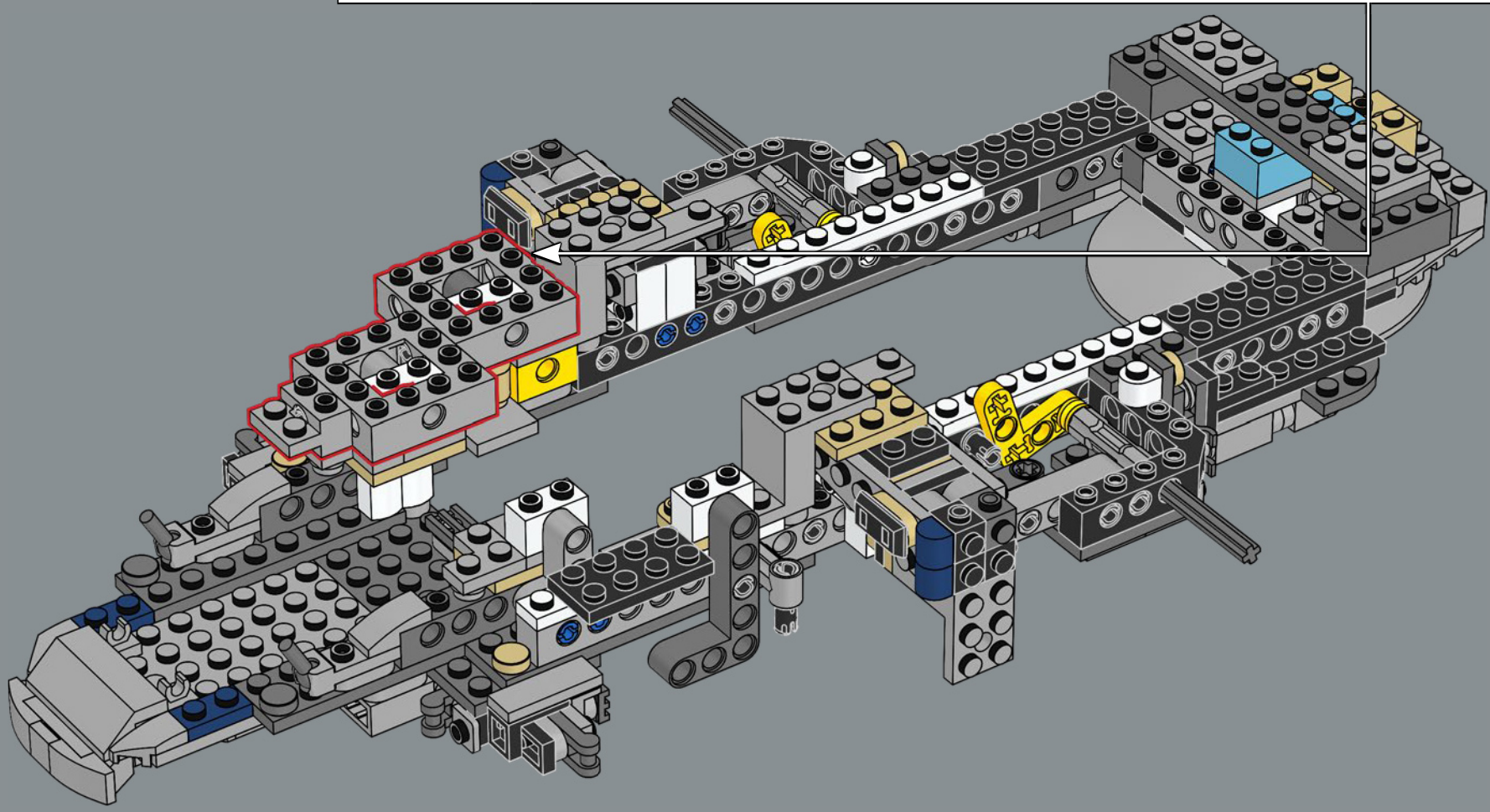

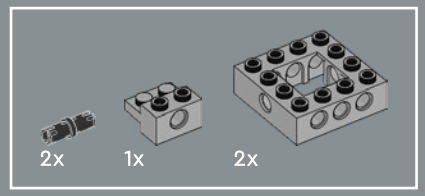


141

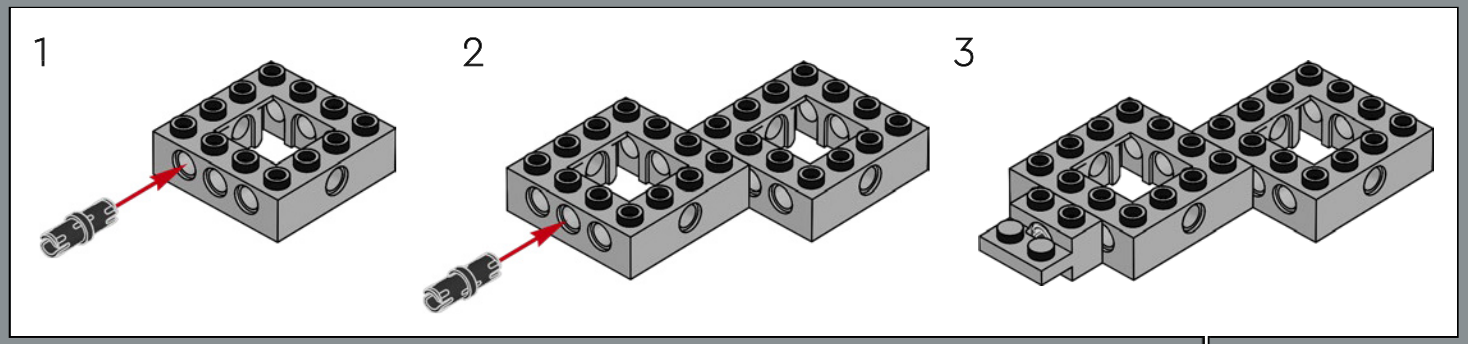


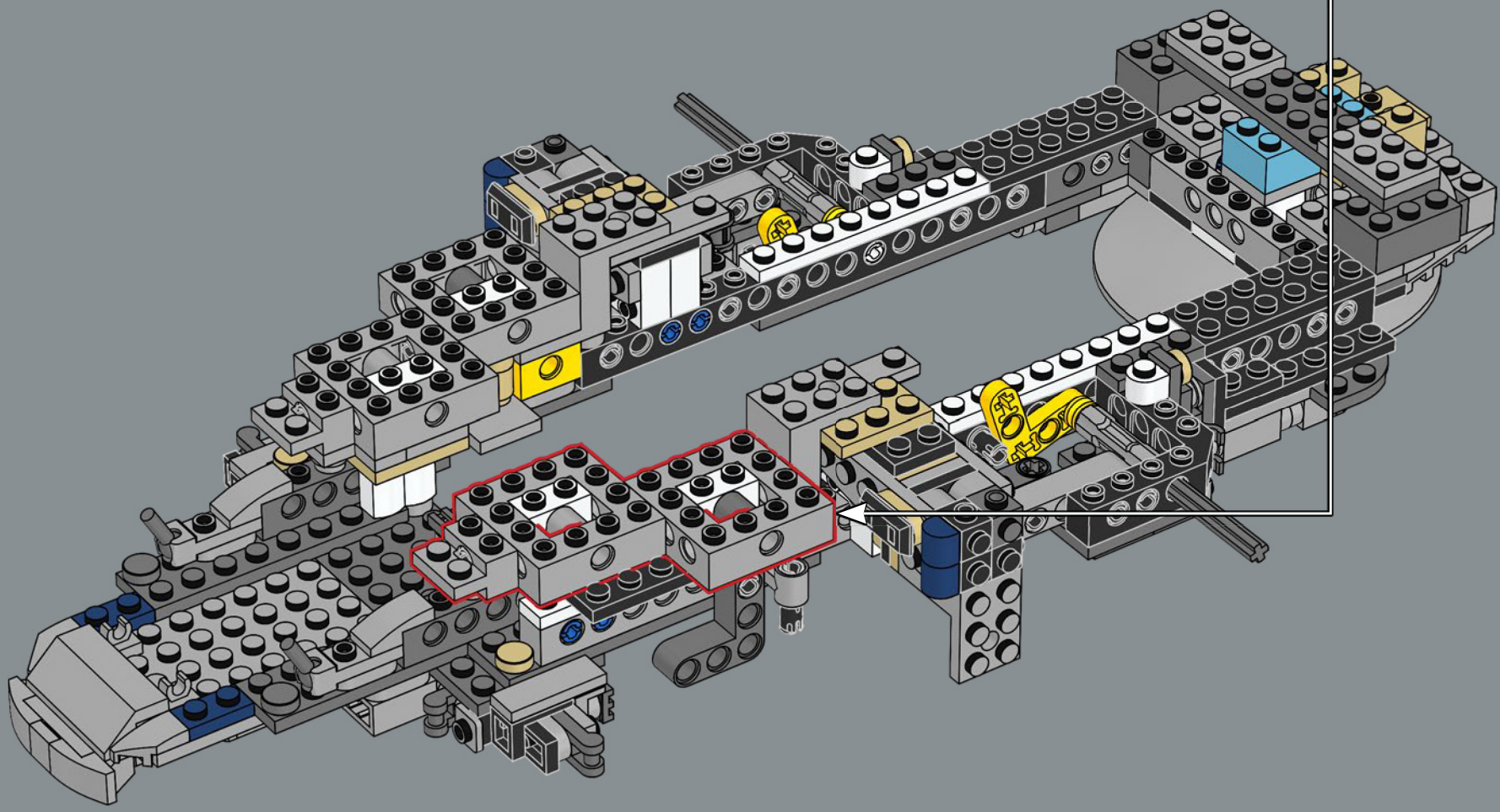

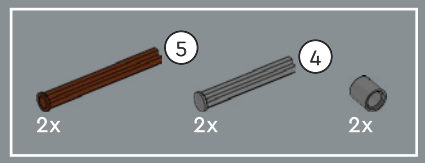


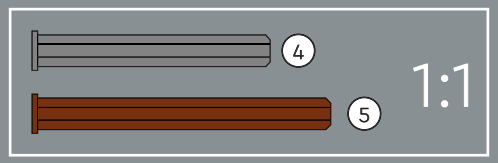


# 142

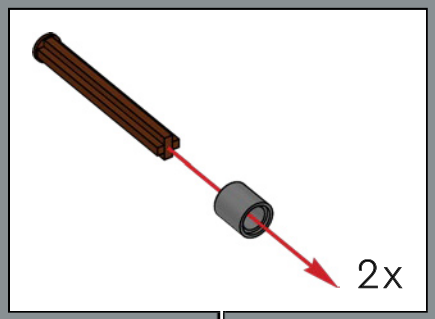


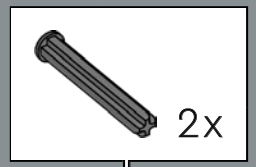

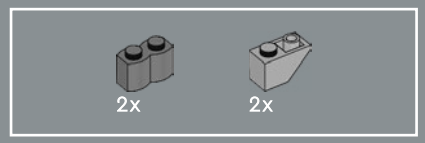


# 143

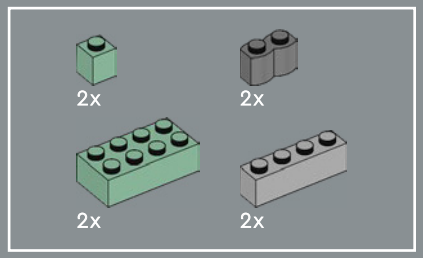


144

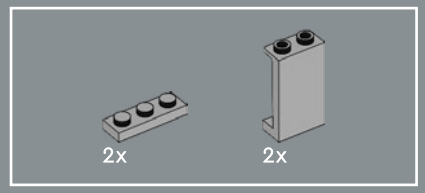


145

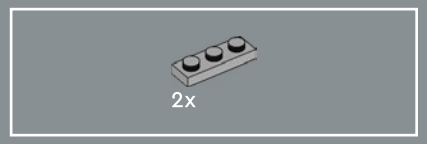


# 146

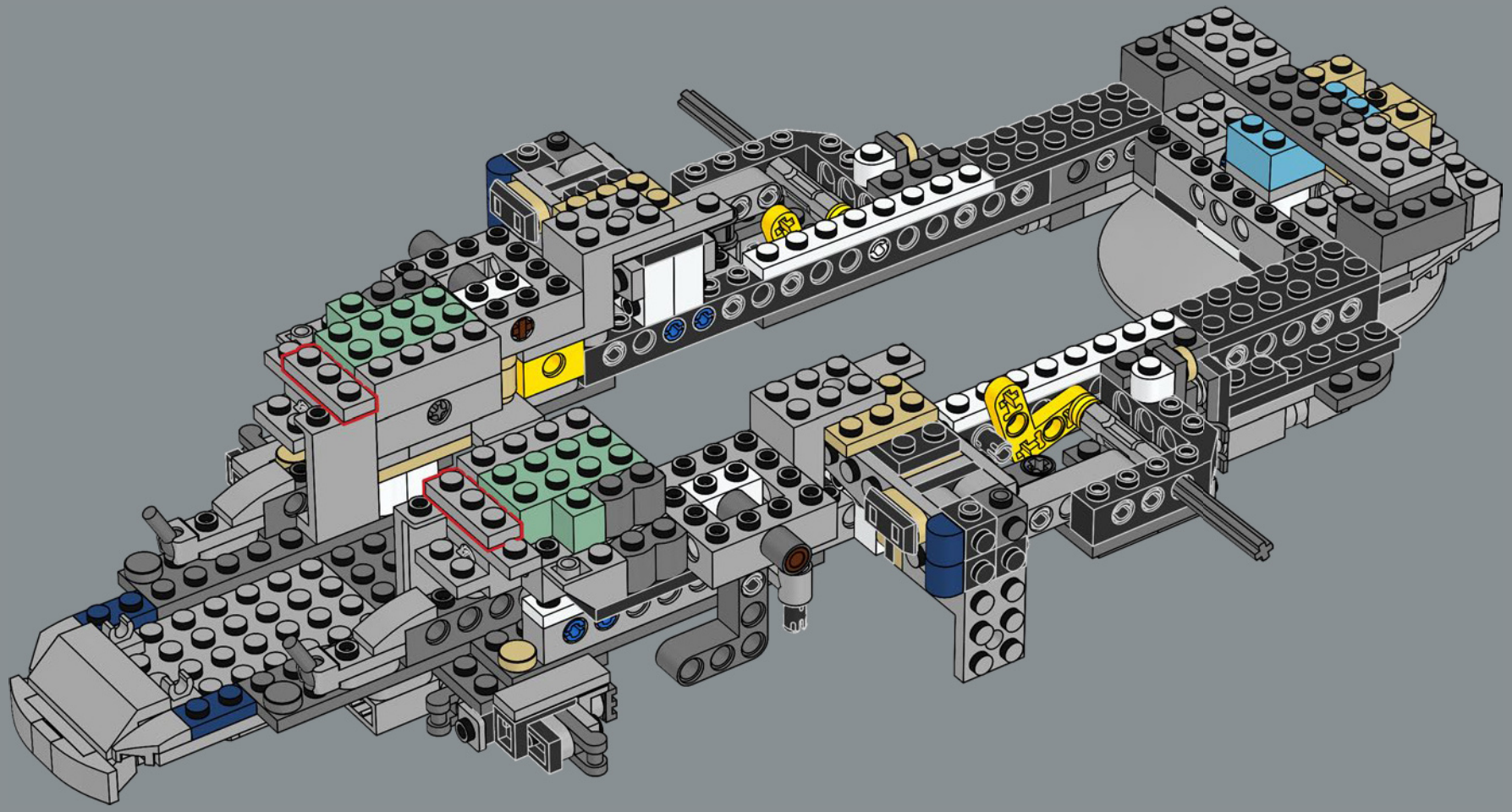

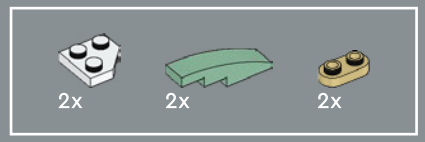


147

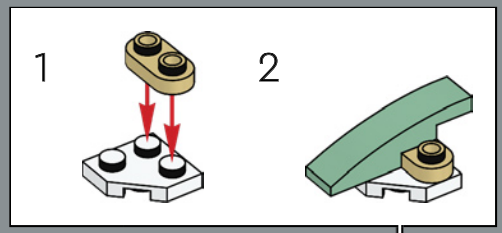


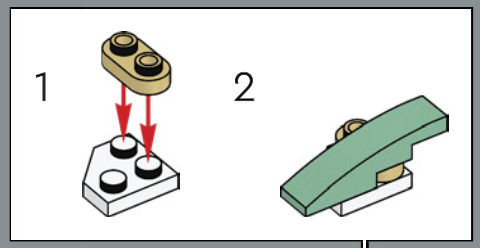




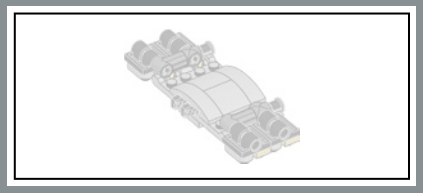

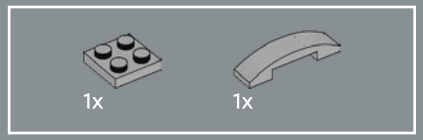


148

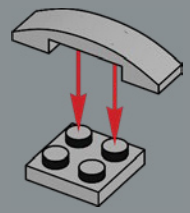

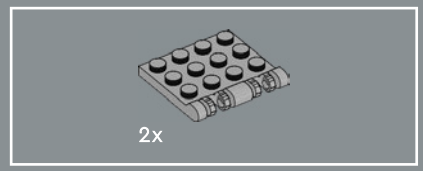


149

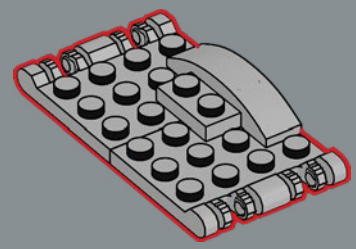




150

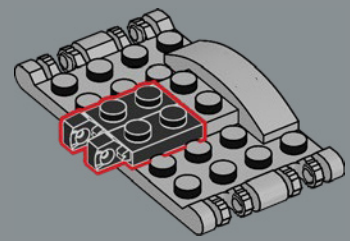

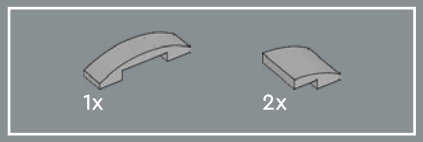


151

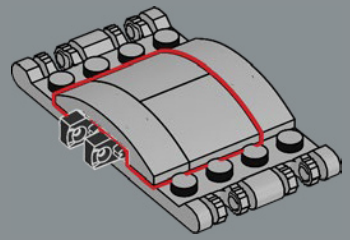

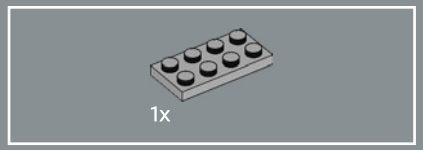


152



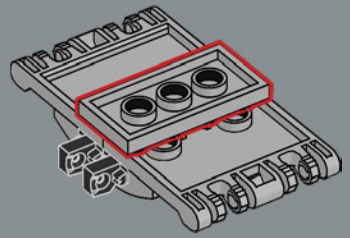

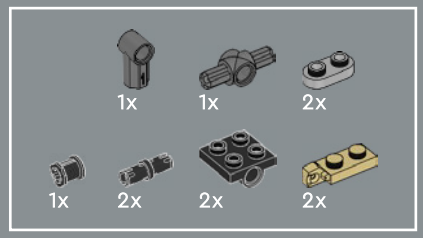


153

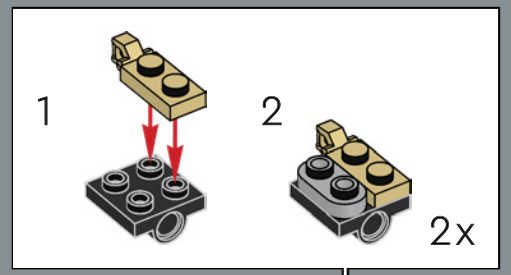


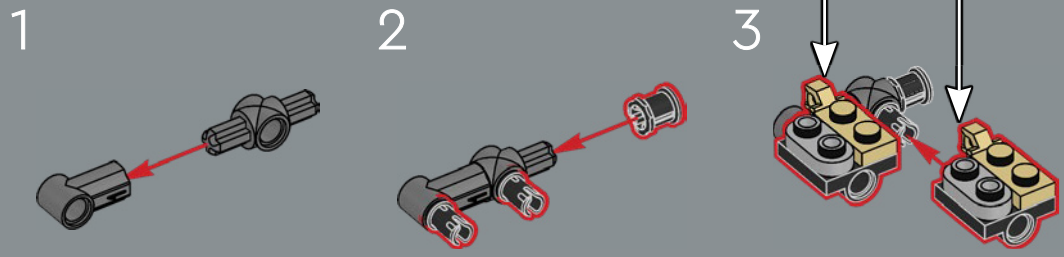


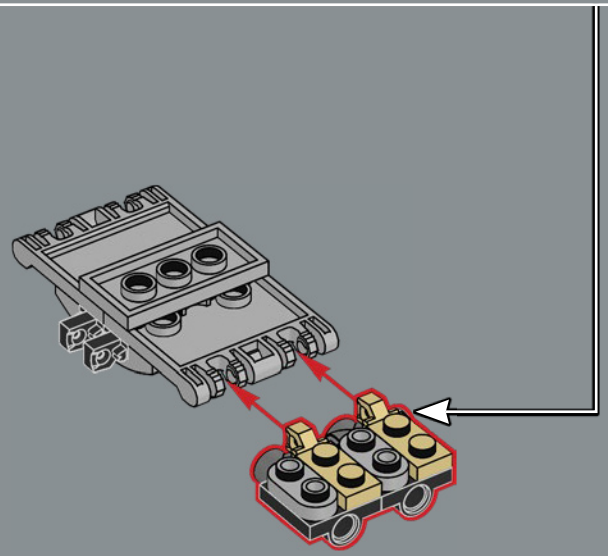

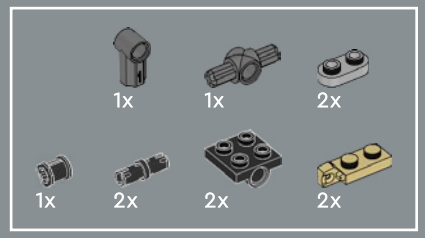


# 154

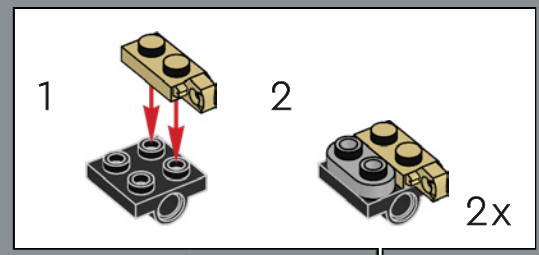


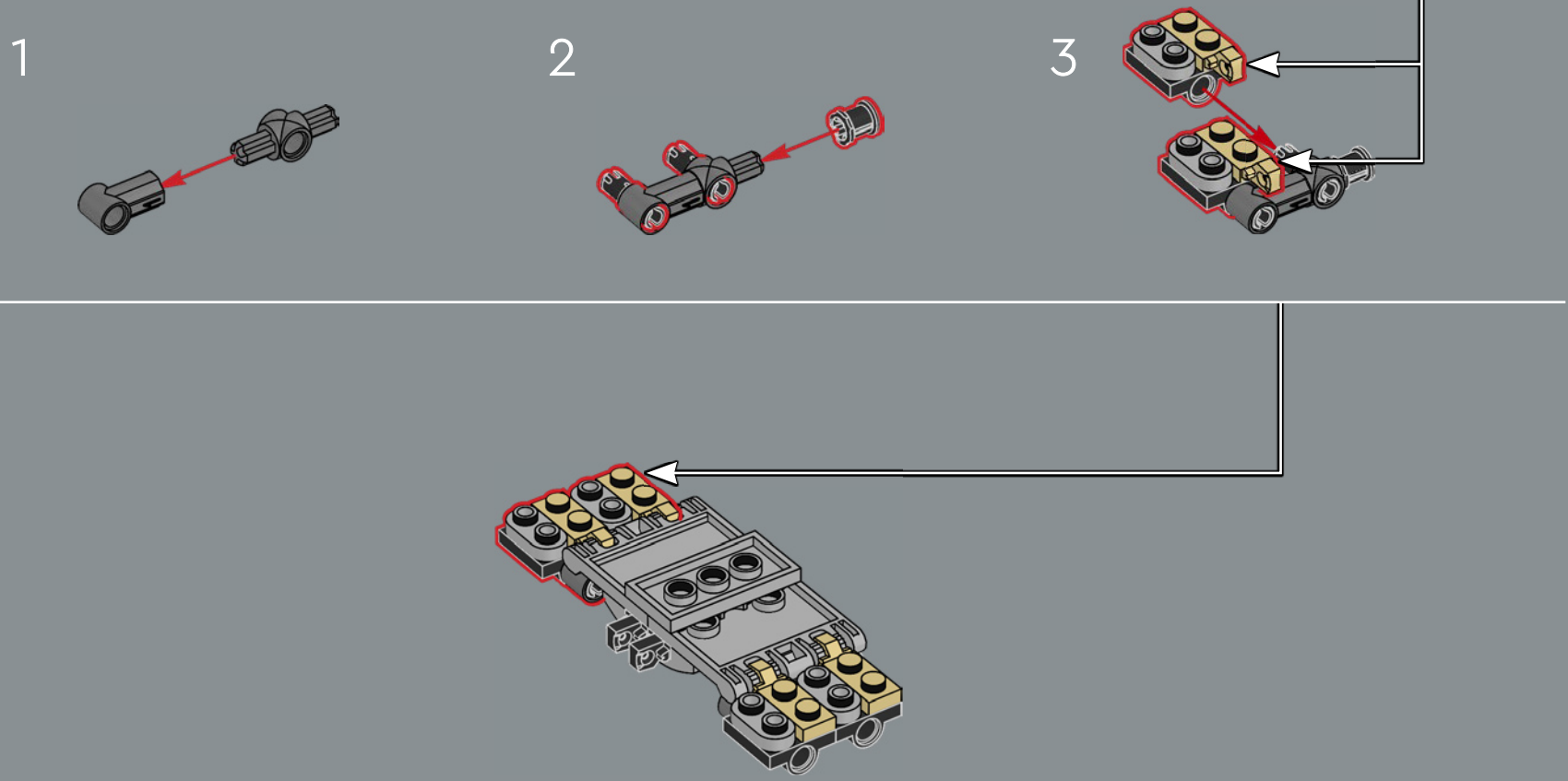

155

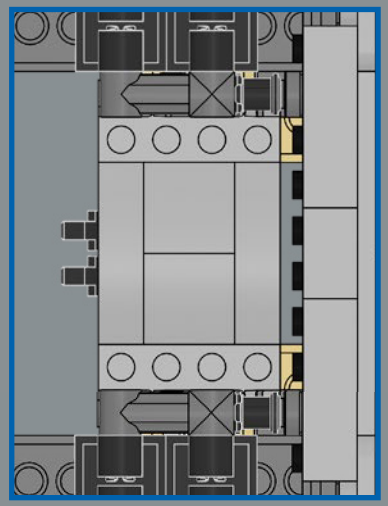

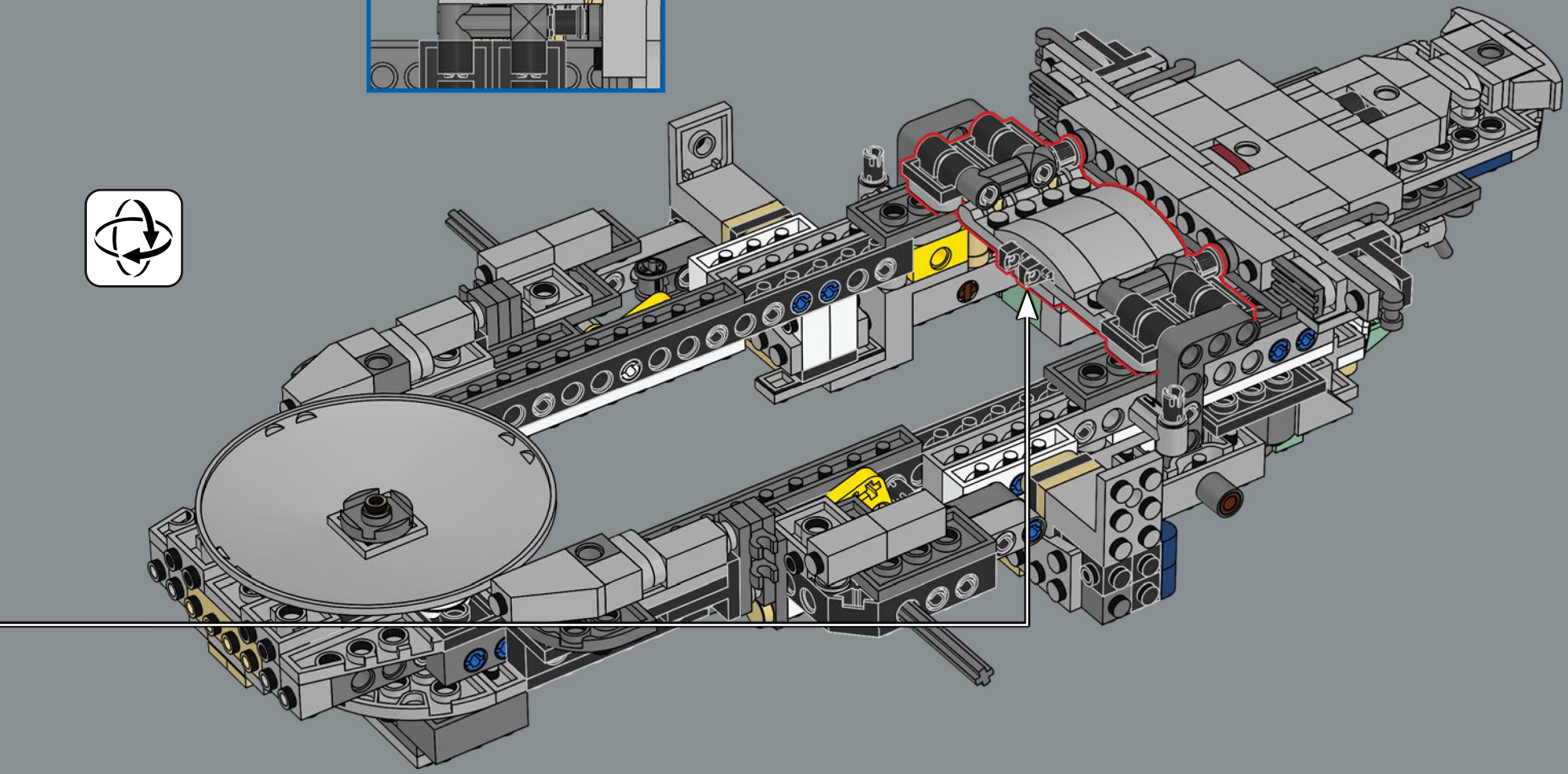

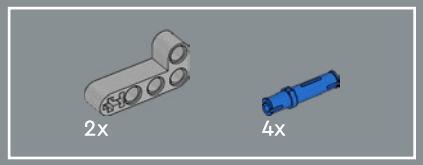


# 156

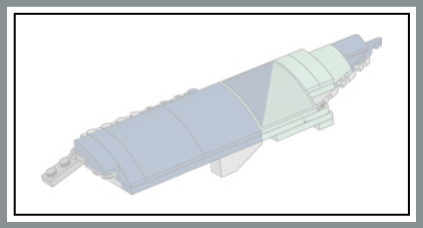

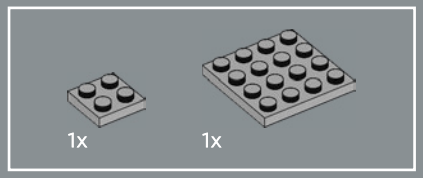


157

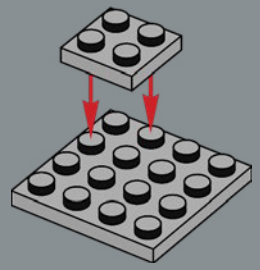

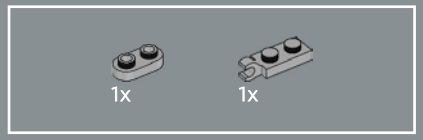


158

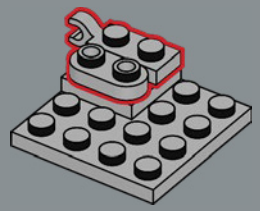

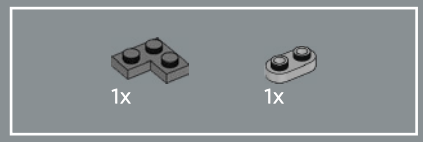


159

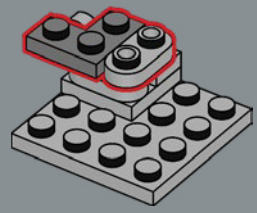

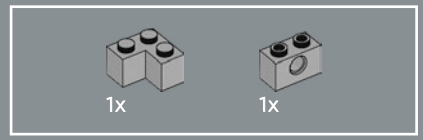


160

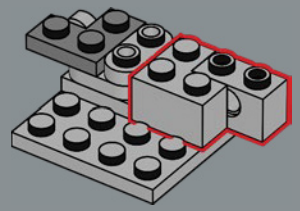




161

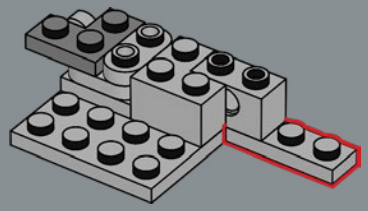




163

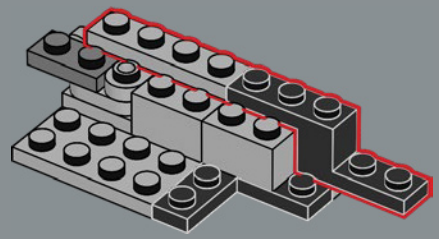




162

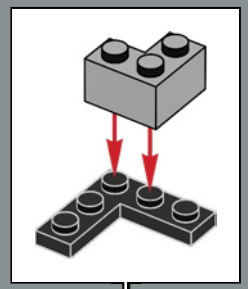




164

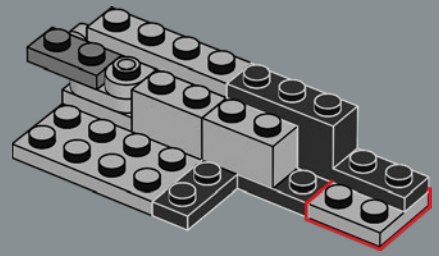

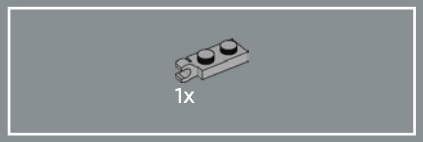


165

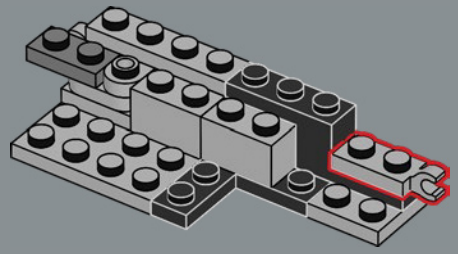

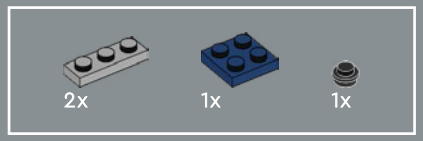


166

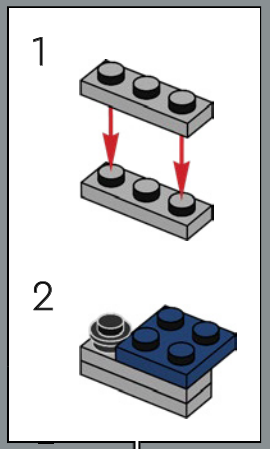


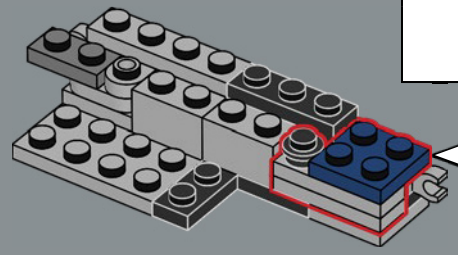

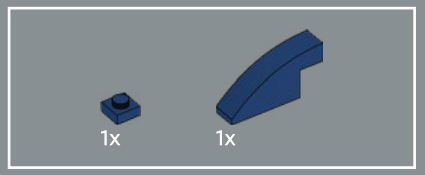


167

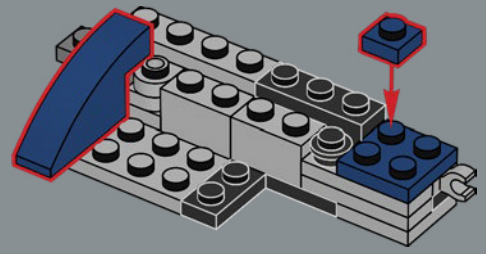

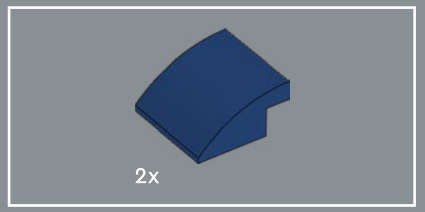


168

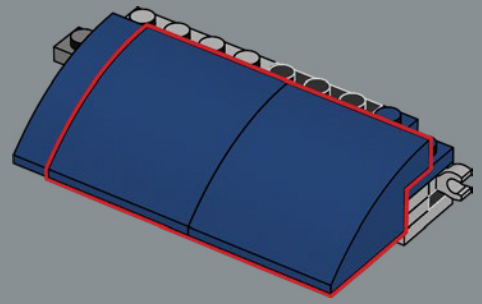

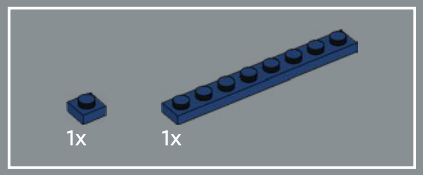


169

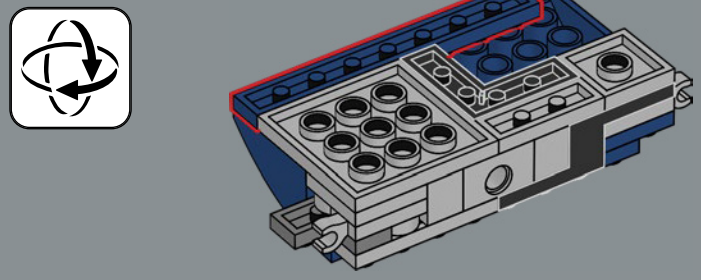

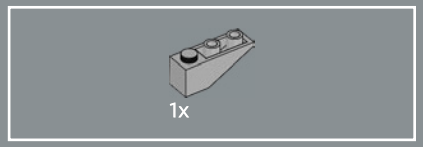


170

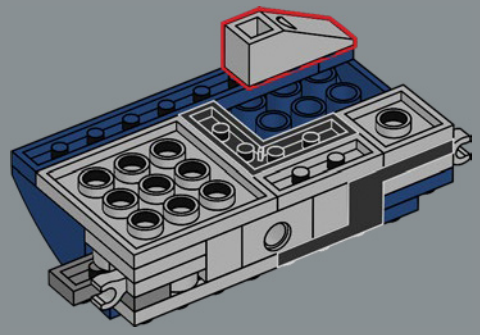




171

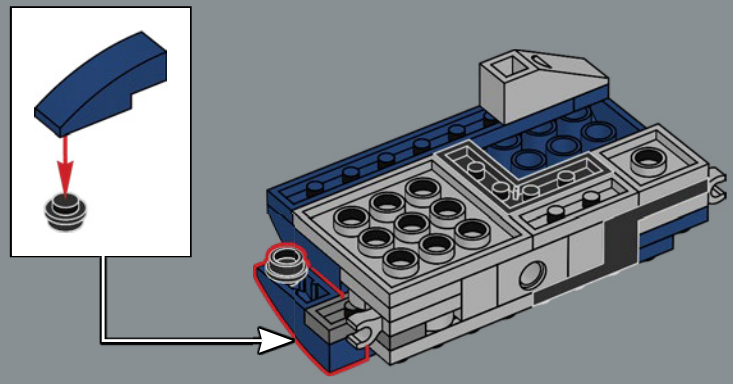

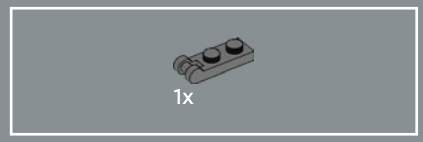


172

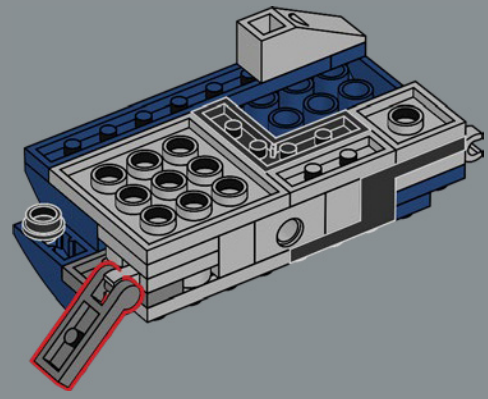

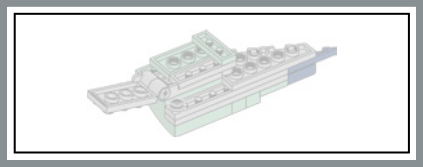

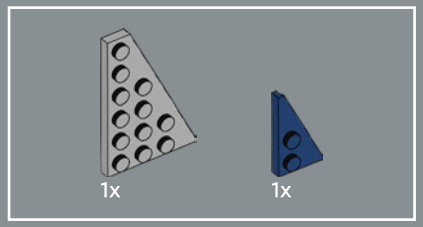


173

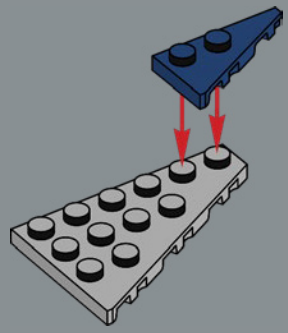

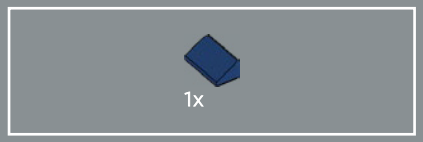


174

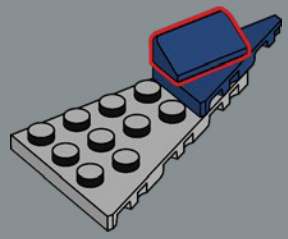

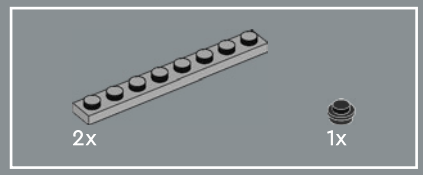


175

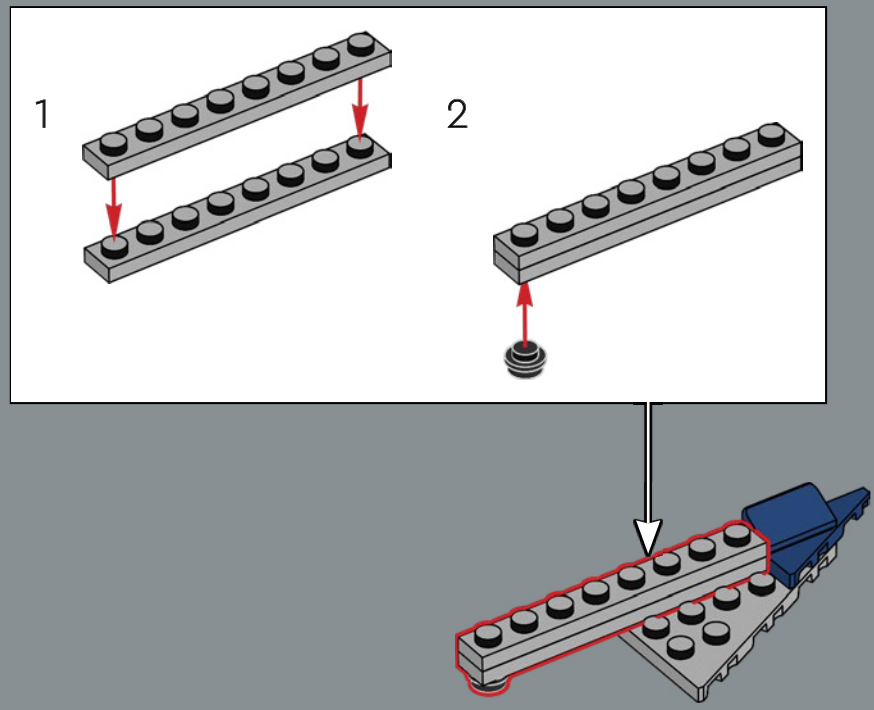

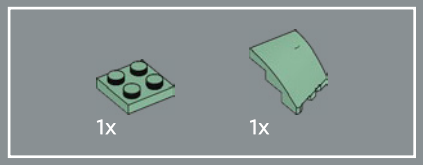


176

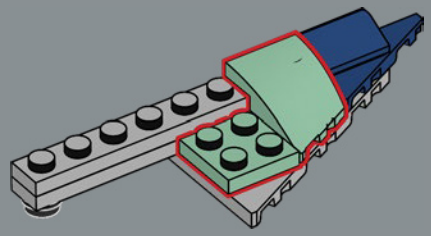

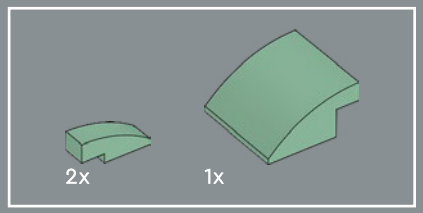


177

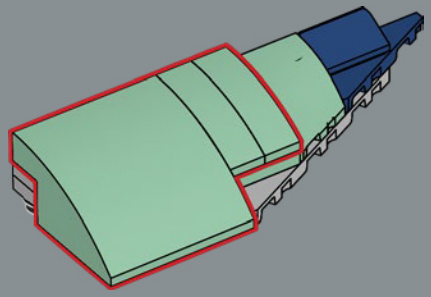

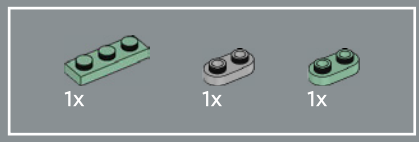


178



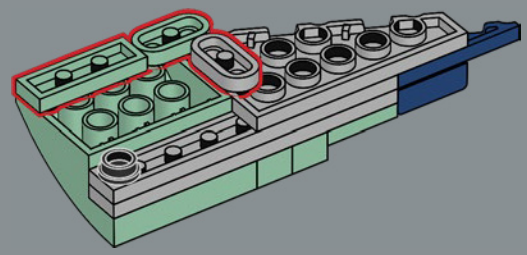

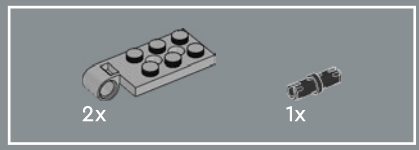


179

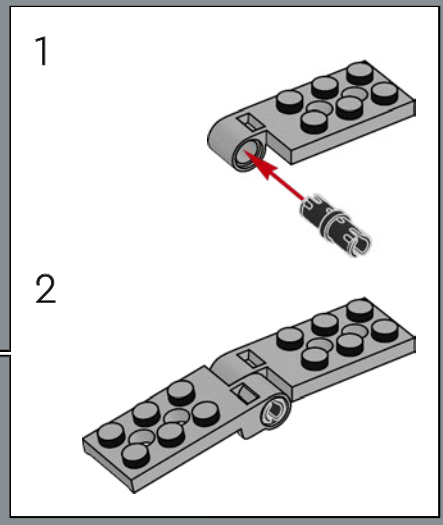


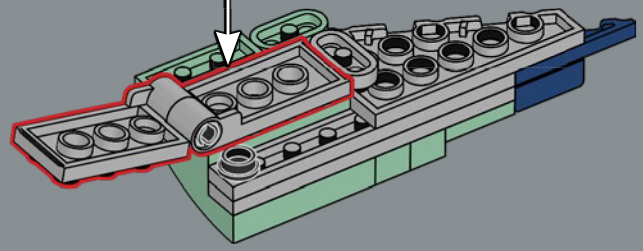

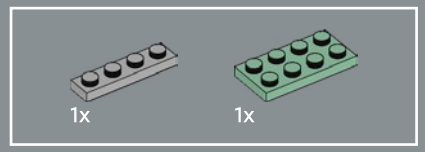


180

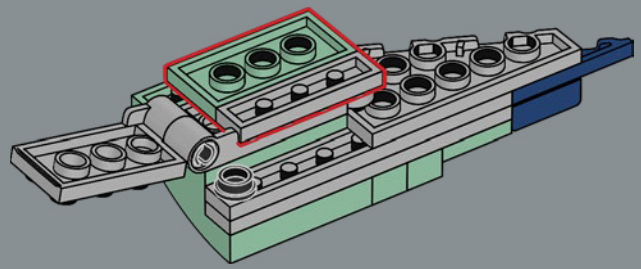

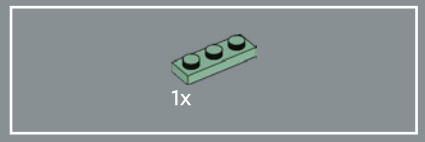


181

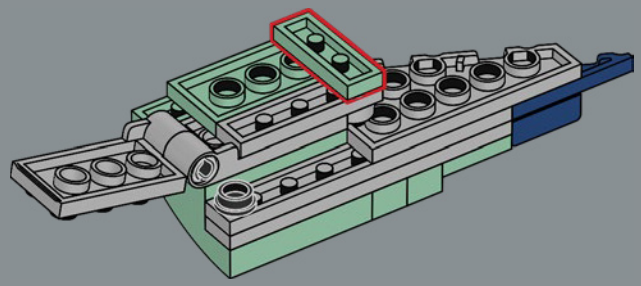

182

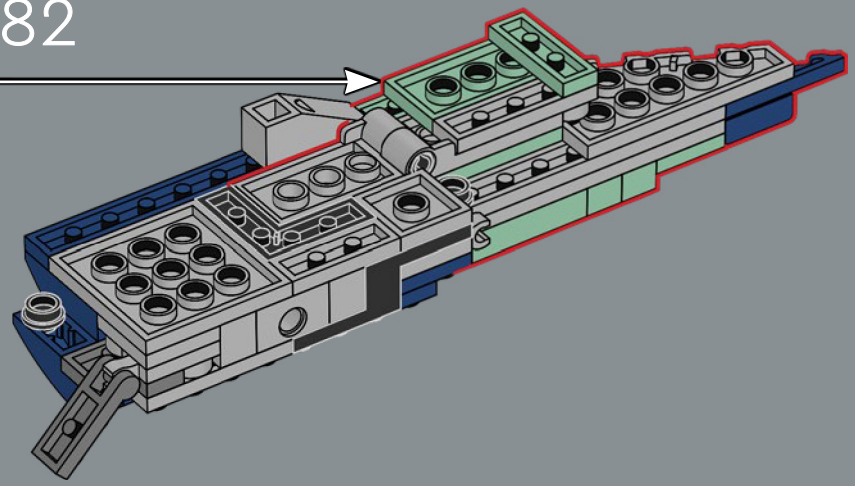

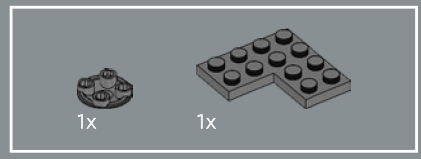


183

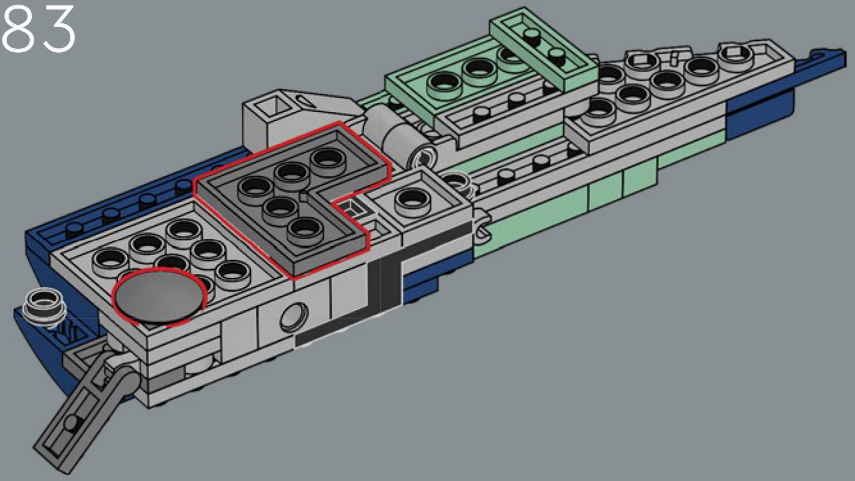

184

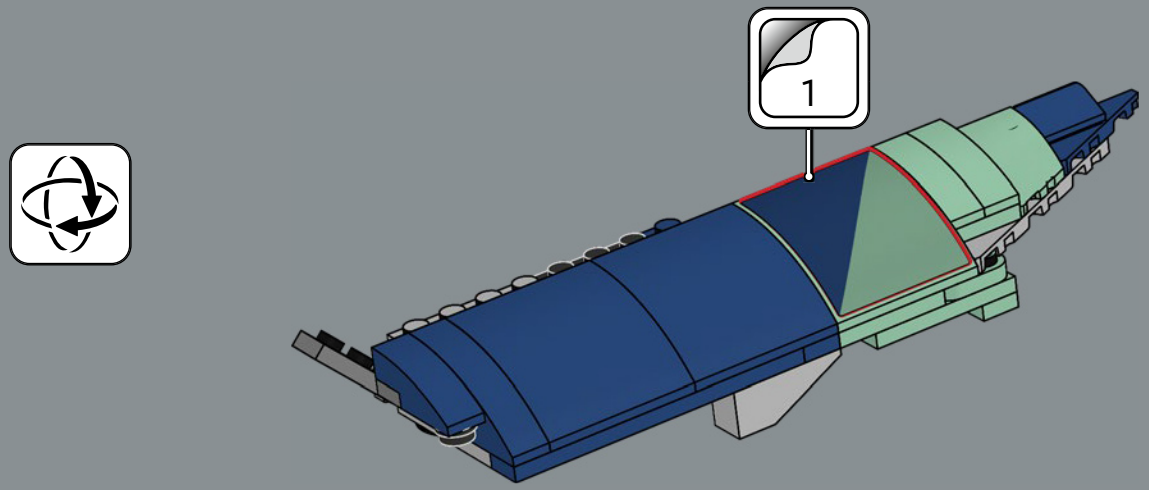


185

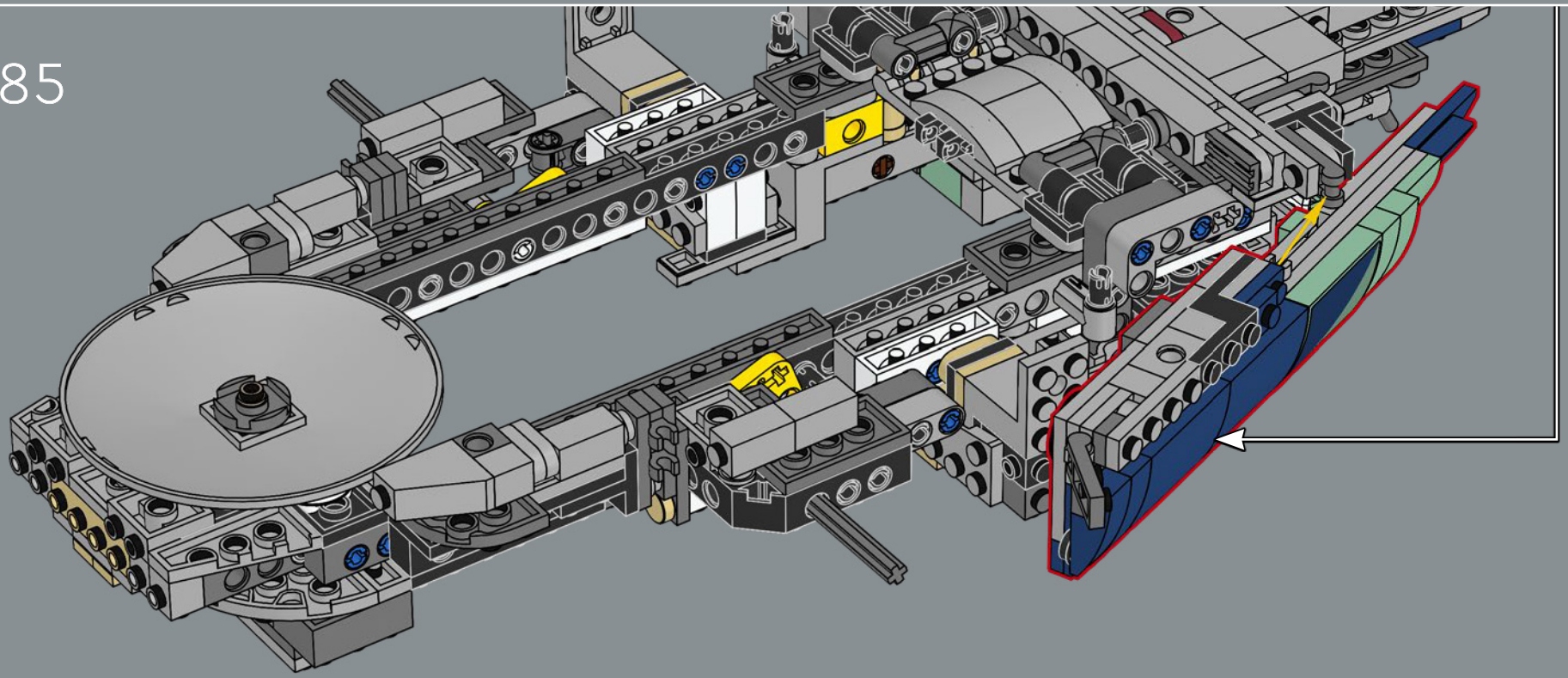

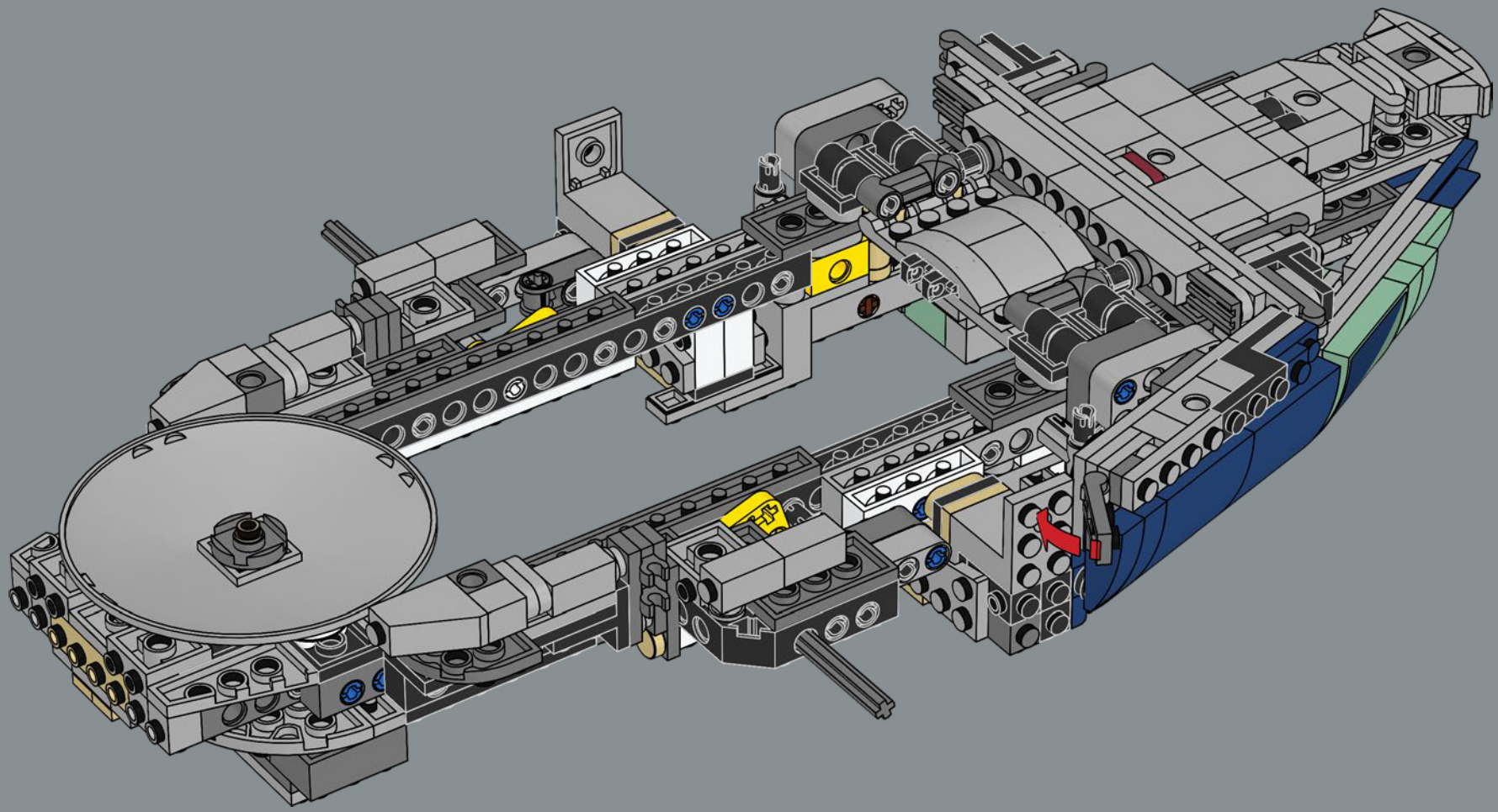

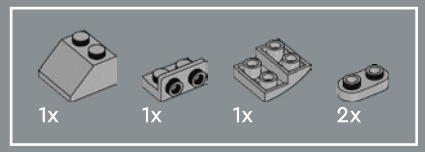


187

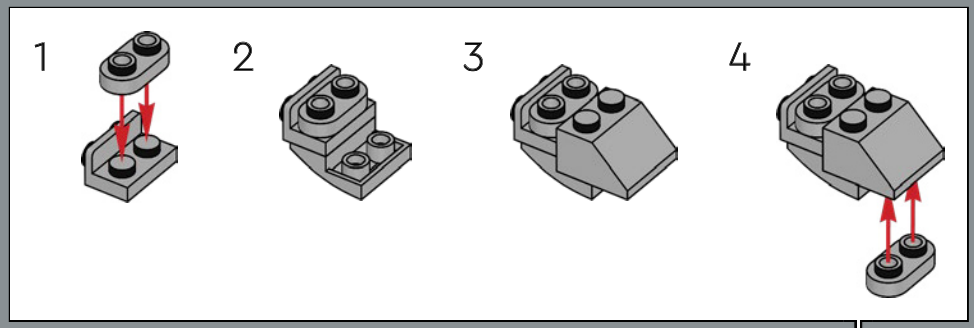


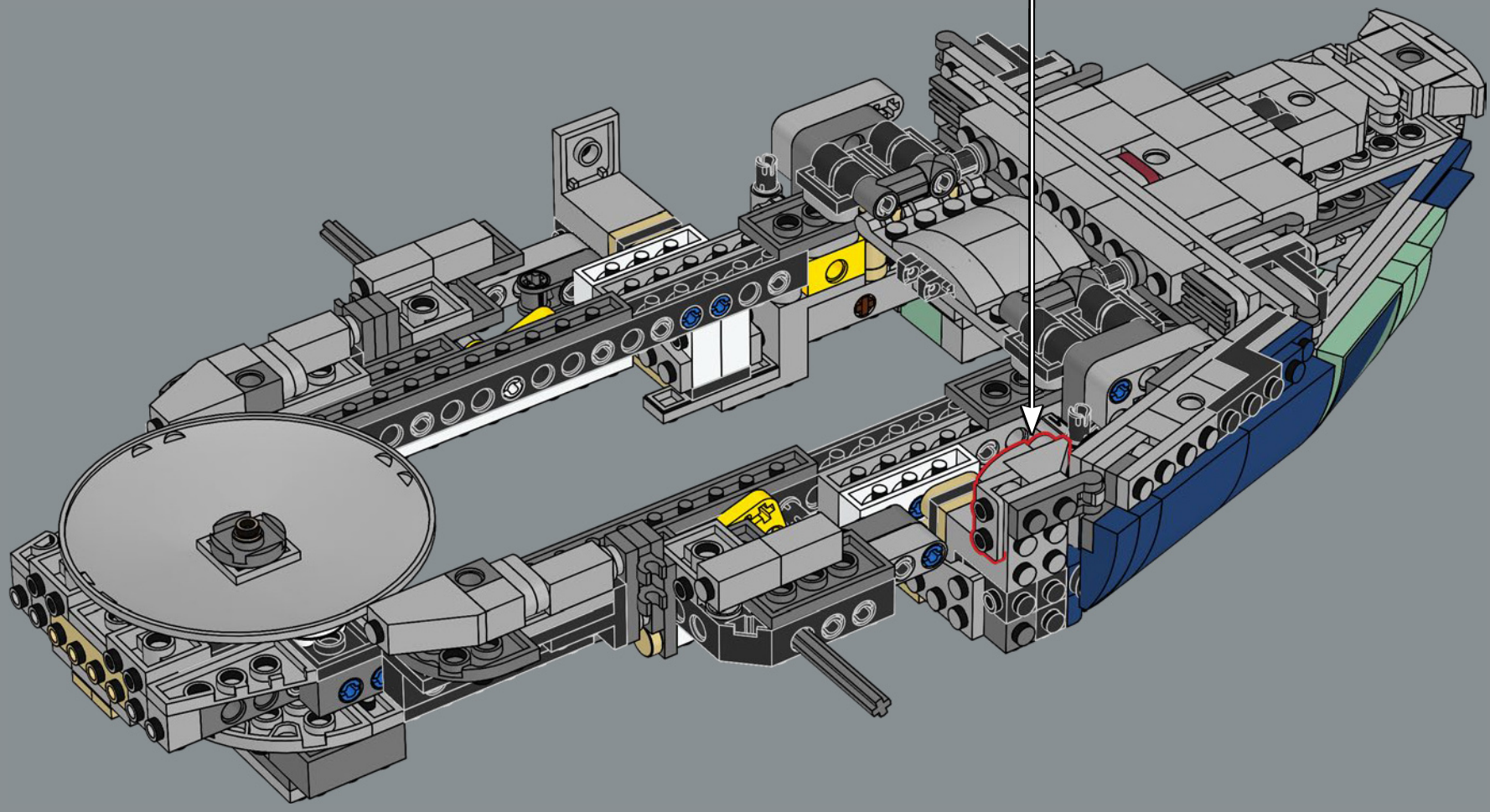




188

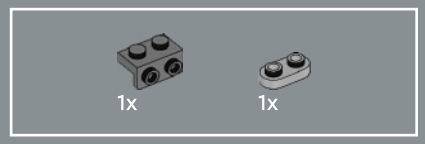


# 189

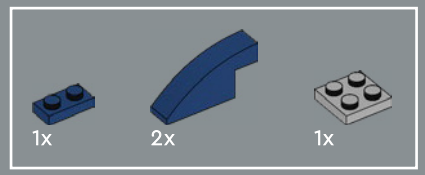


190

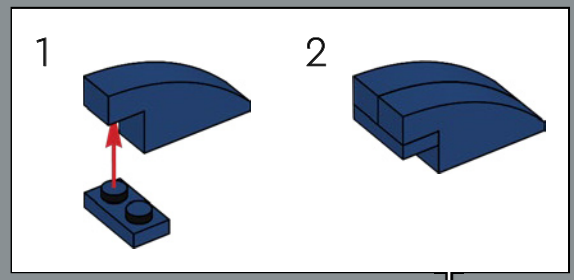


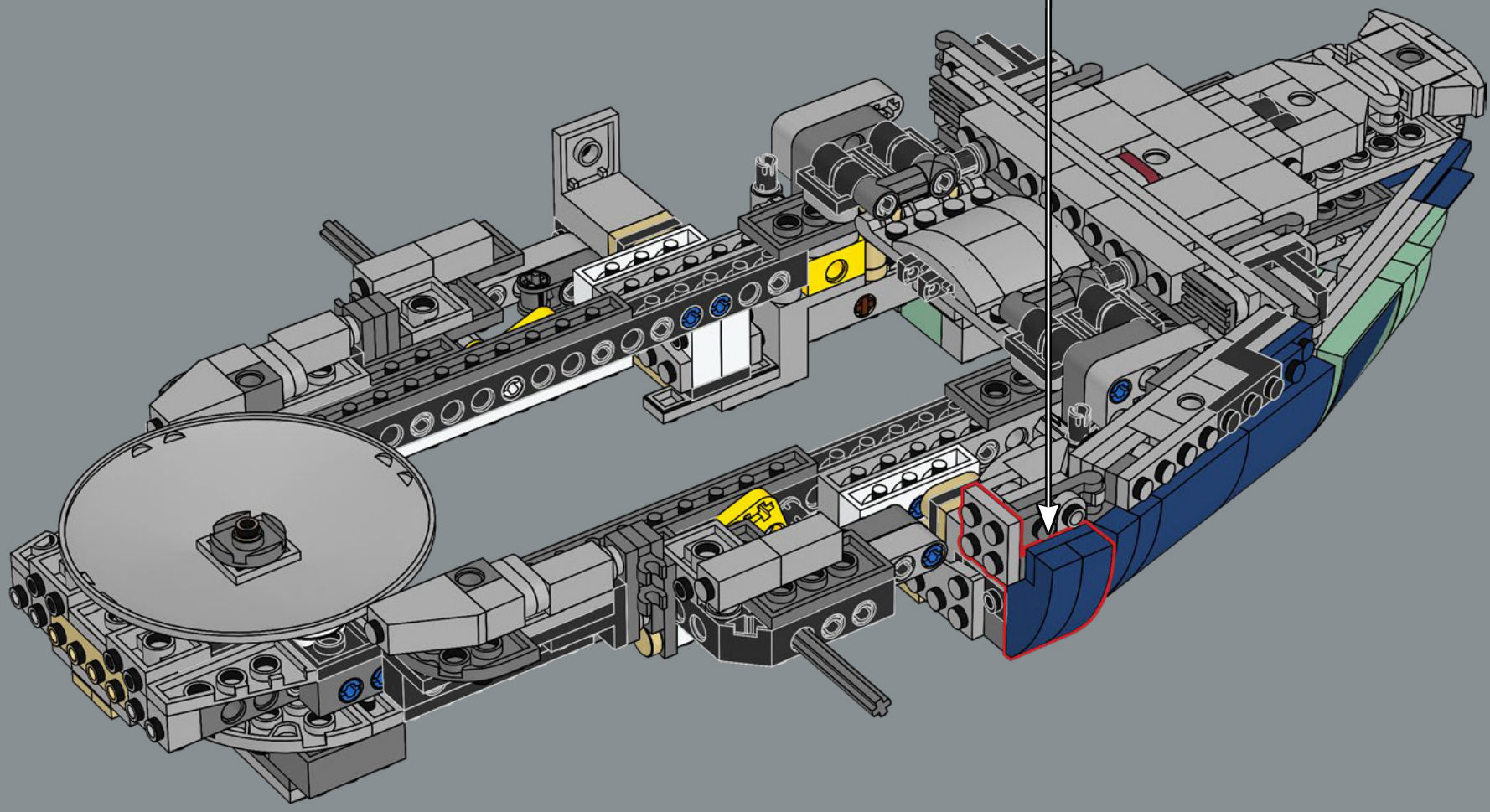

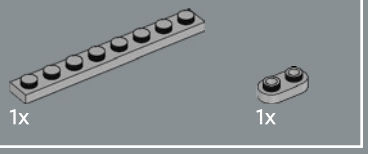


191

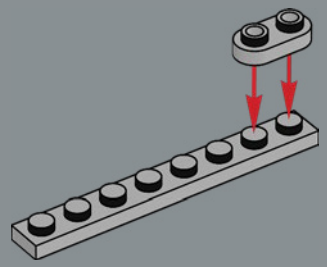

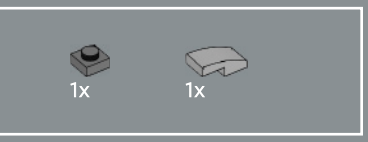


192

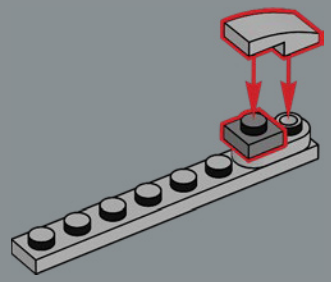

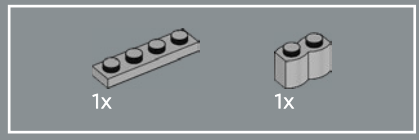


193

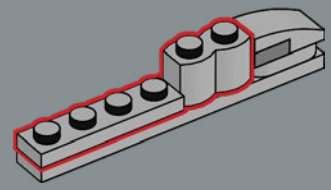




194

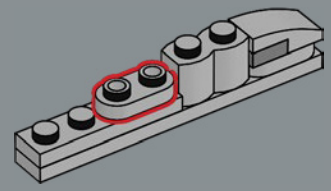

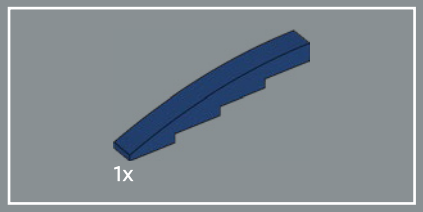


195

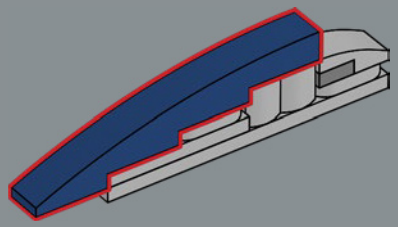

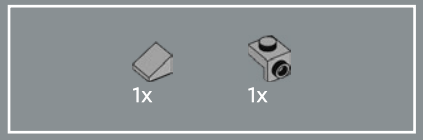


196



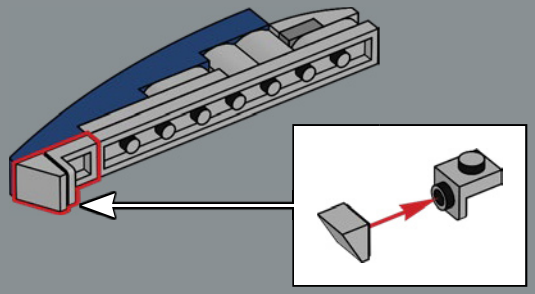

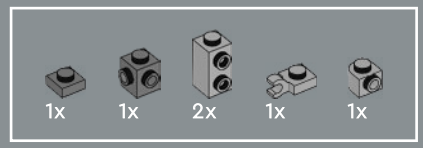


197

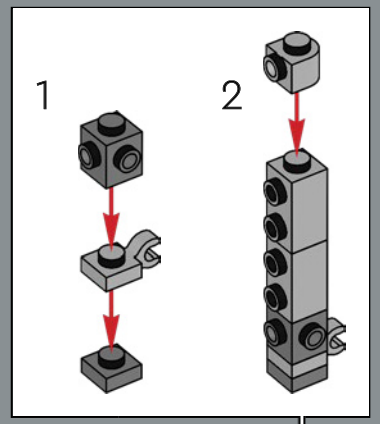


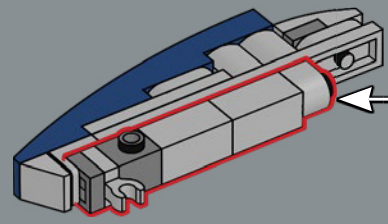

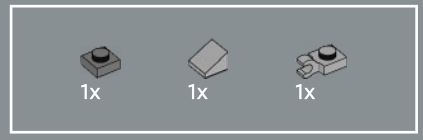


198

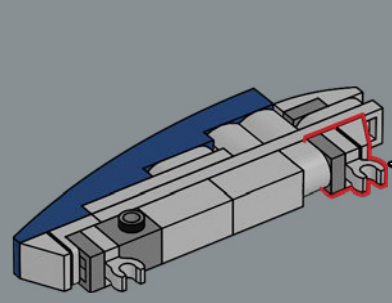

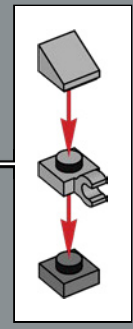

199

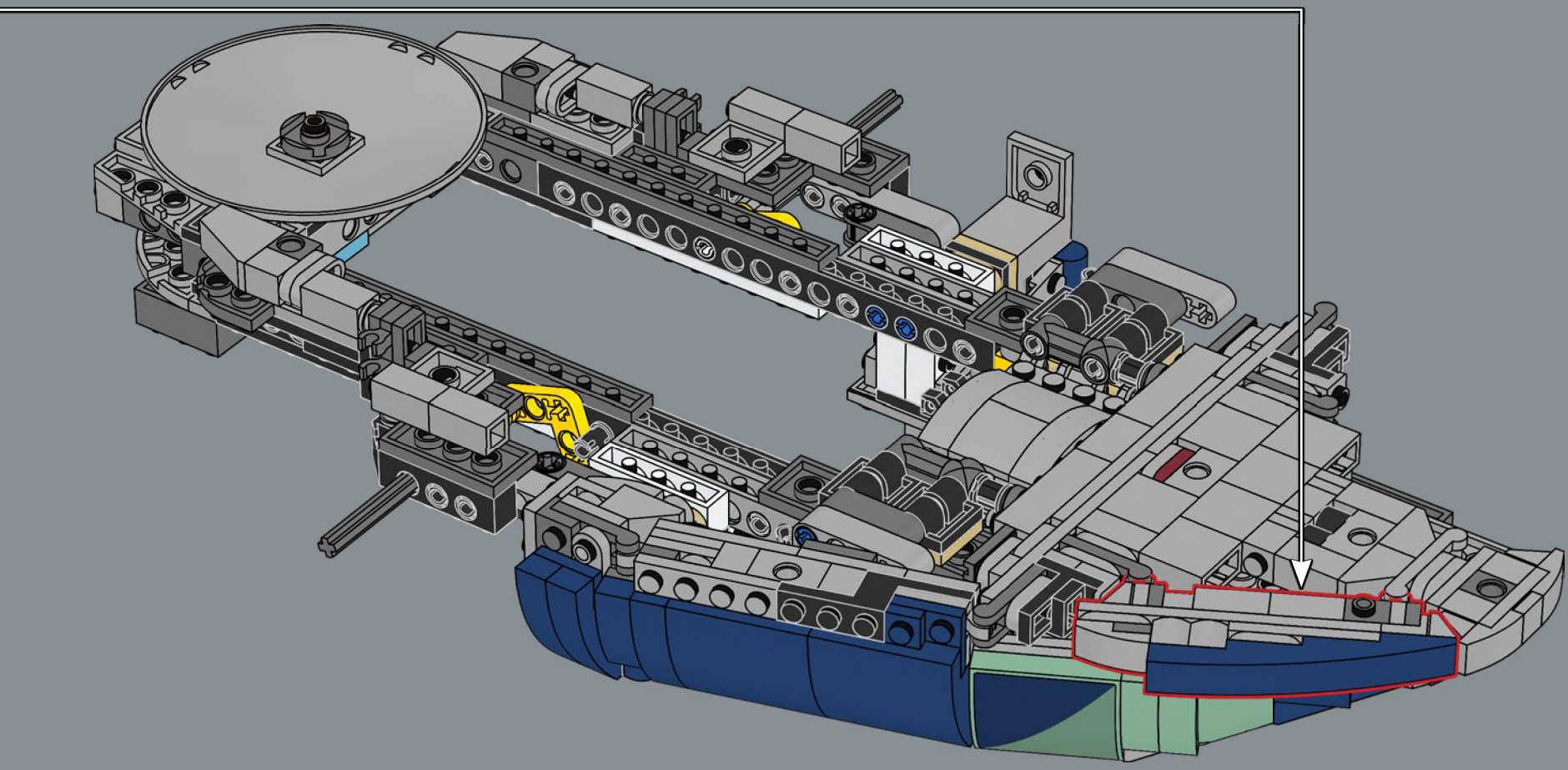

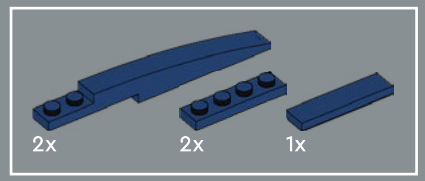


200

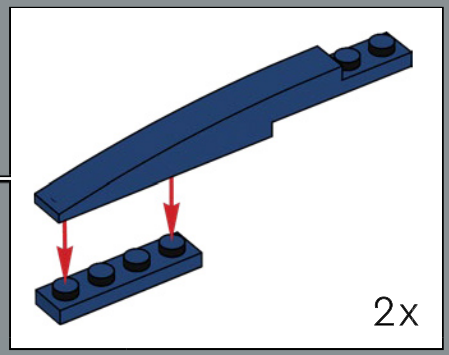

1x 2x 2x

# 201

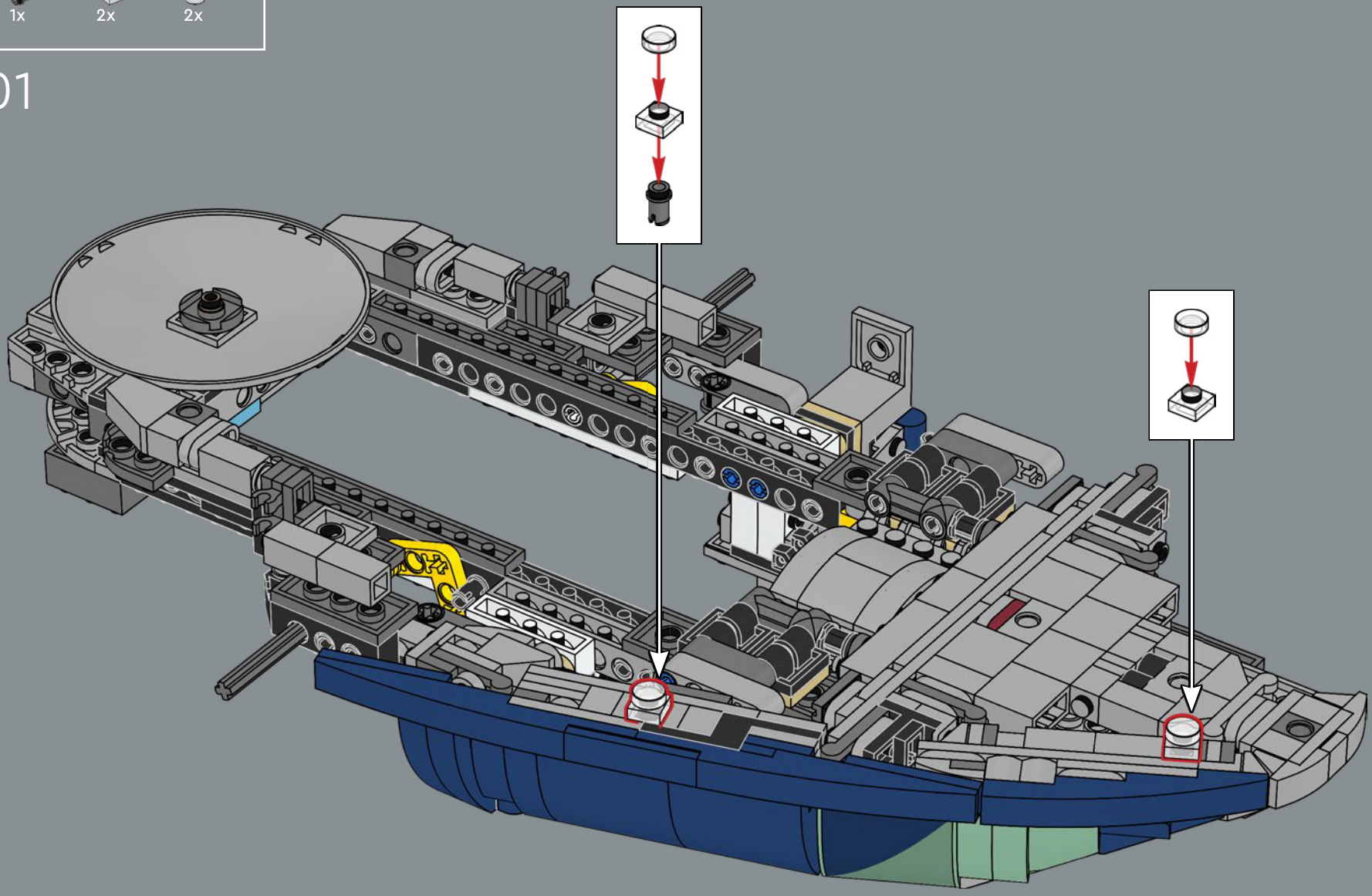




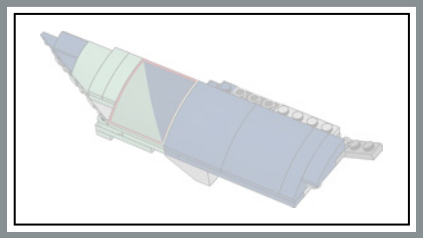

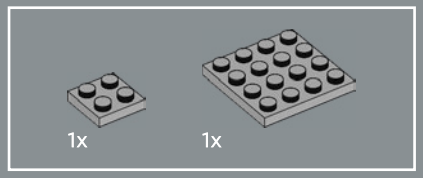


202

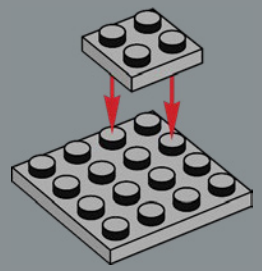

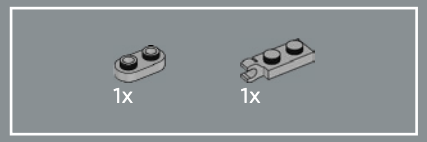


203

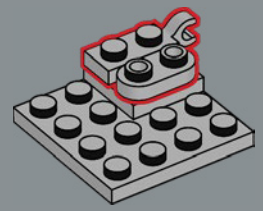

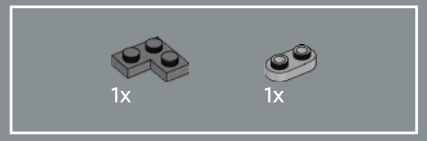


204

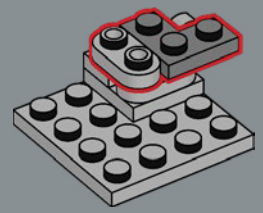

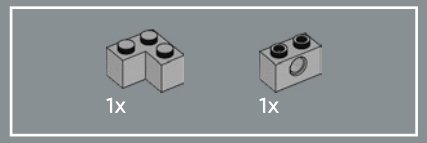


205

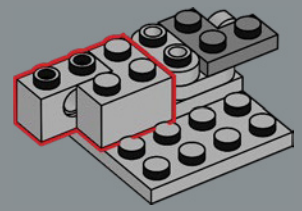

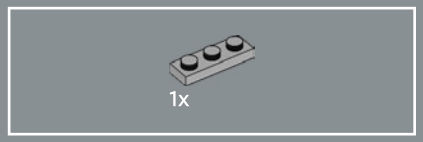


206

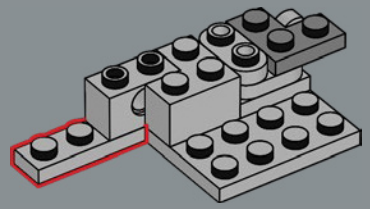

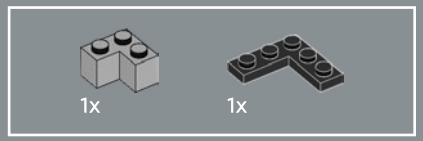


207

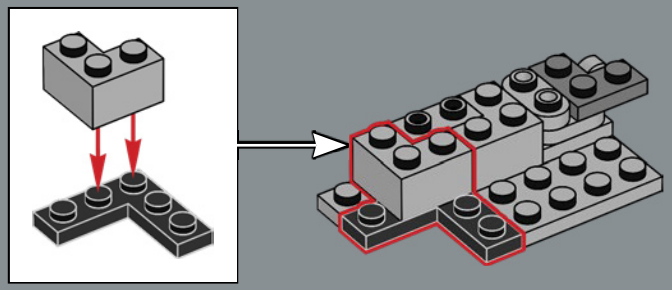

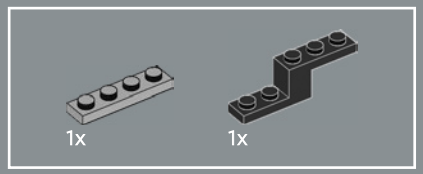


208

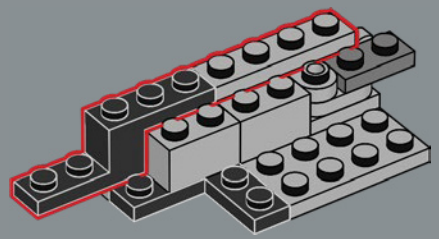

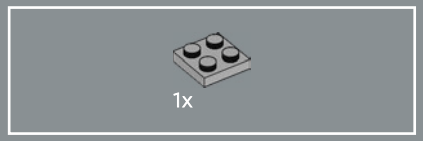


209

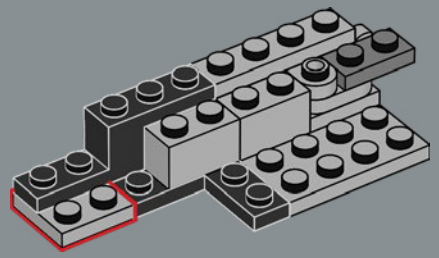

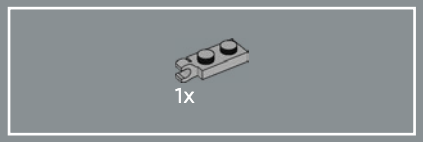


210

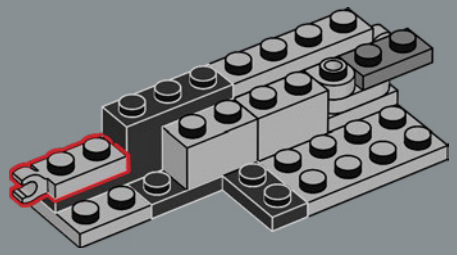

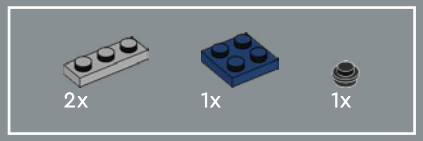


211

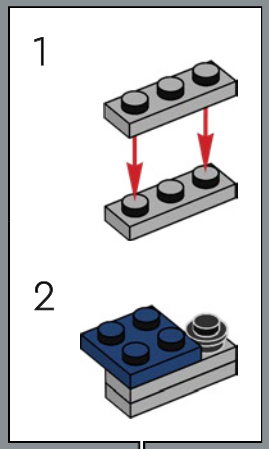


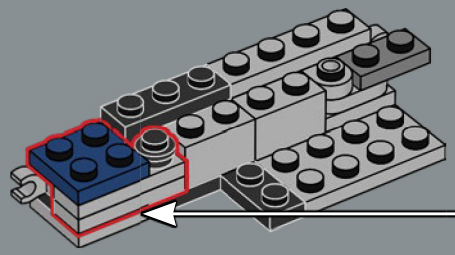

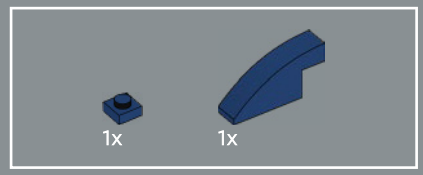


212

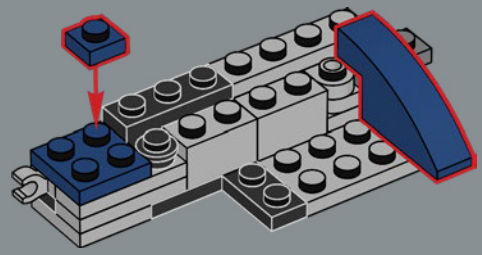

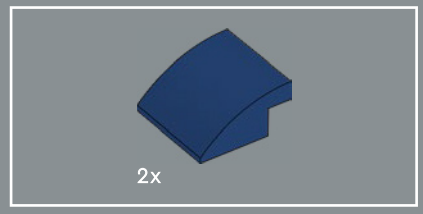


213

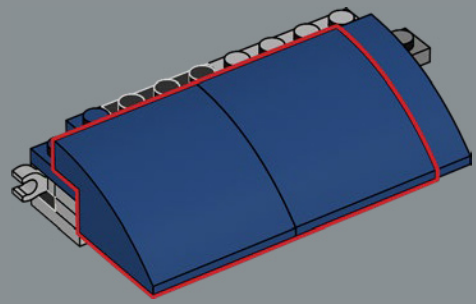

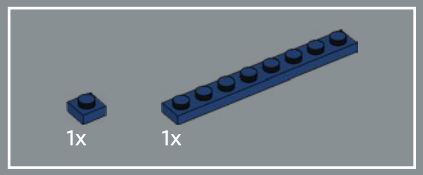


214

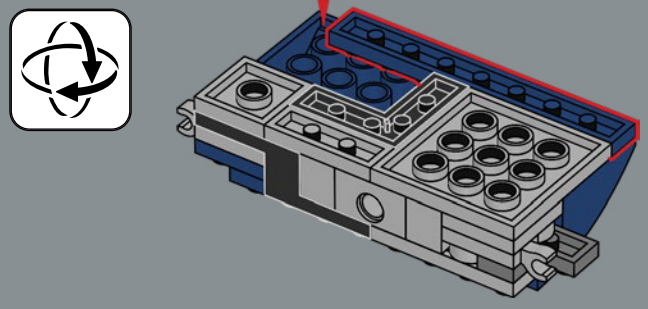

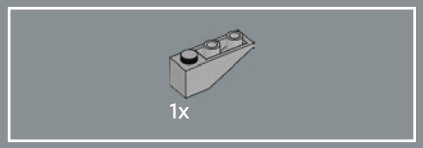


215

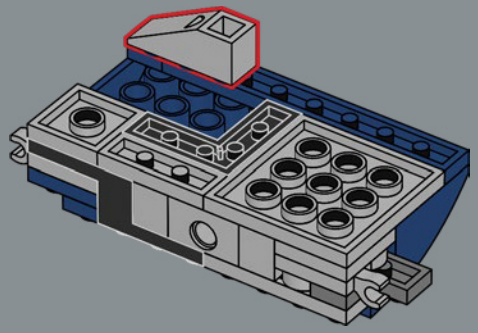




216

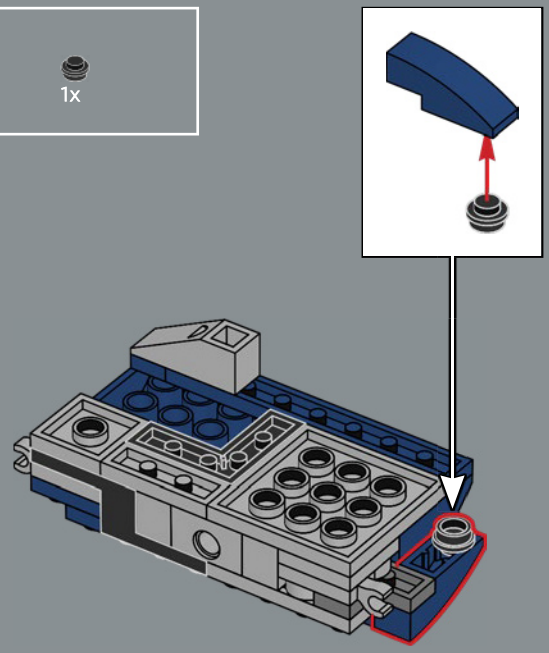

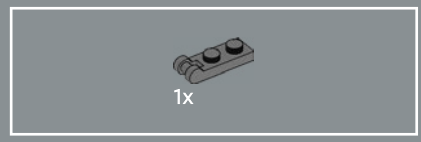


217

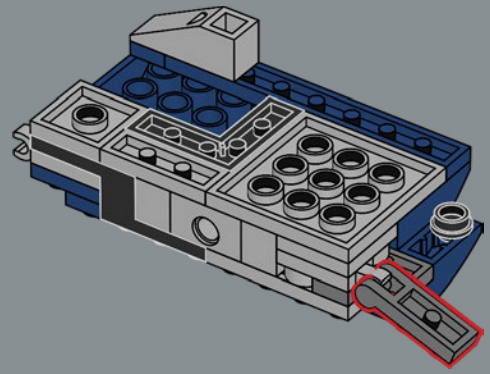

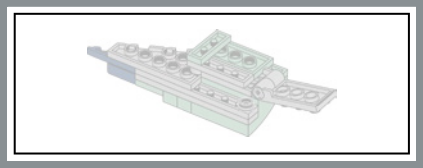

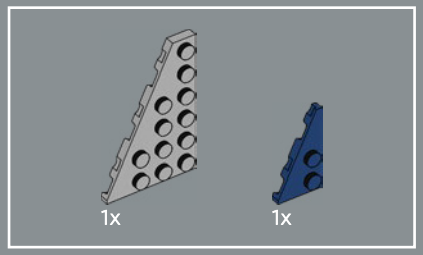


218

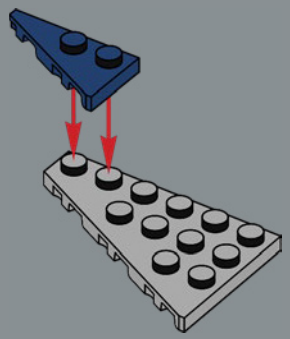

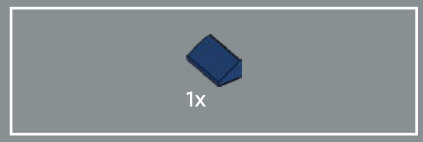


219

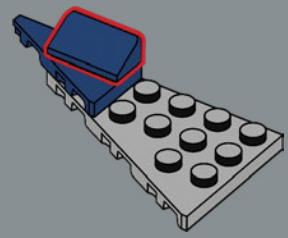

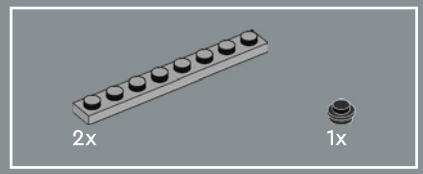


220

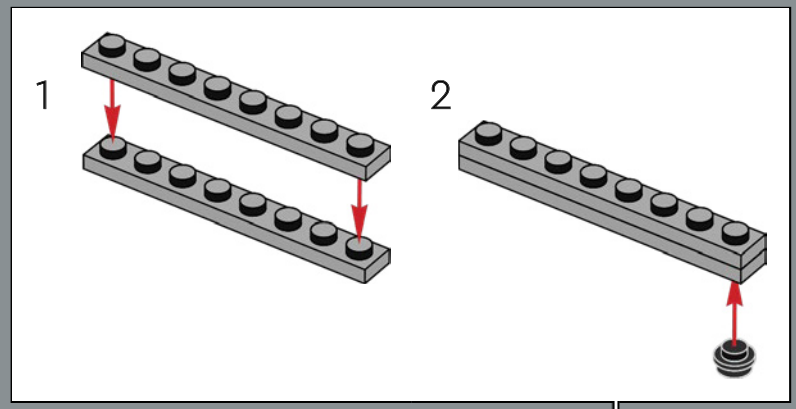


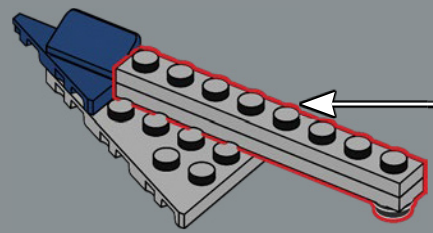

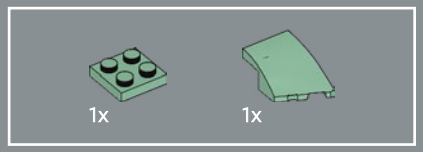


221

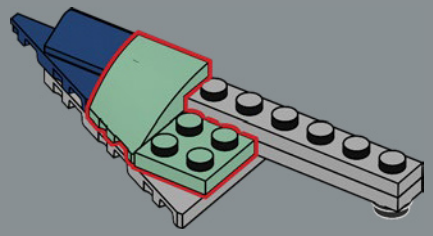

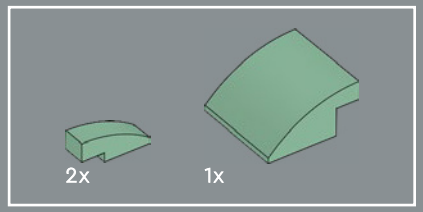


222

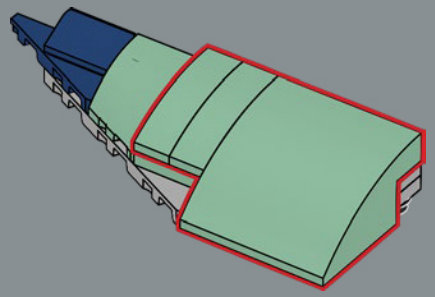

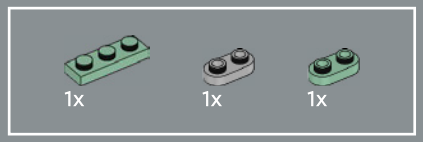


223

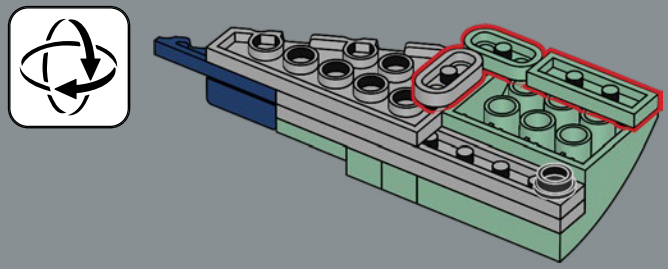

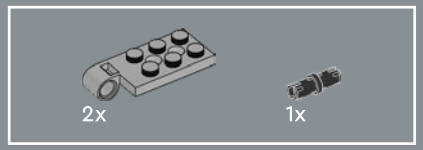


224

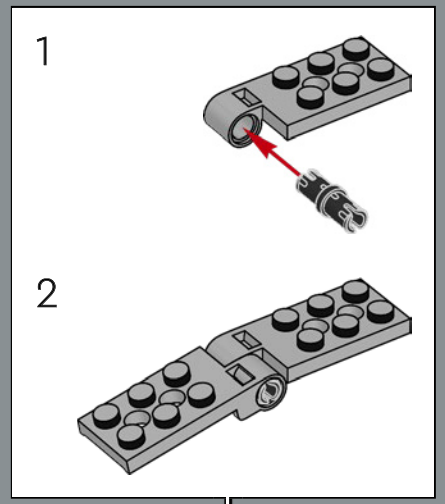


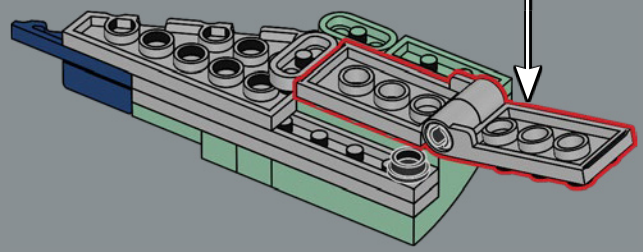

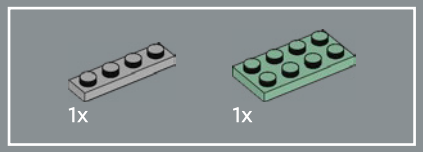


225

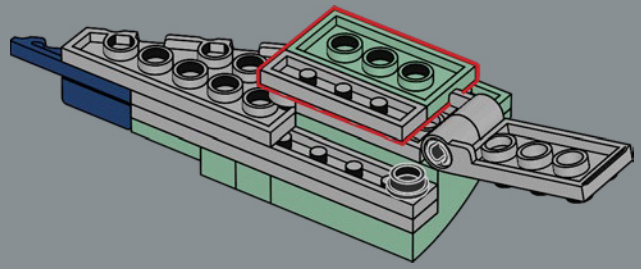

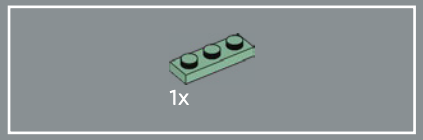


226

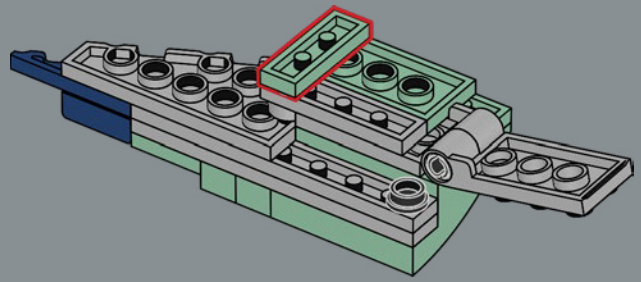

227

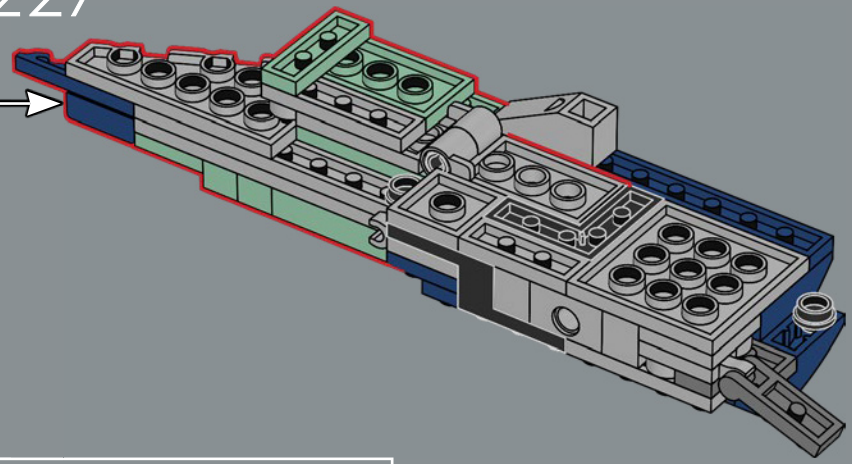

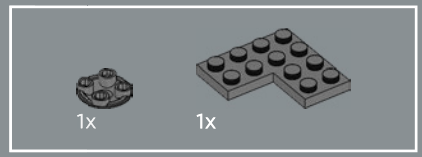


228

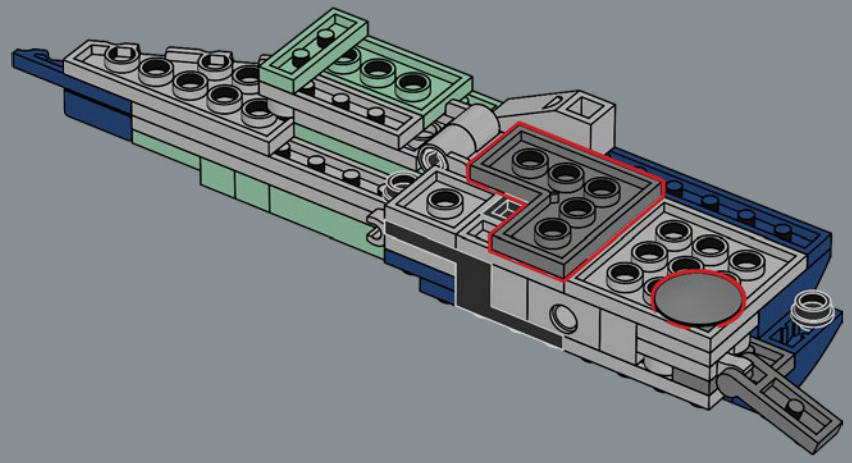

229

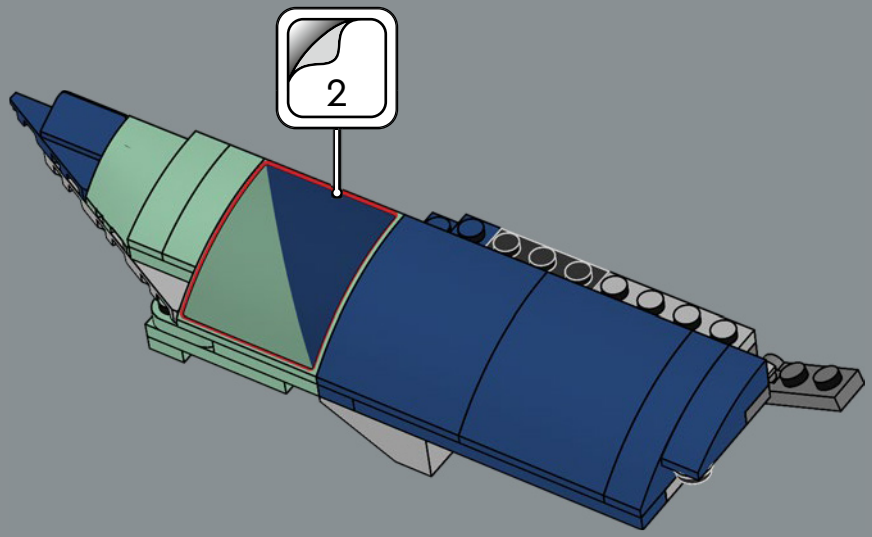


230

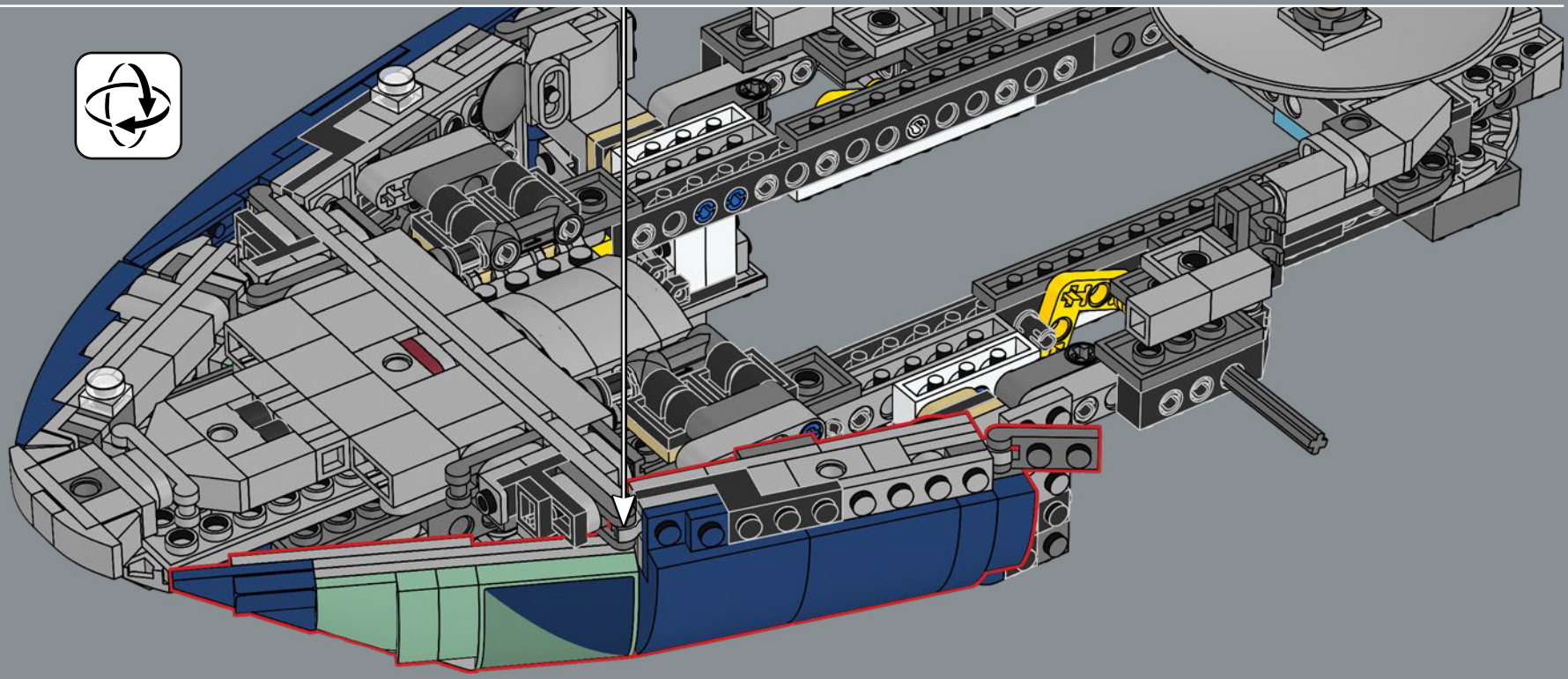

231

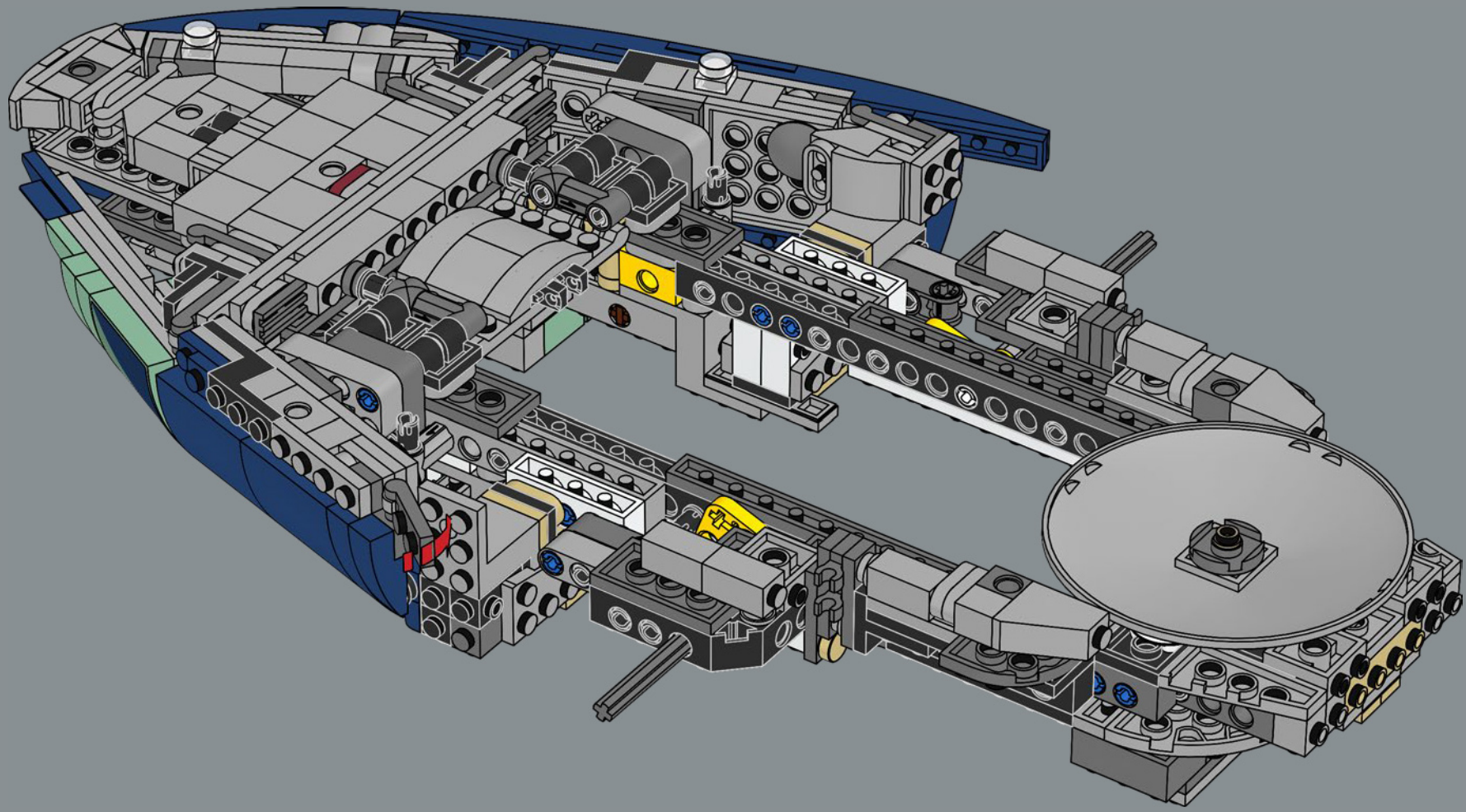

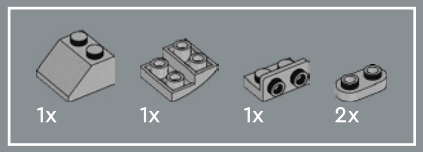


232

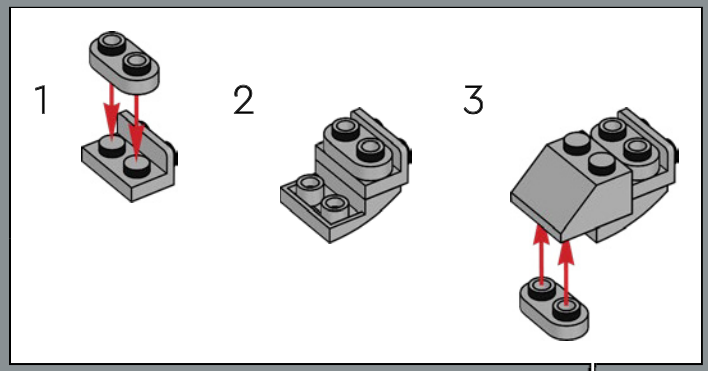




# 233

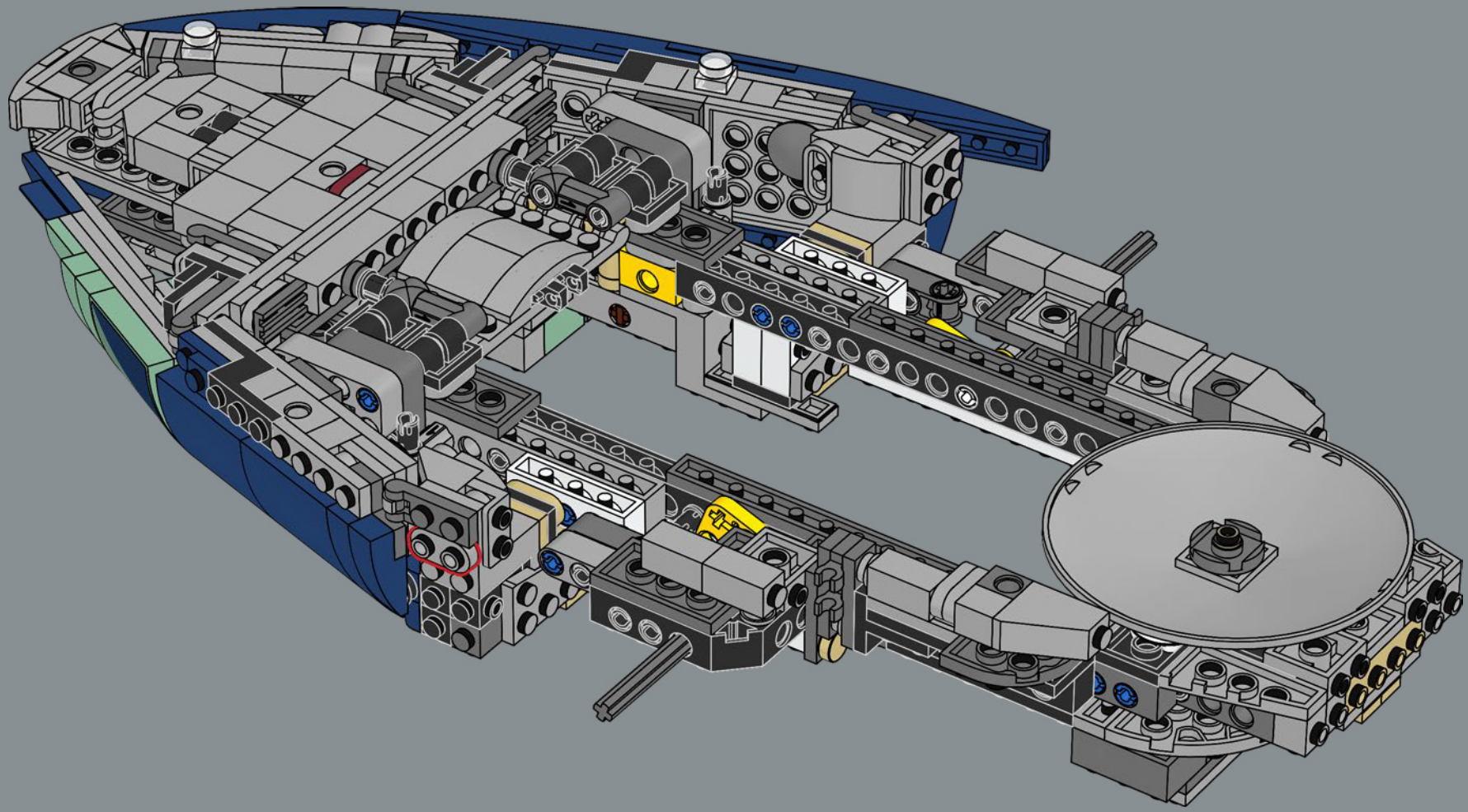

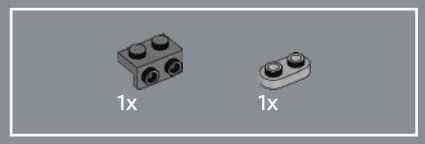


234

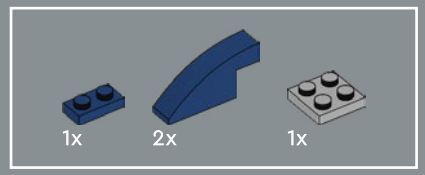


235

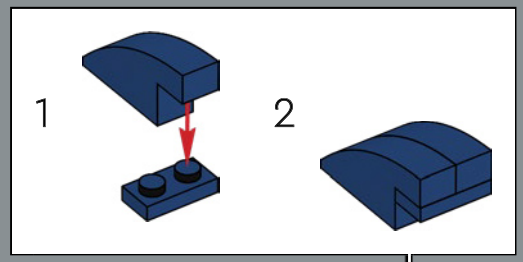

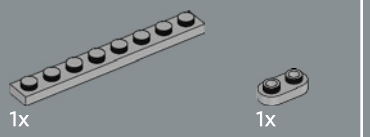


236

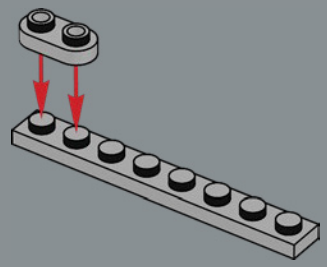

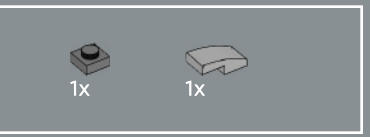


237

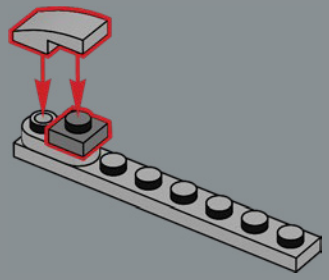




238

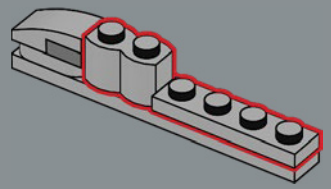




239

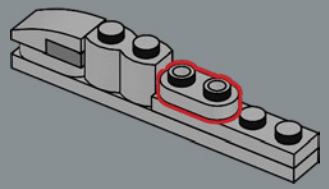

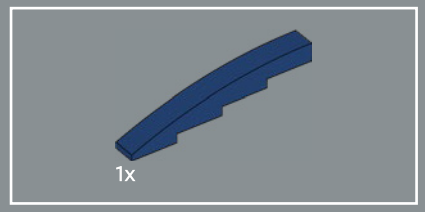


240

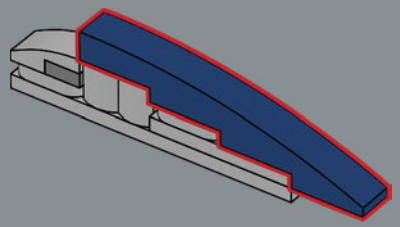

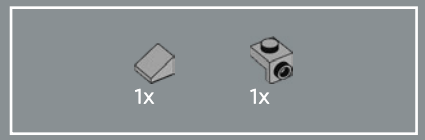


241

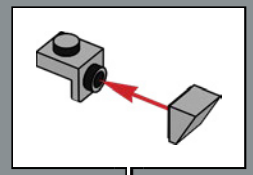



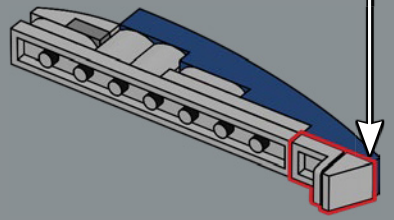

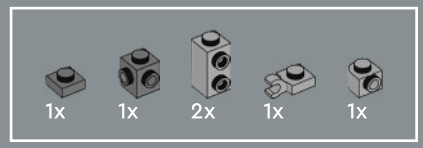


242

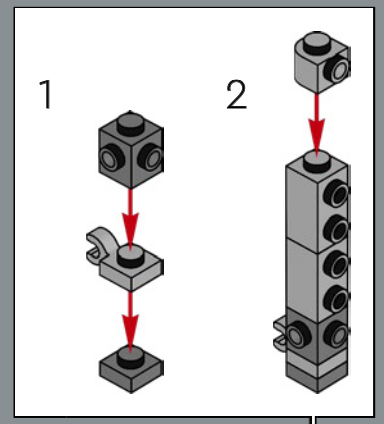


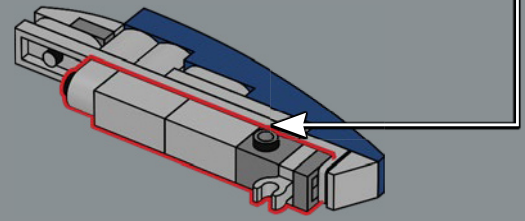

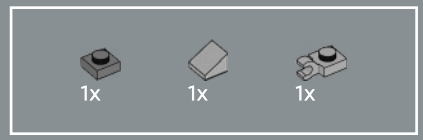


243

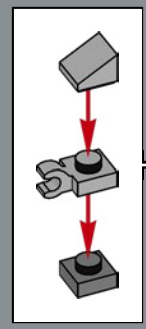

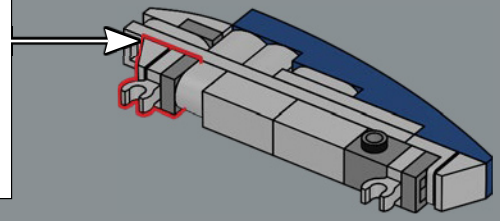

244

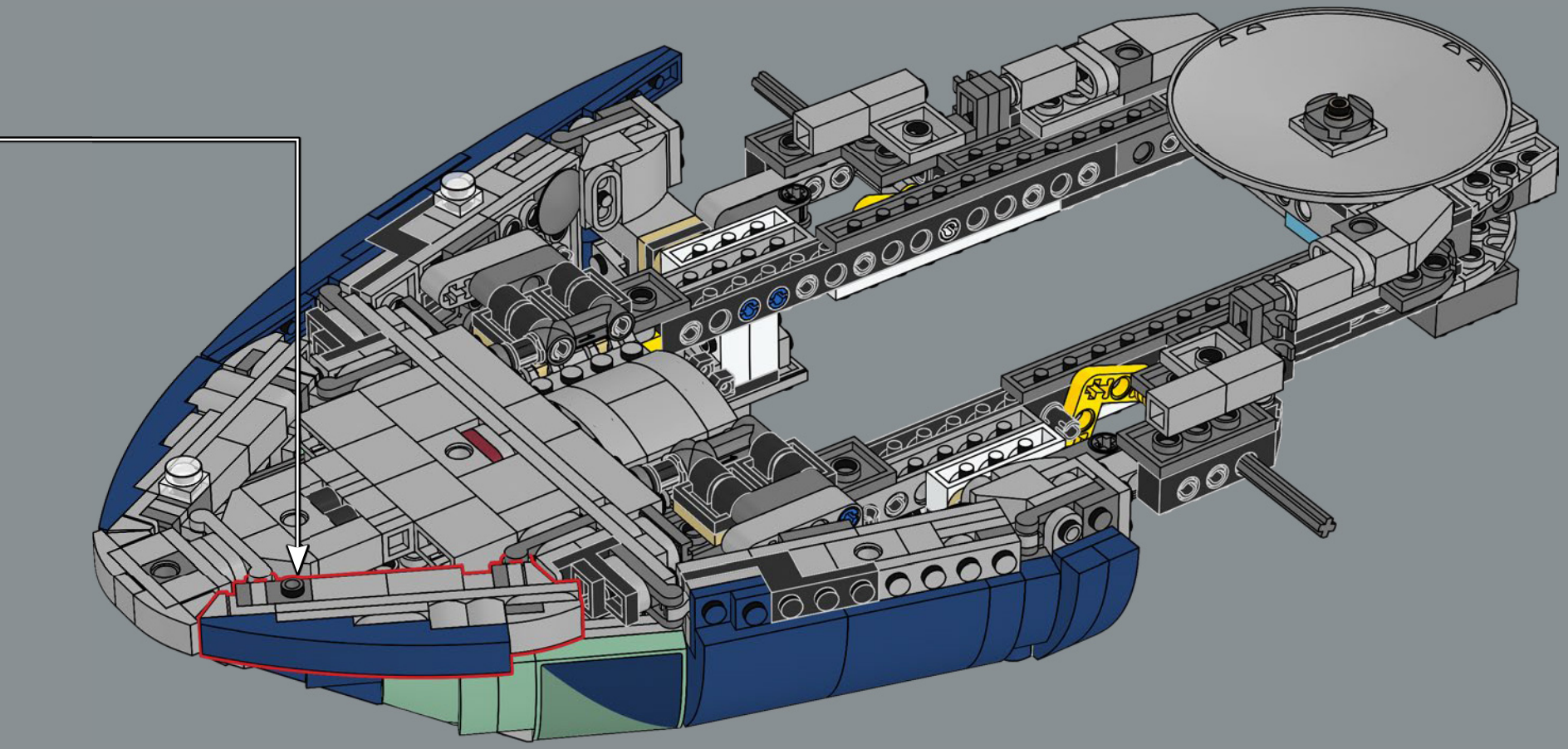

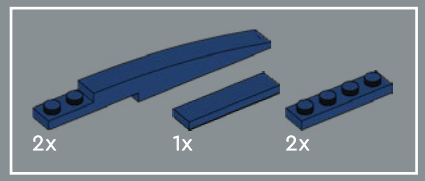


245

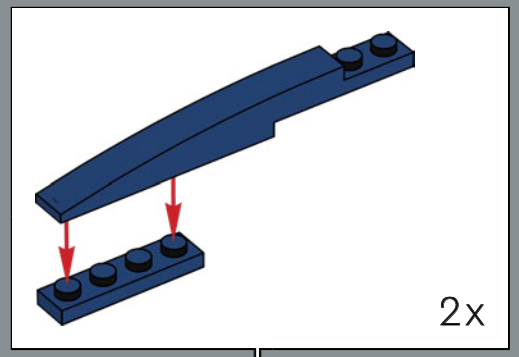


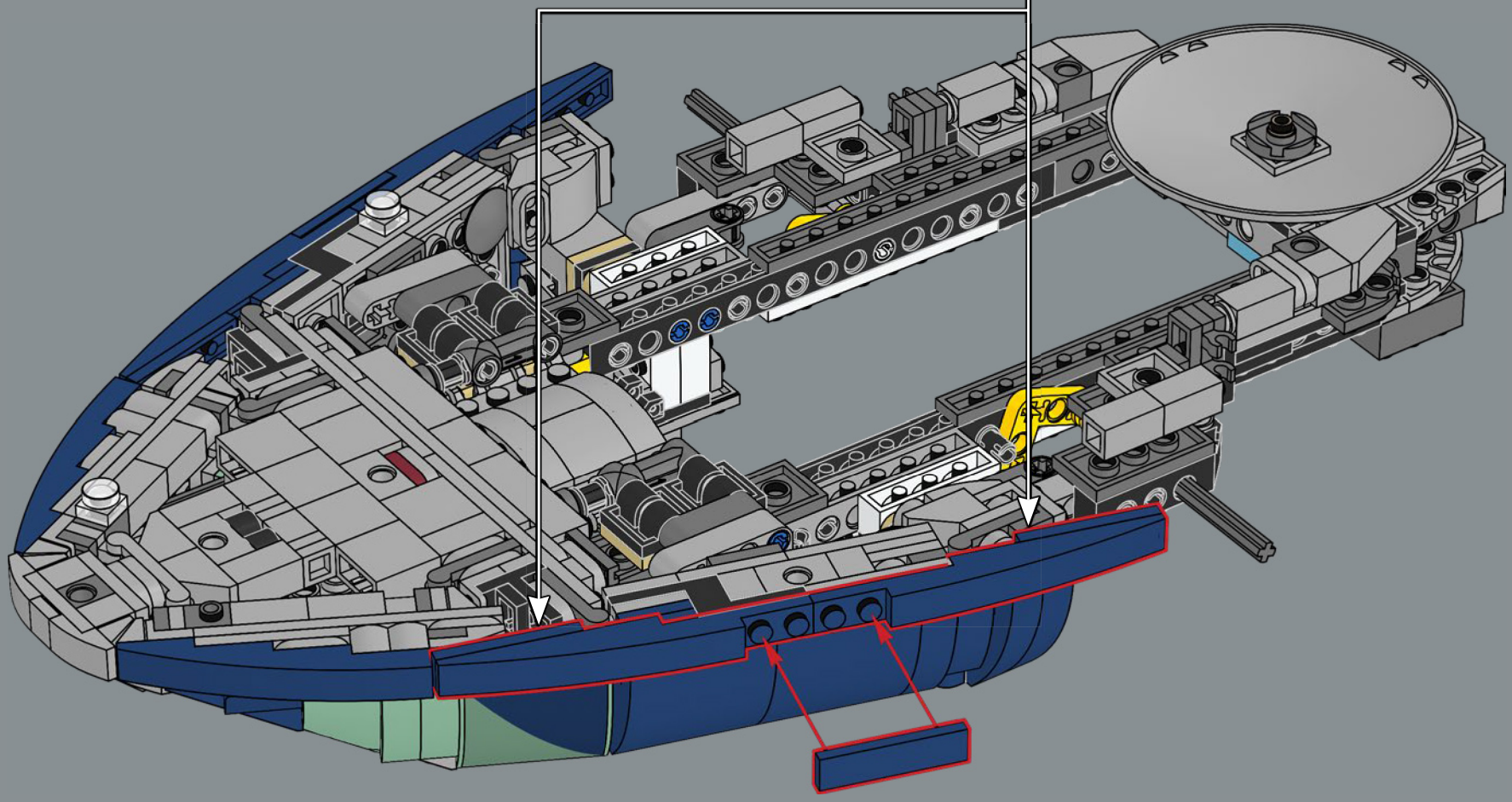







246

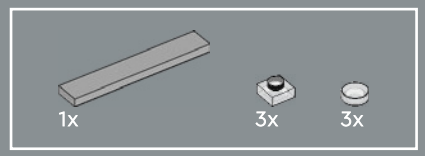


247

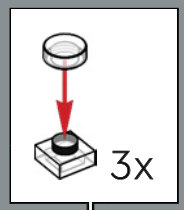




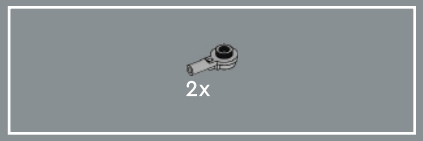


248

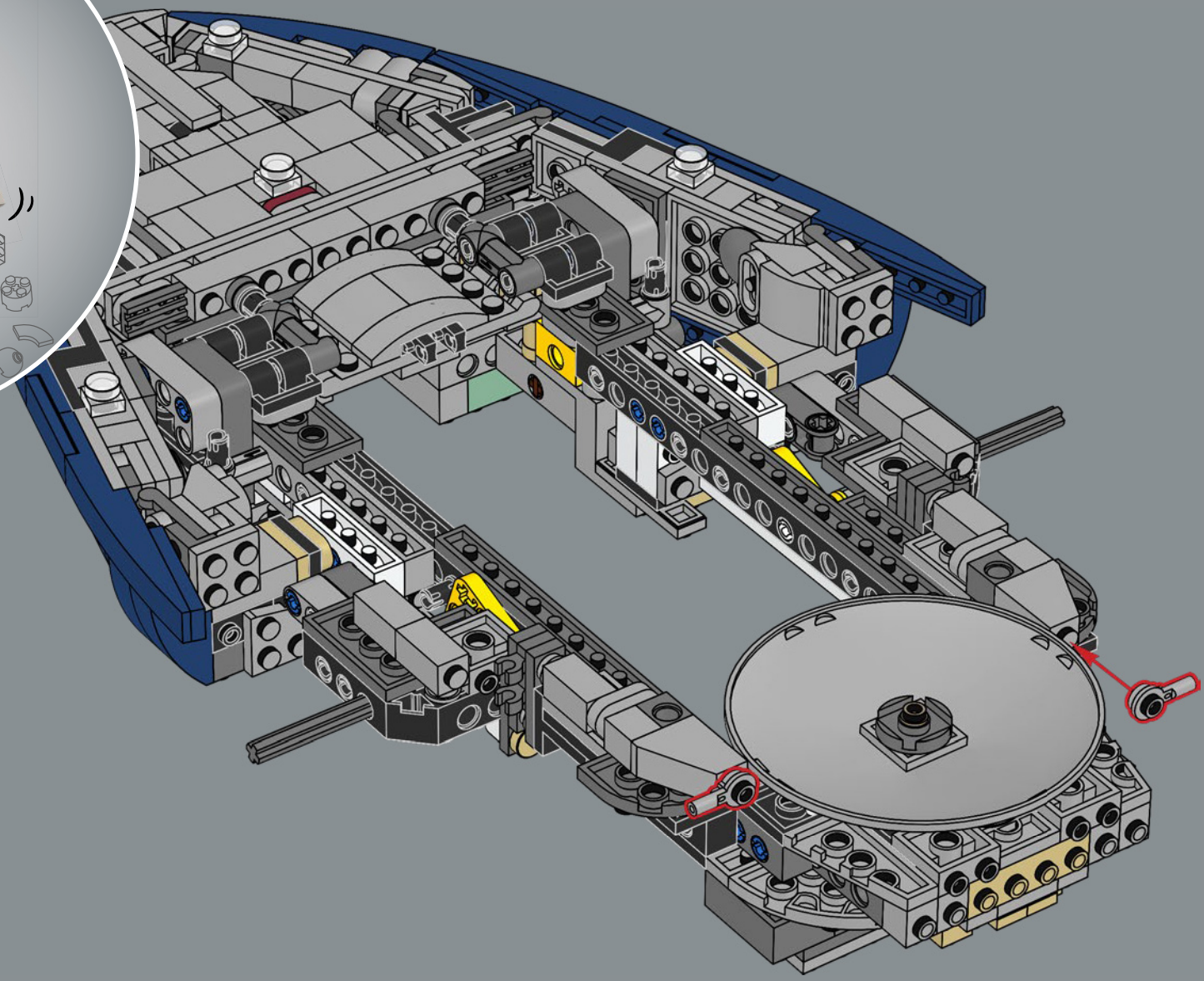

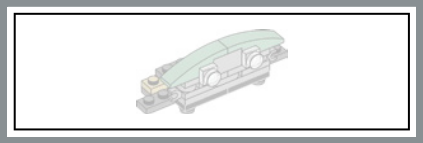

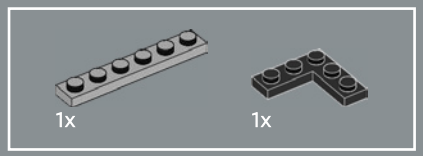


249

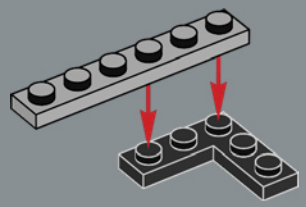

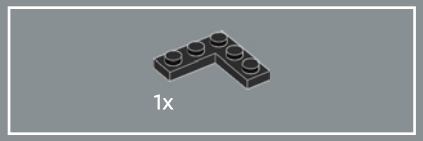


250

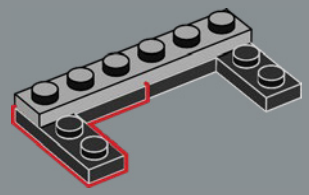

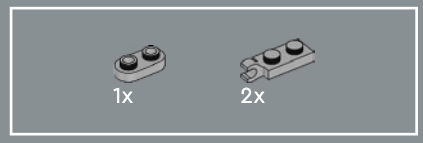


251

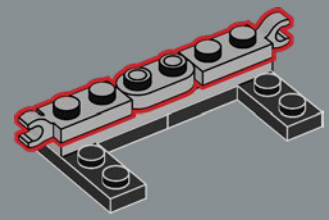

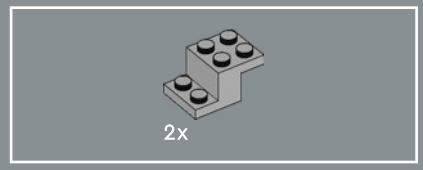


252

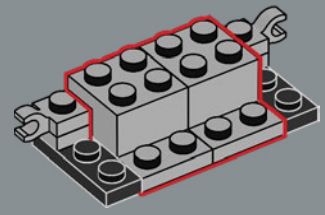




253

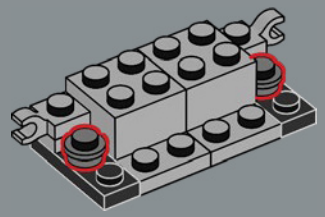

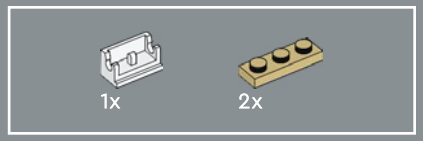


254

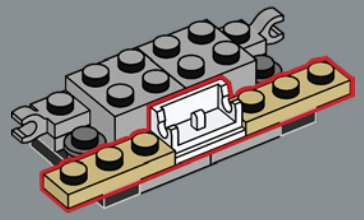

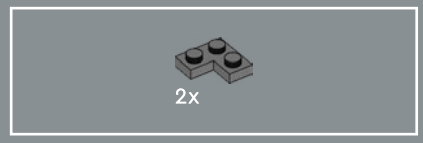


255

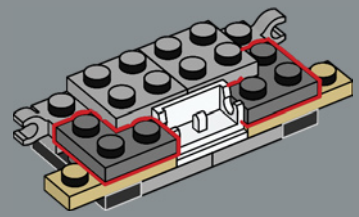




256

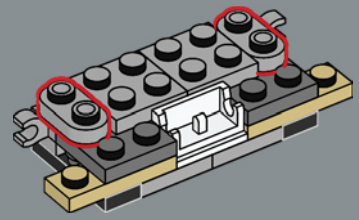

2x

257

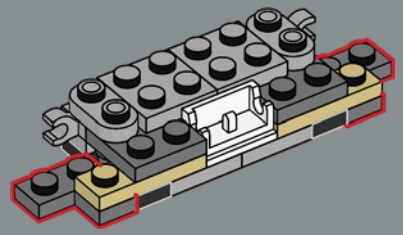

2x 1x 2x

258

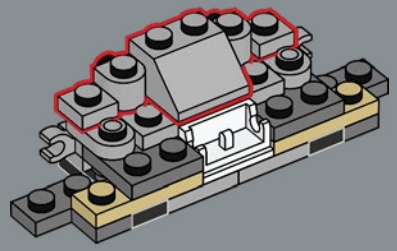

2x

259

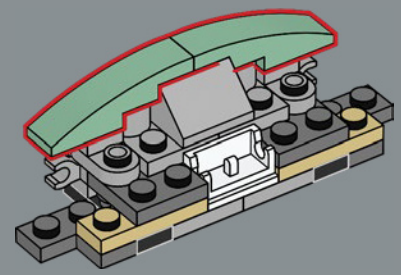

2x 2x

260



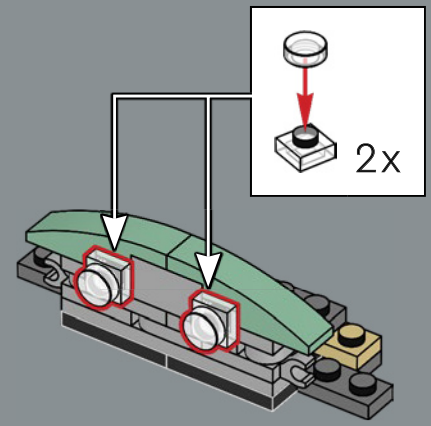


2x

261

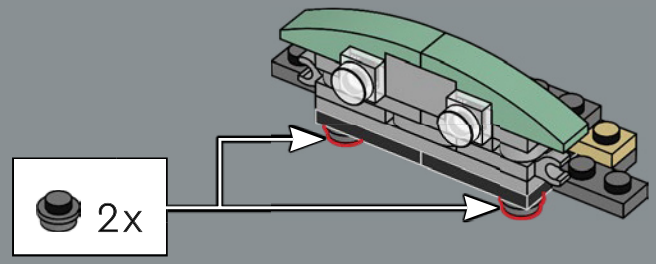

262

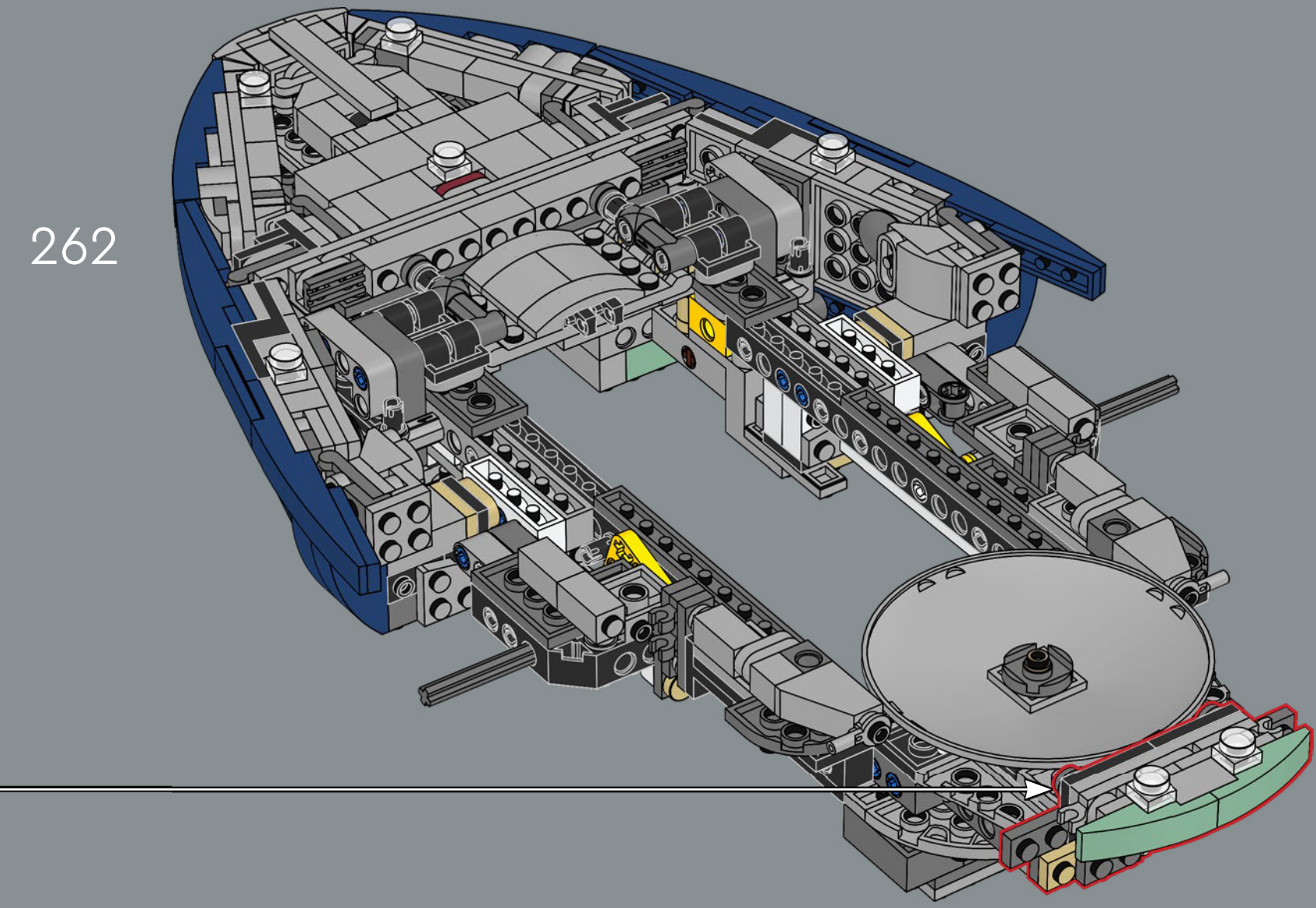

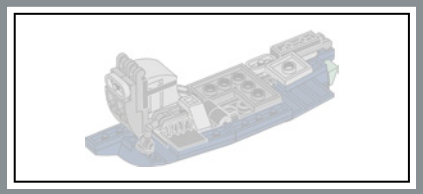

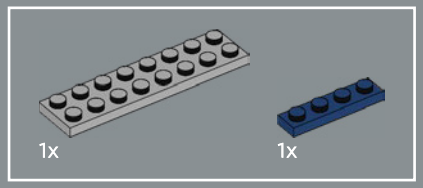


263

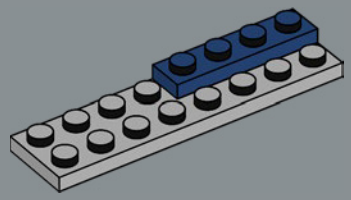

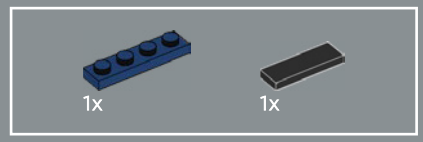


264

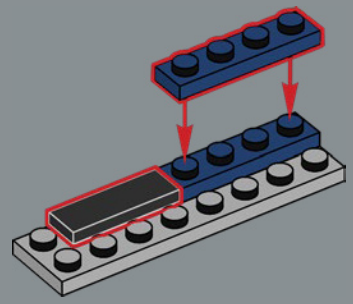

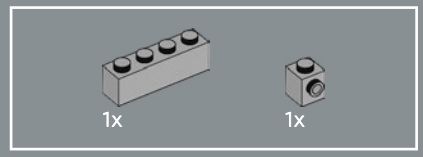


265

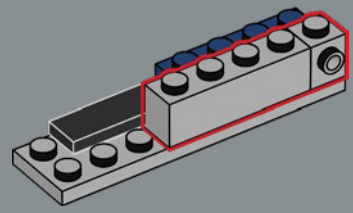

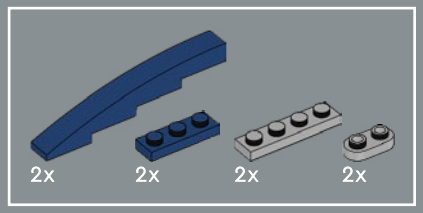


266

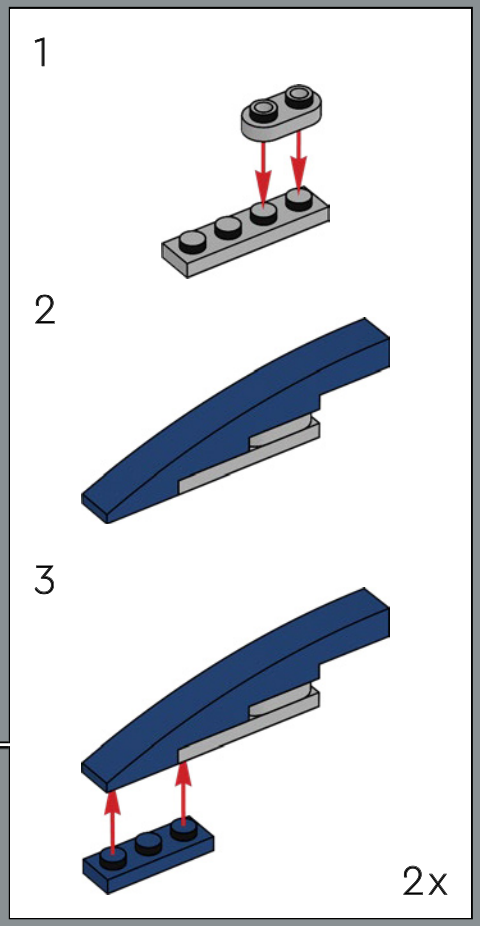


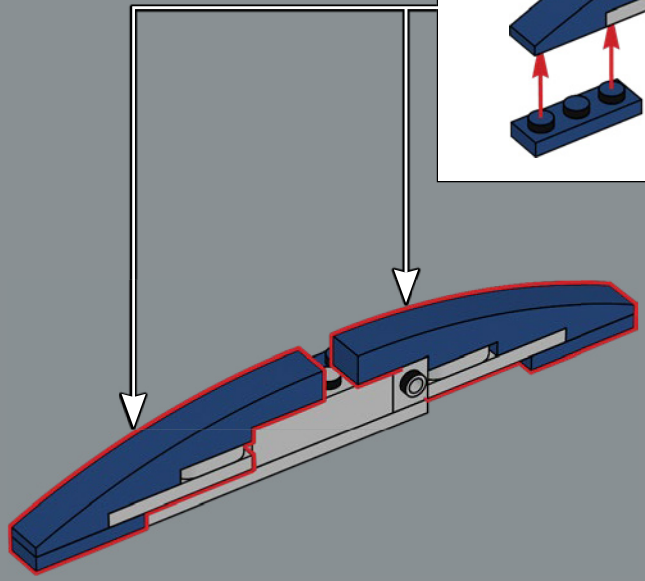

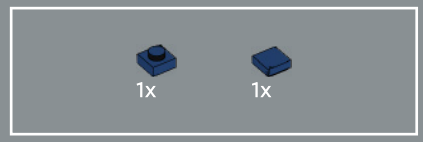


267

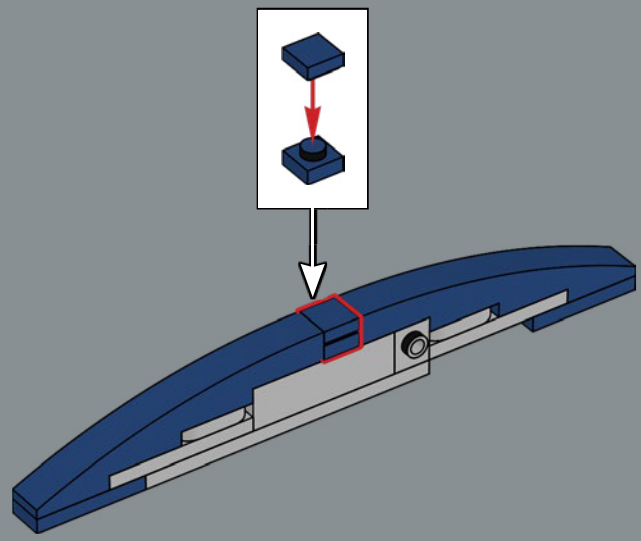

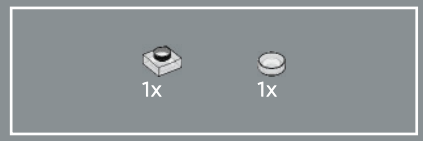


268

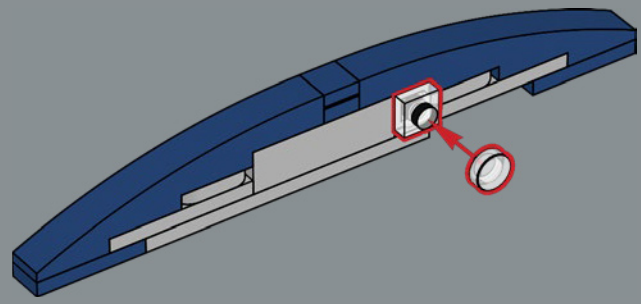

269

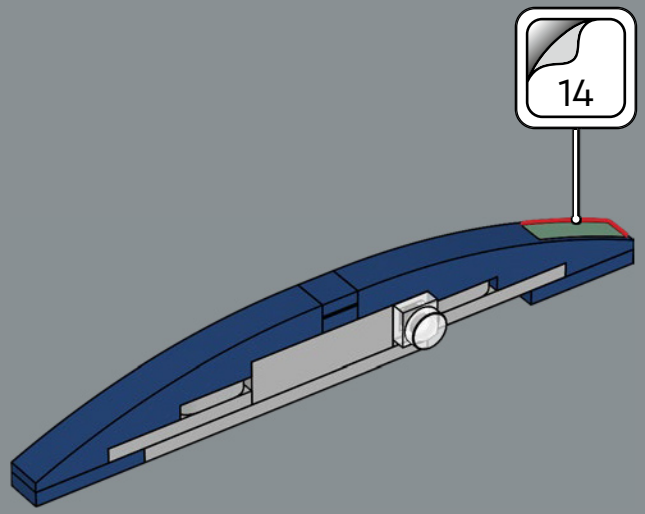


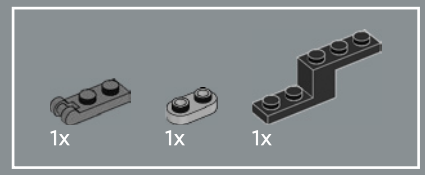


270

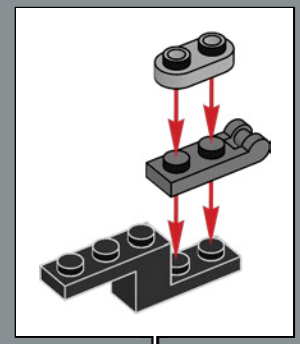



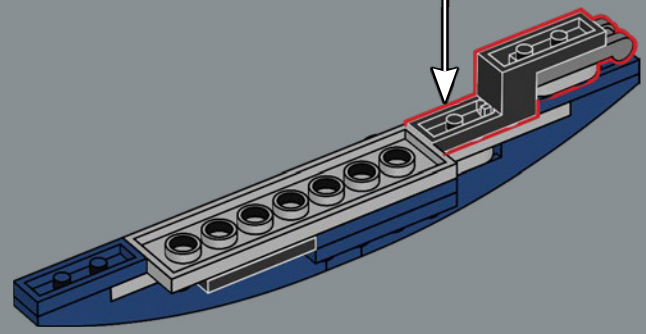

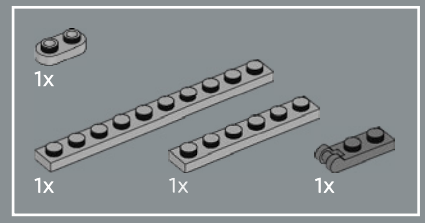


271

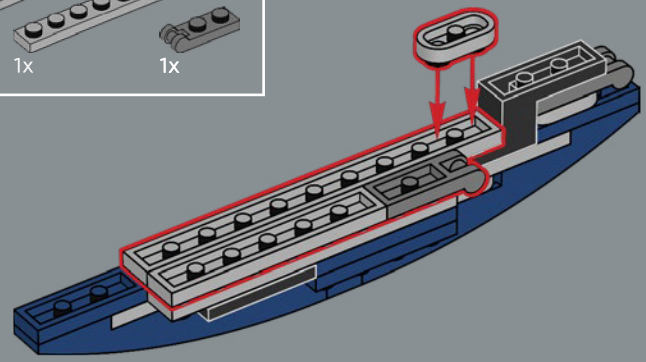




272

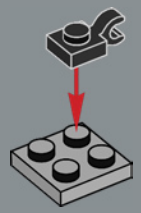

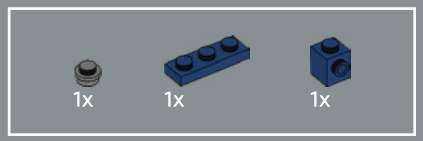


273

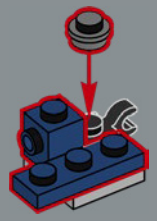

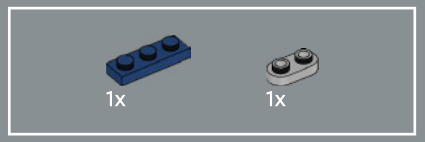


274

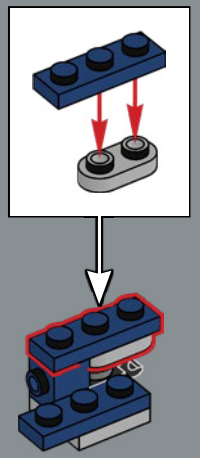

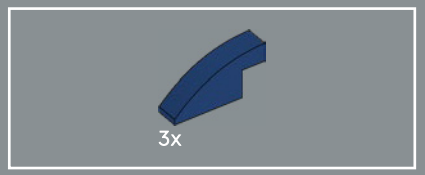


275

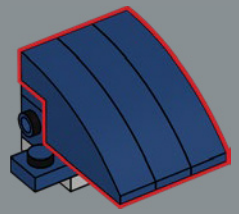

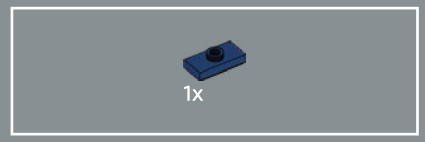


276

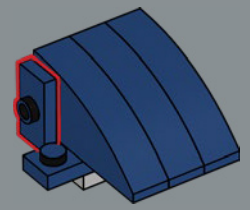

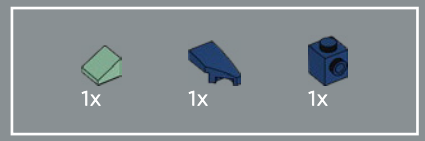


277

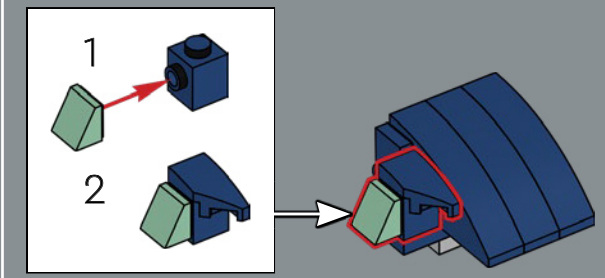

278

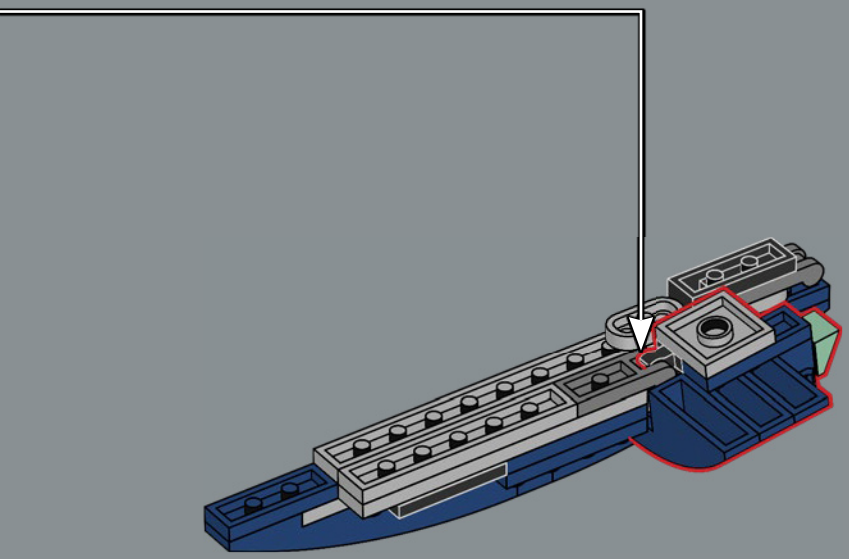

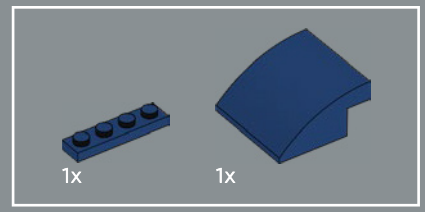


279

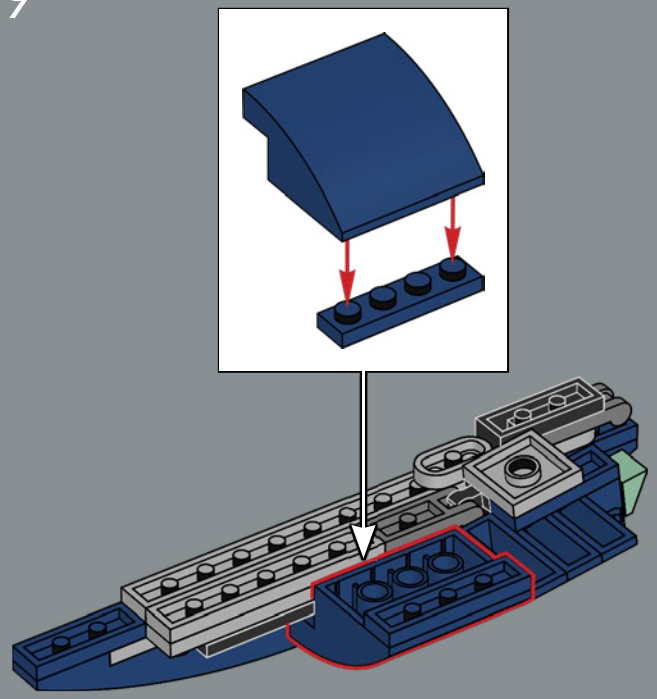

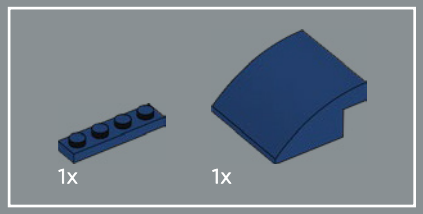


280

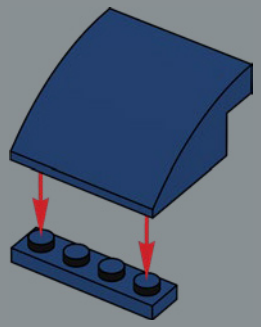

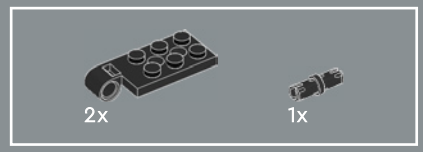


281

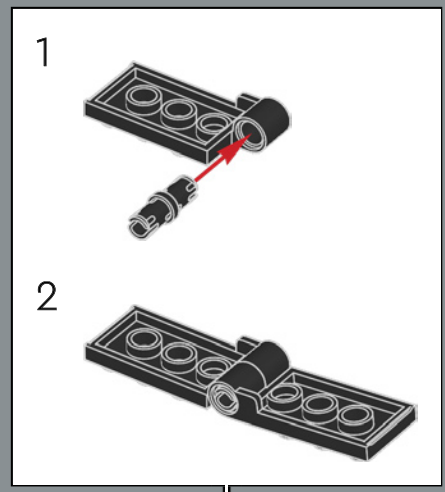




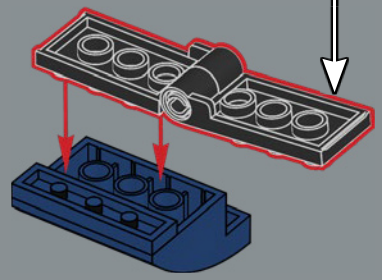




282

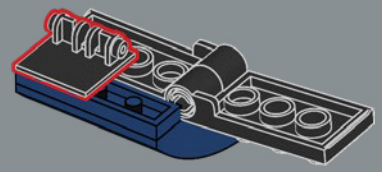

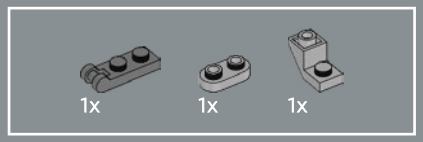


283

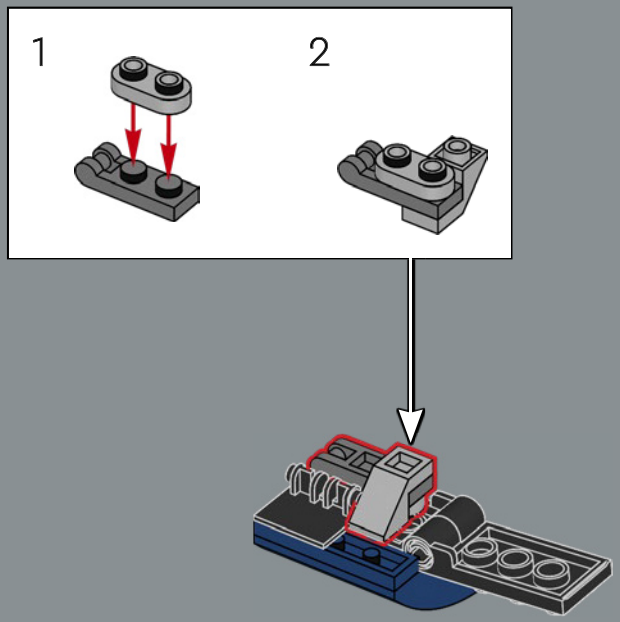


284

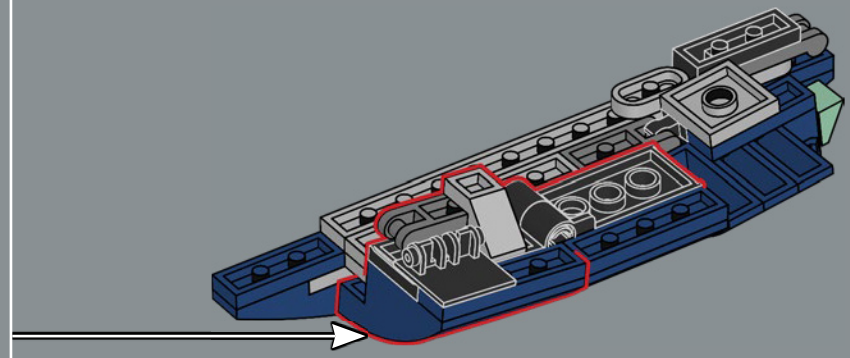




285

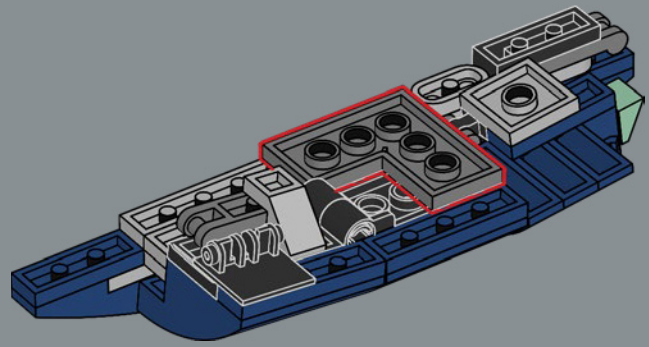




286

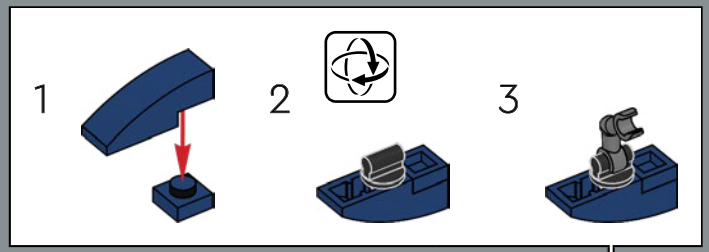


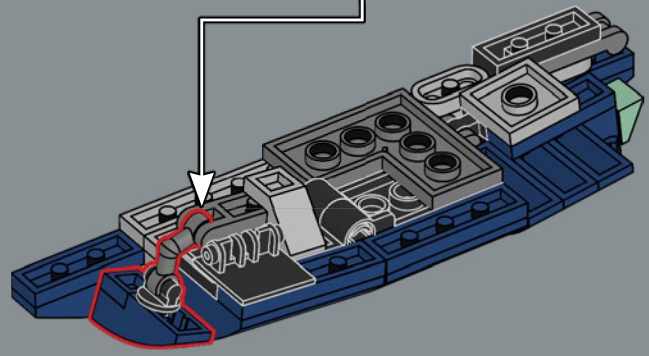



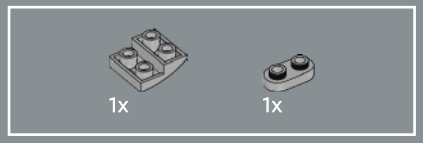


287

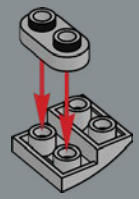

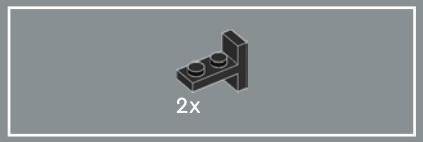


288

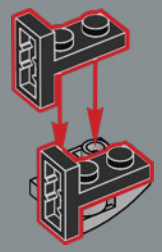

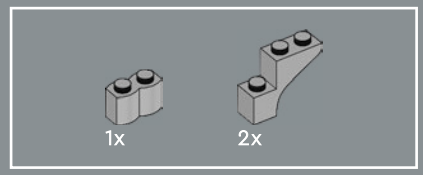


289

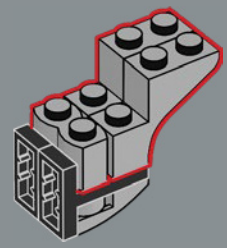

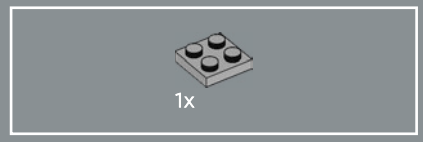


290

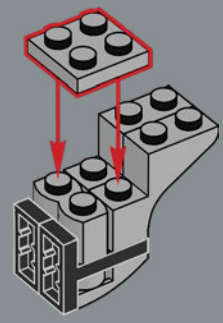

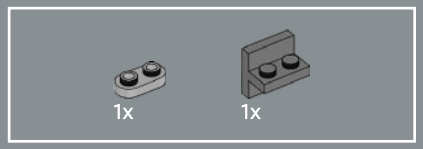


291

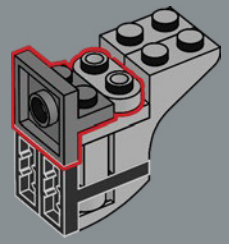

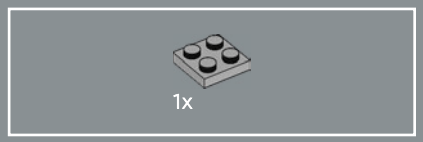


292

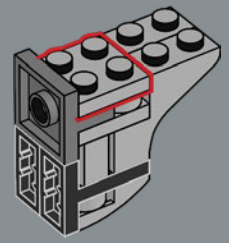

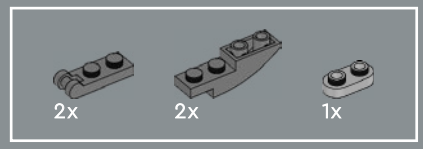


293

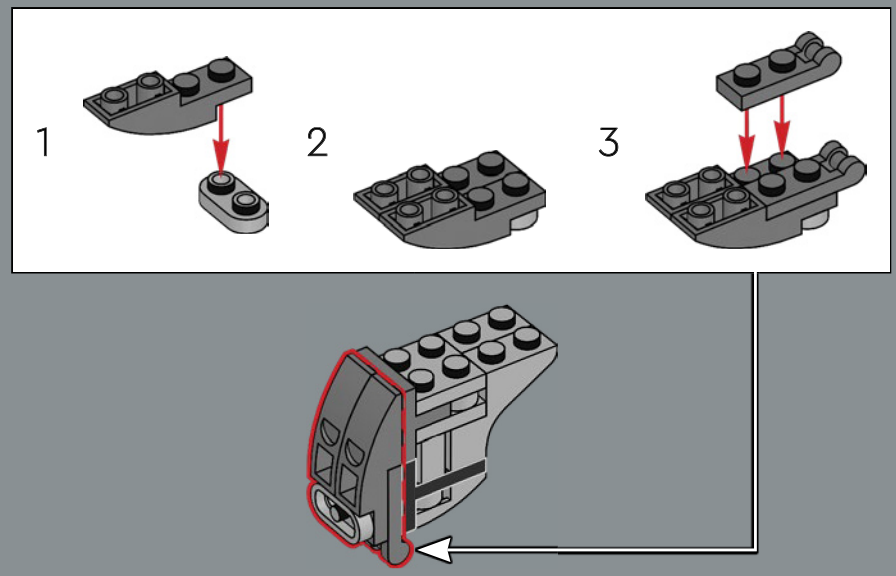


294

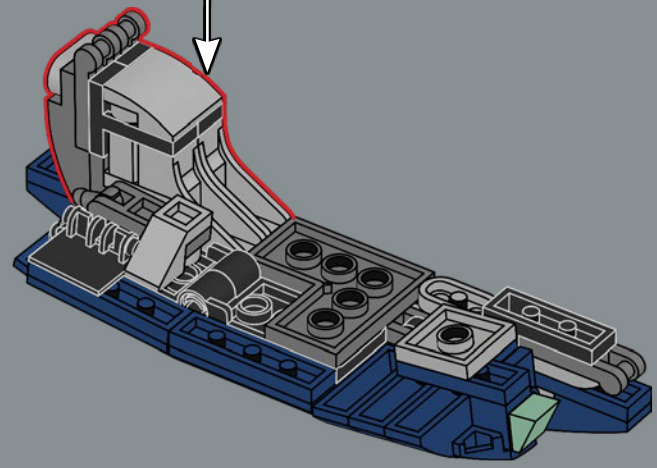

295

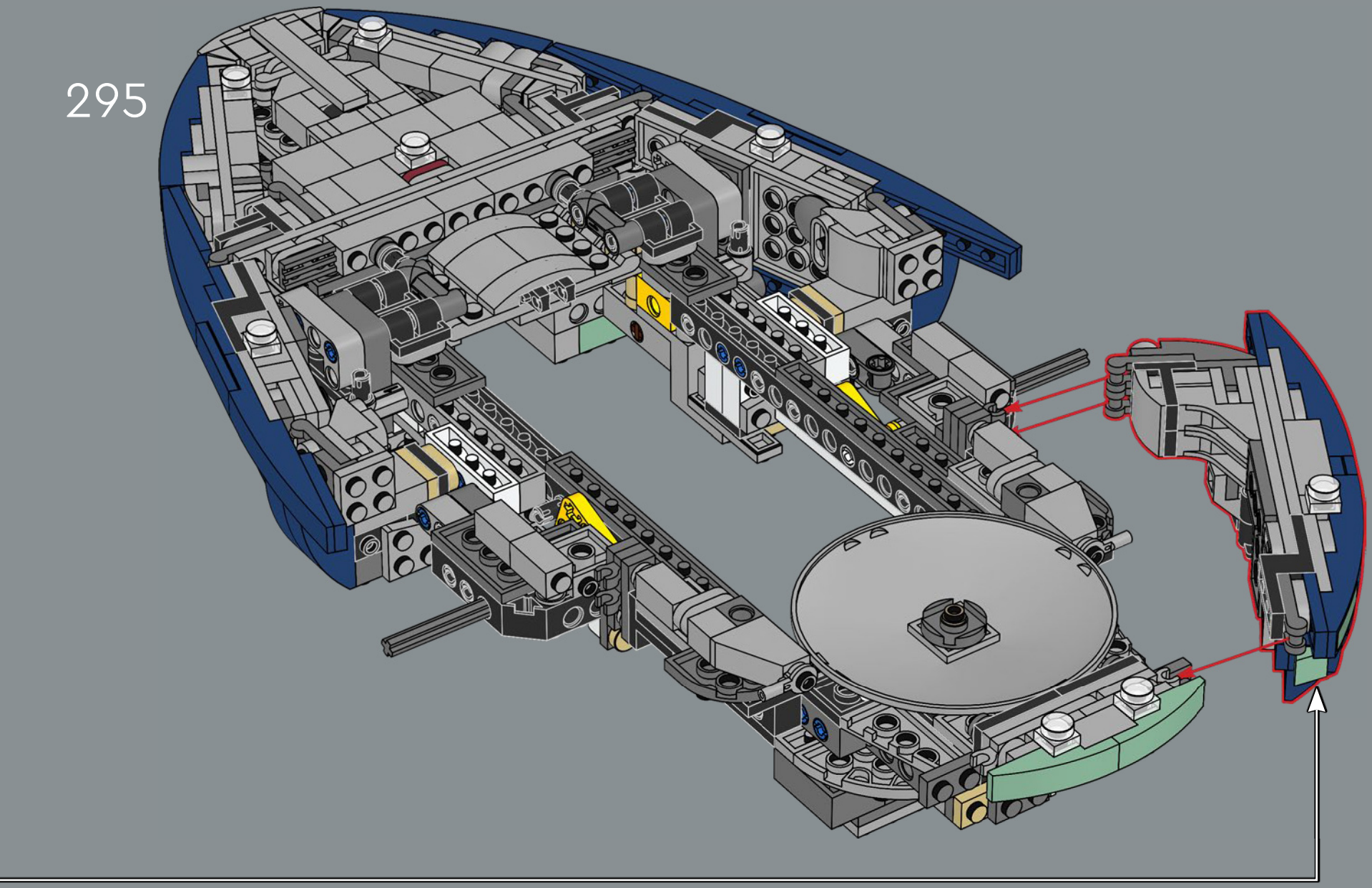

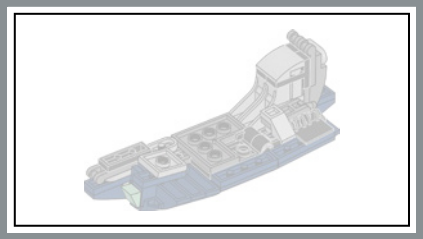

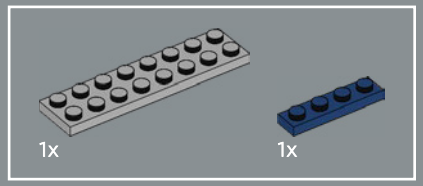


296

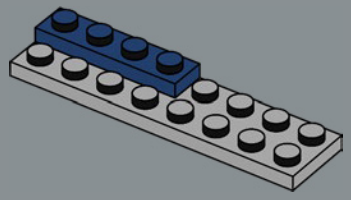

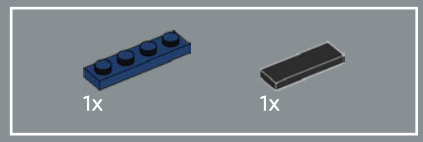


297

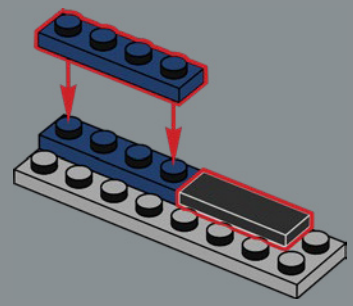

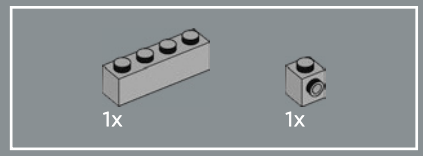


298

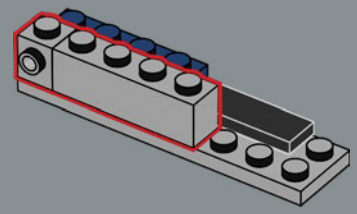

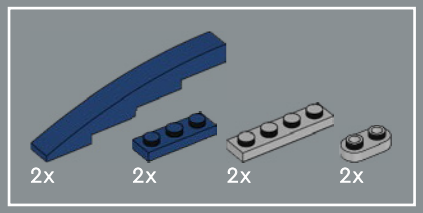


299

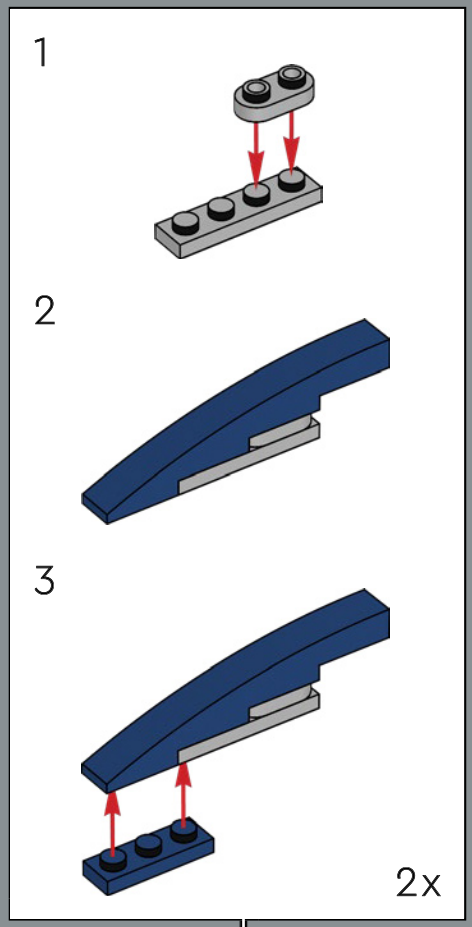


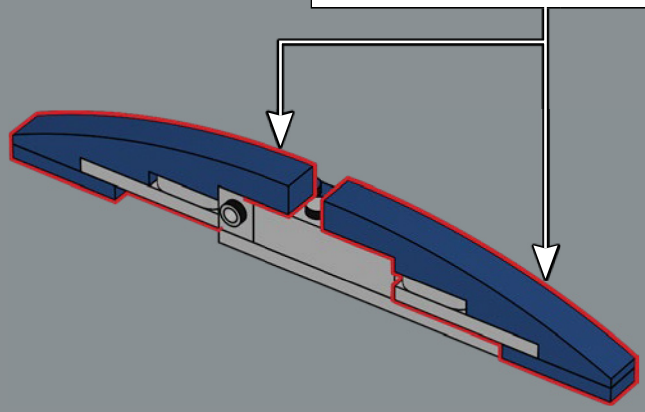

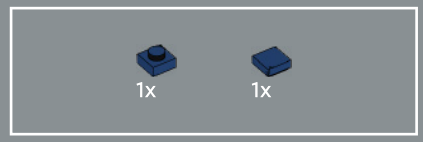


300

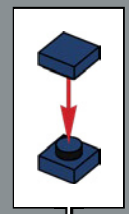

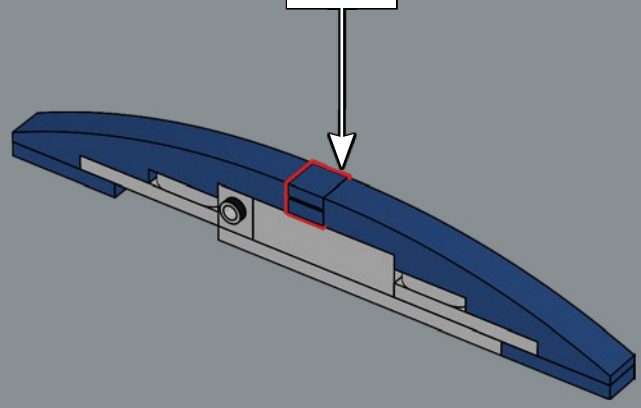




301

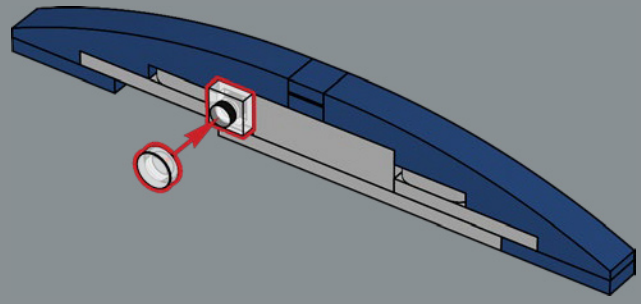

302

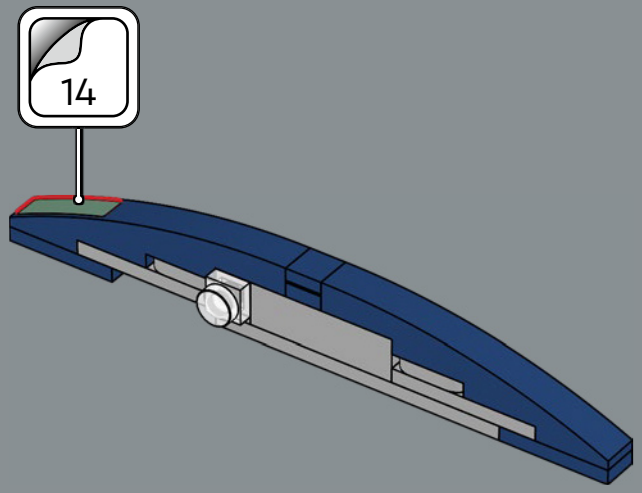


303

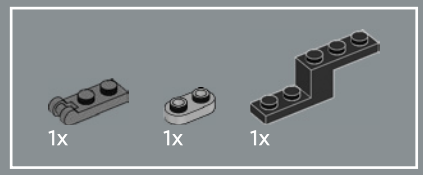


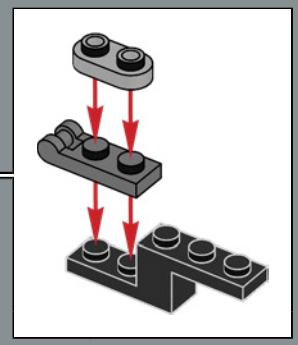

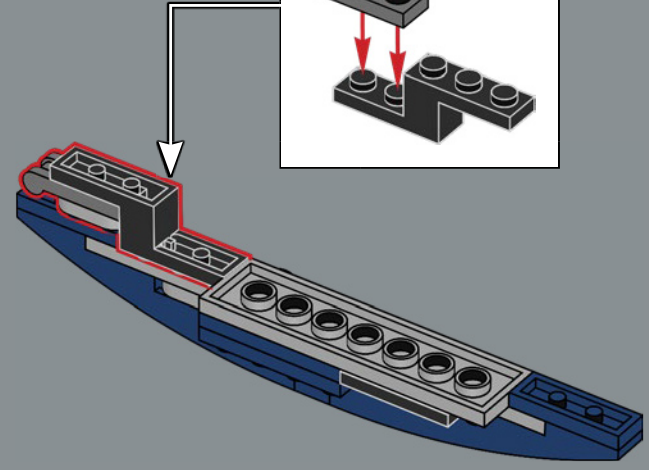

304

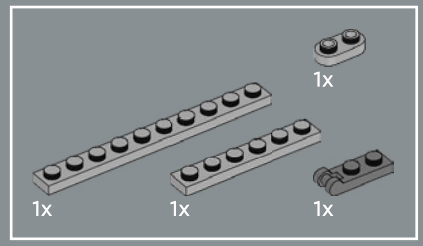


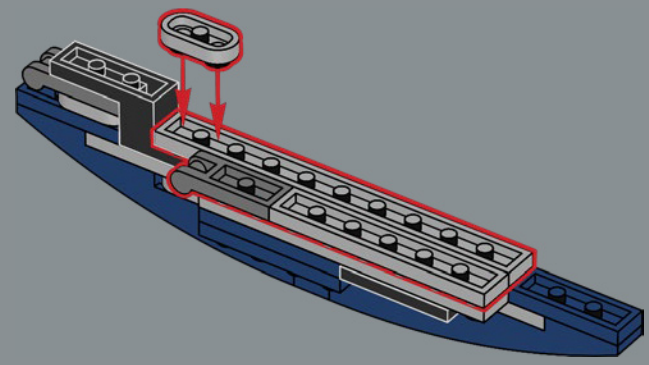




305

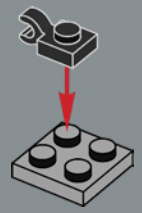

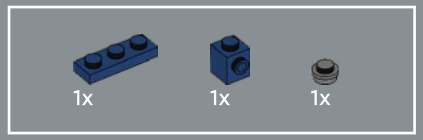


306

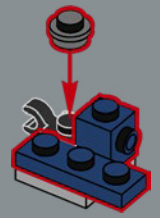

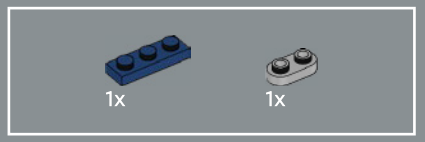


307

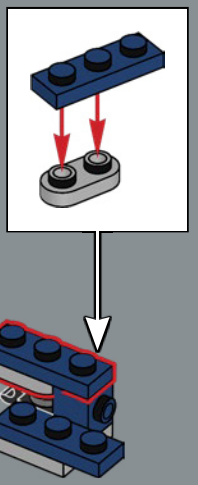




308

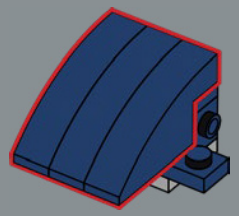

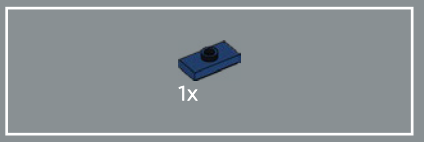


309

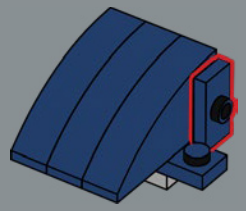

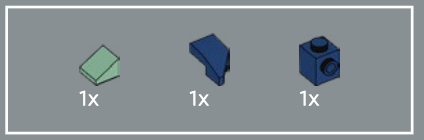


310

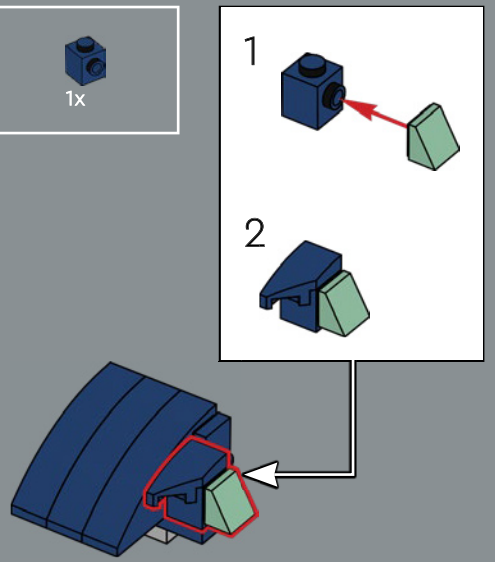

311

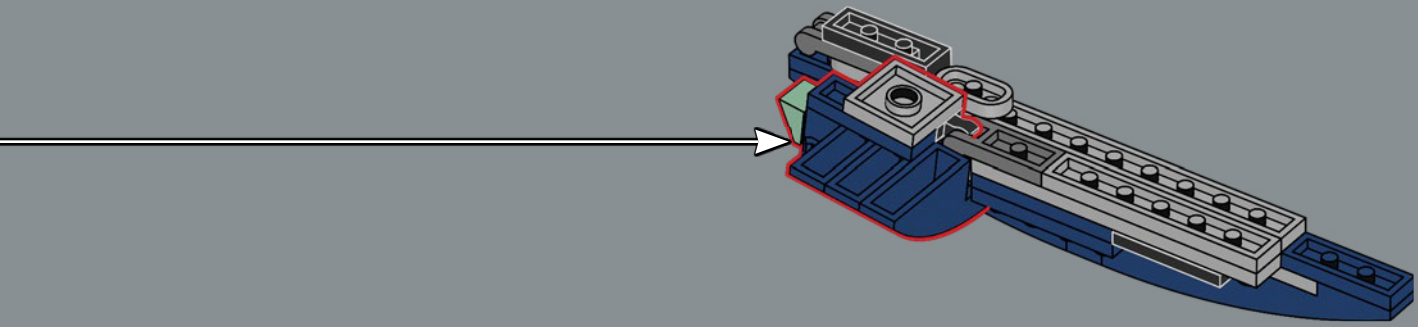

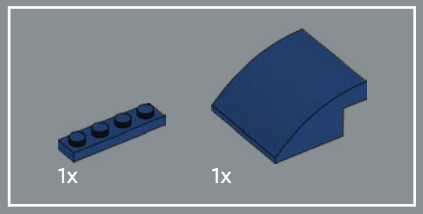


312

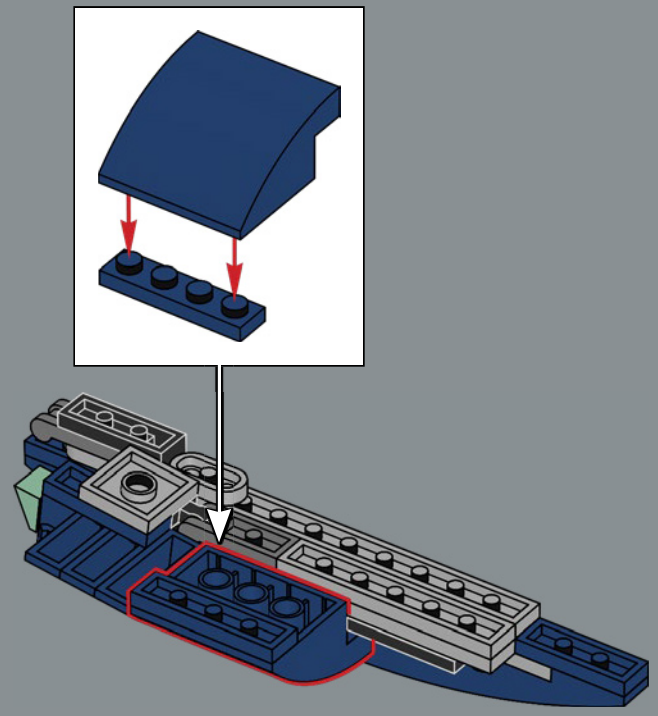

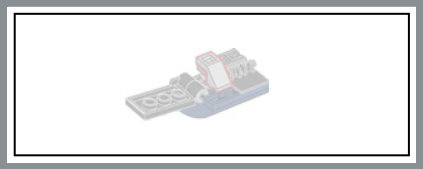

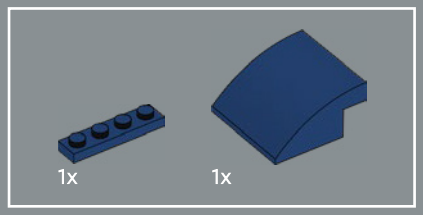


313

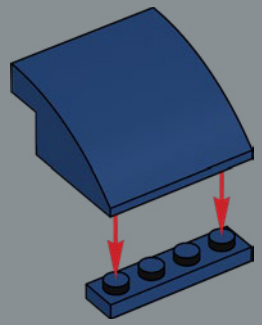

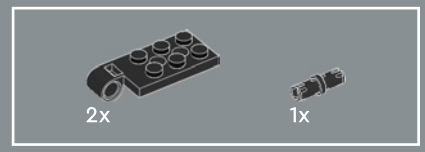


314







315

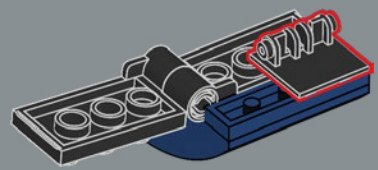

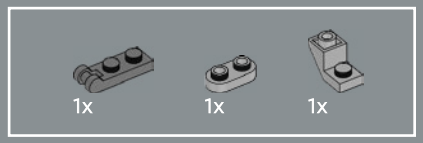


316

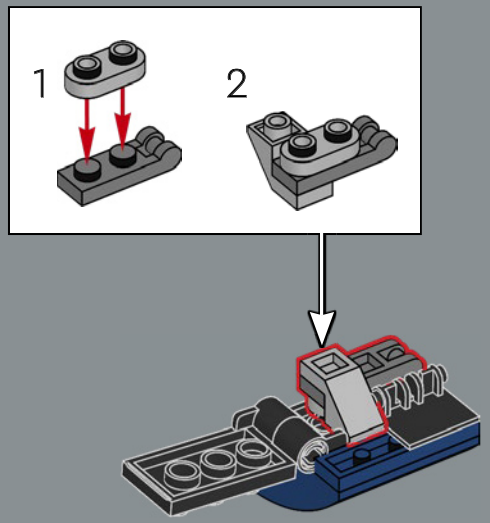


317

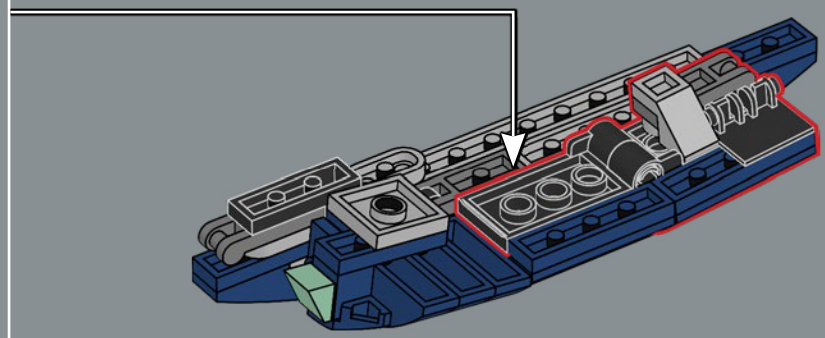

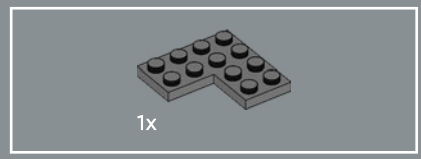


318

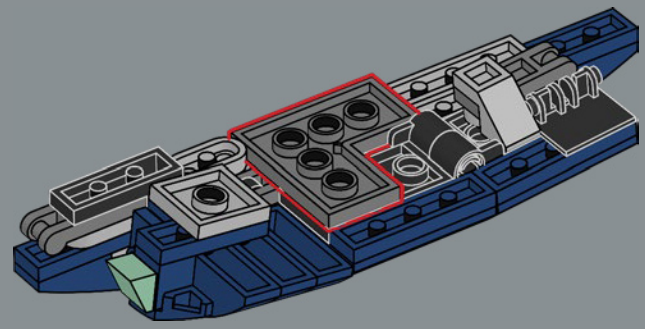

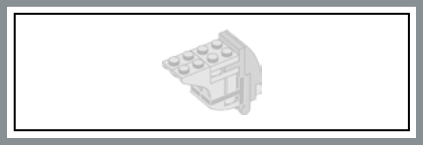

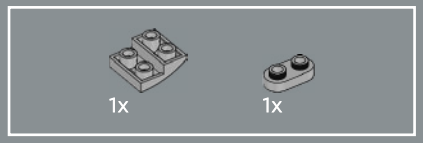


319

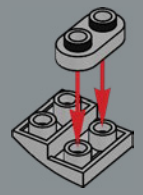

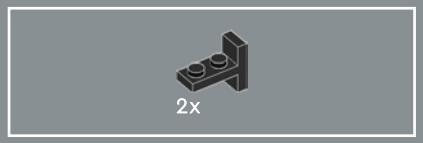


320

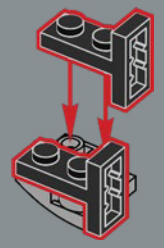

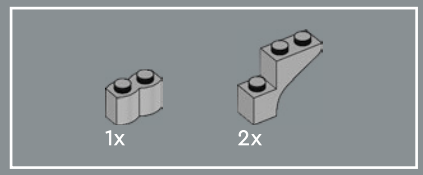


321

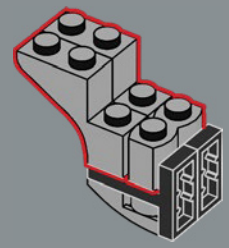

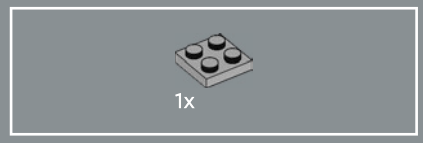


322

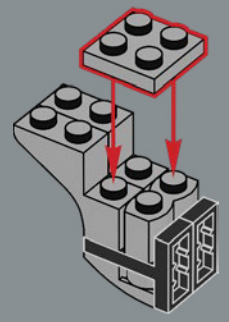




# 323

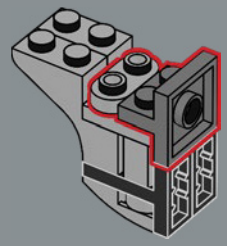




# 324

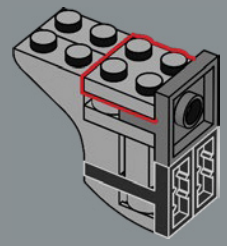

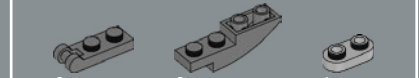


# 325

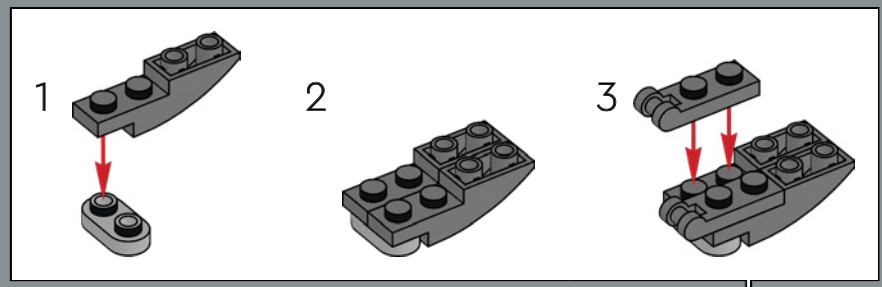


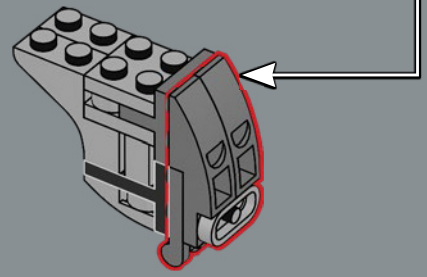

326

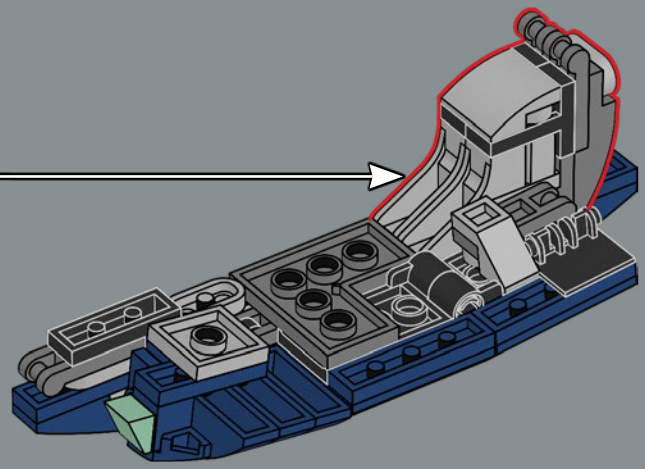

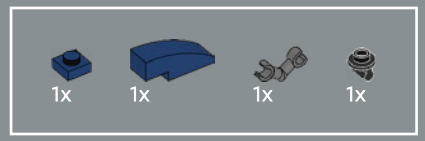


327

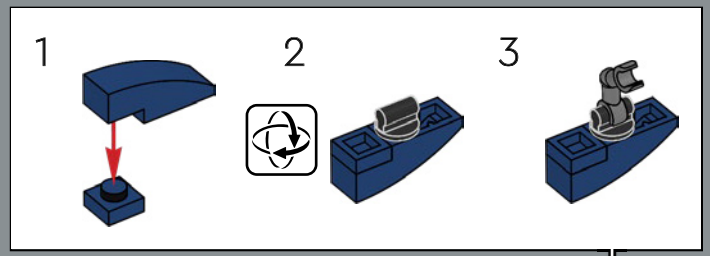


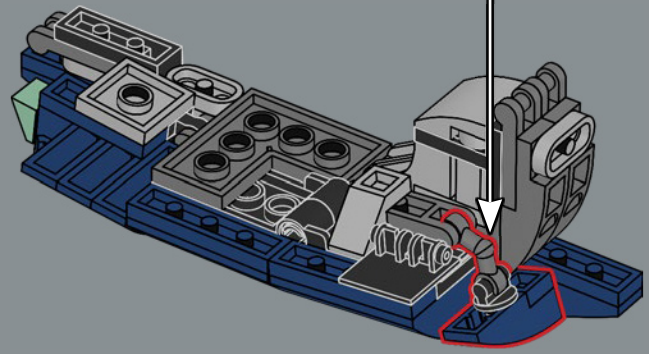

328

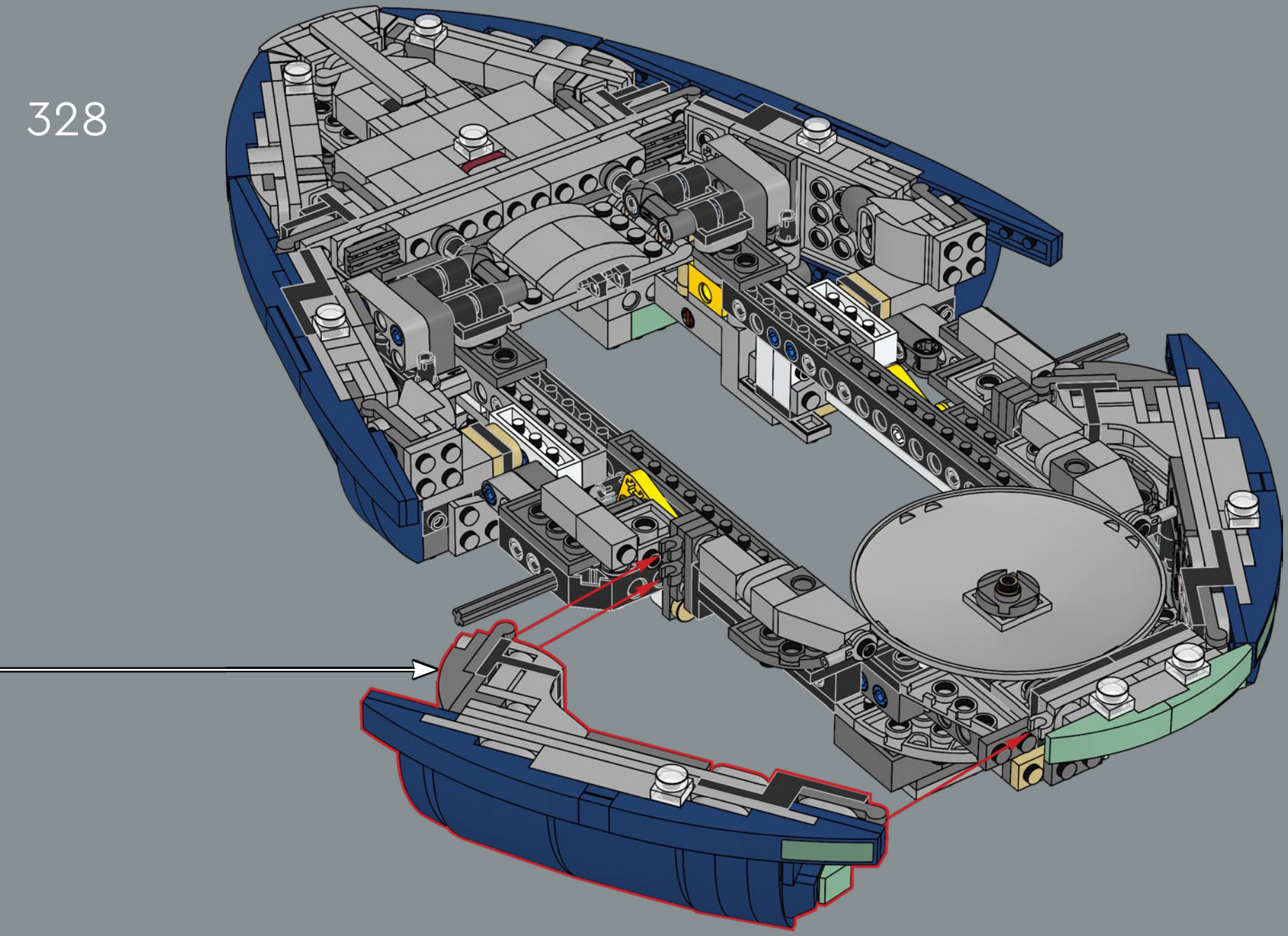




329

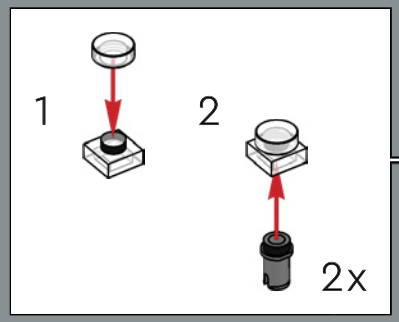


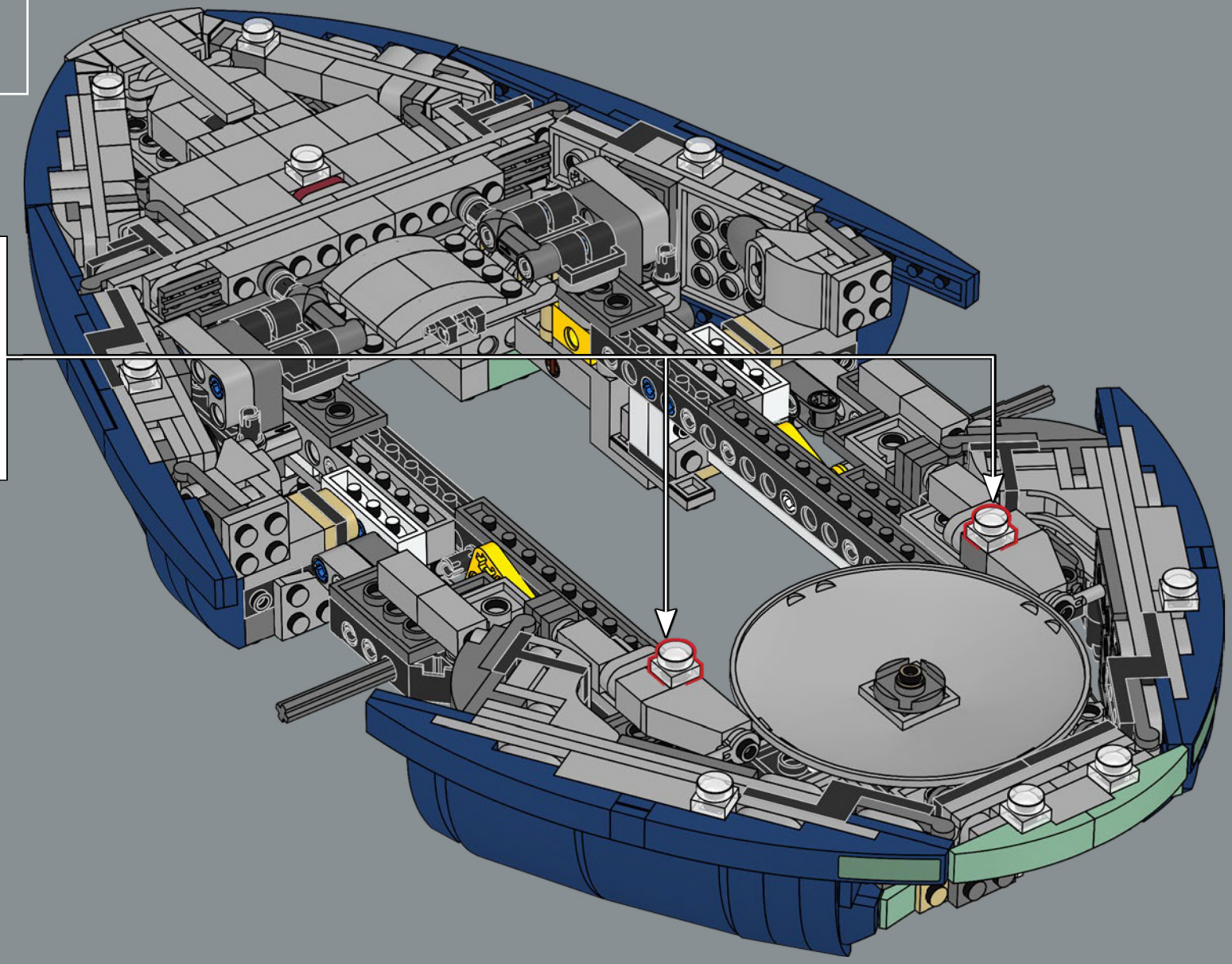




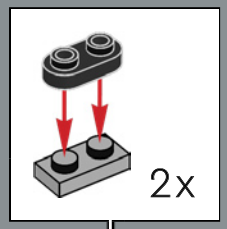


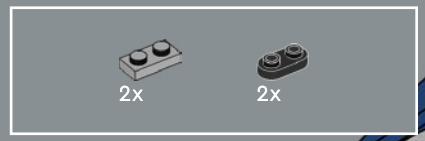


330

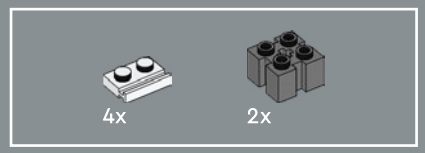


# 331

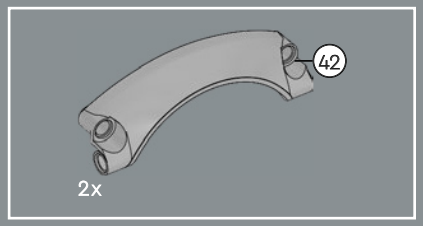


# 332

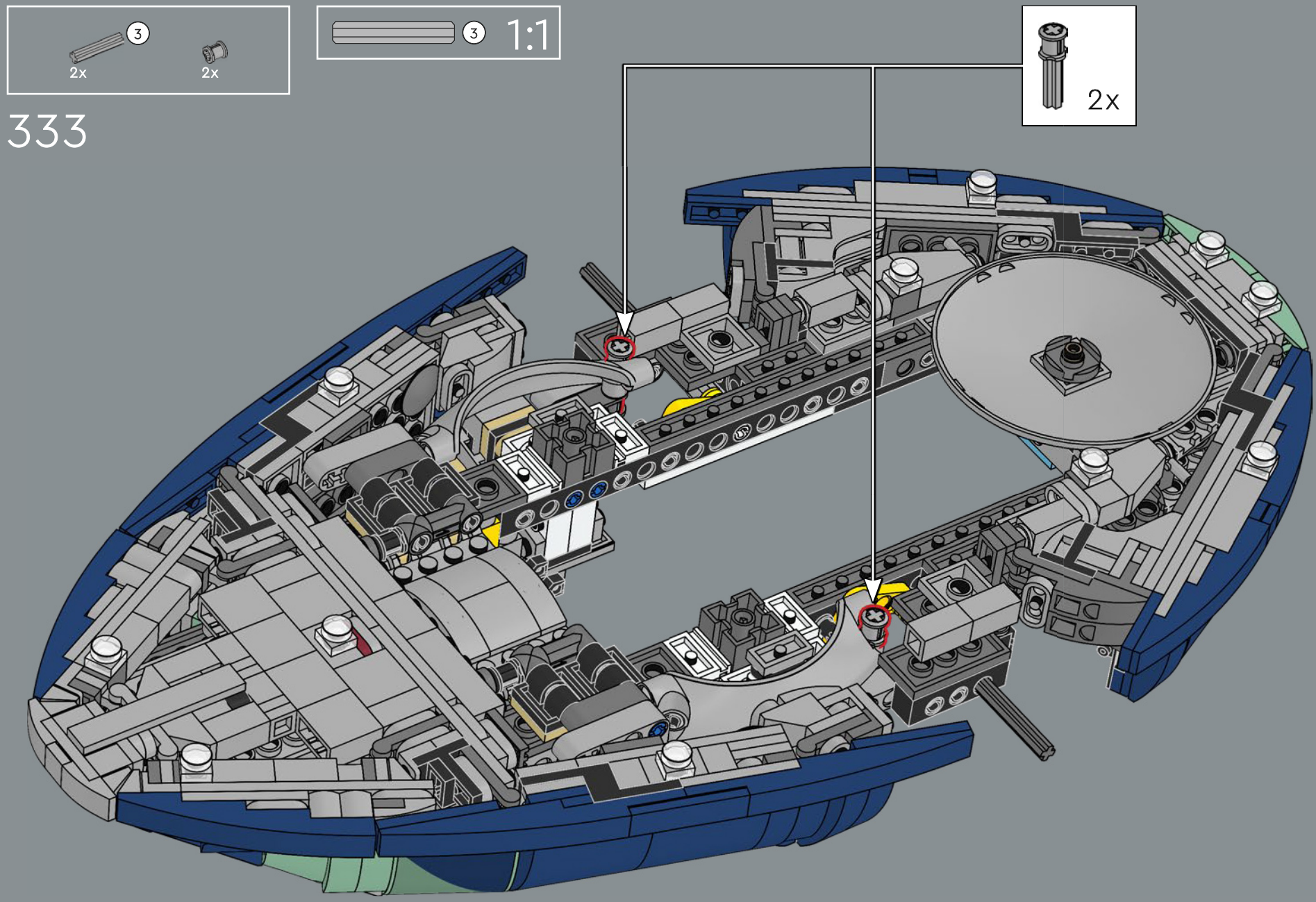


333

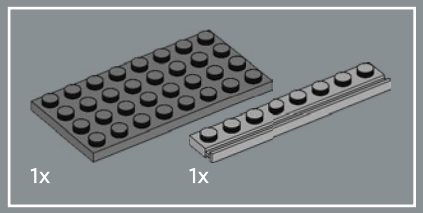


334

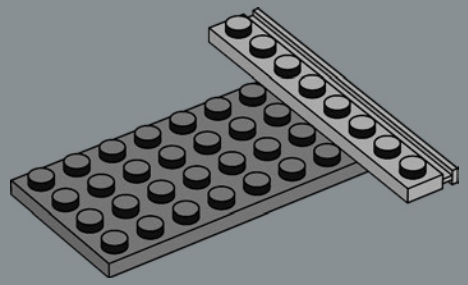

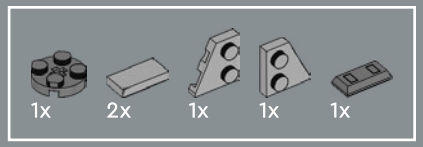


335

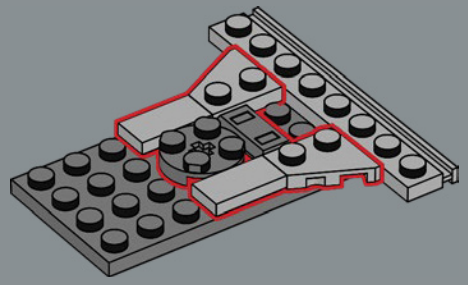

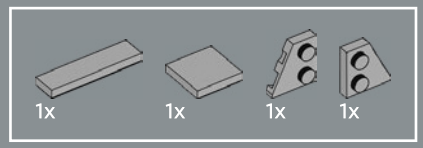


336

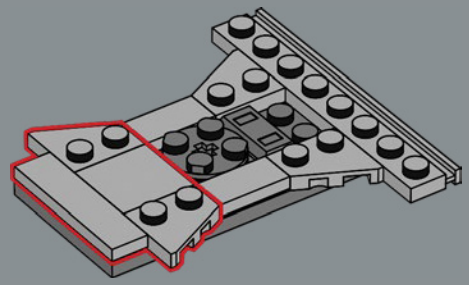

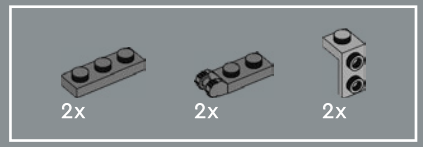


337



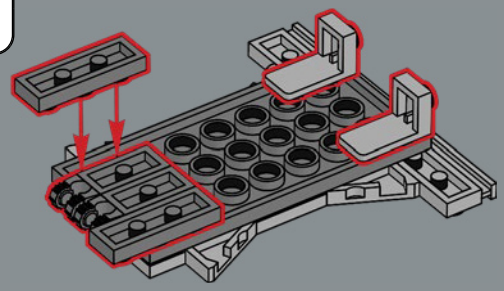

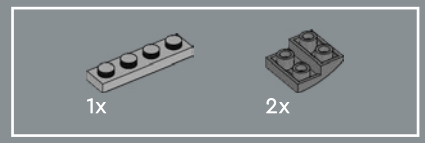


338

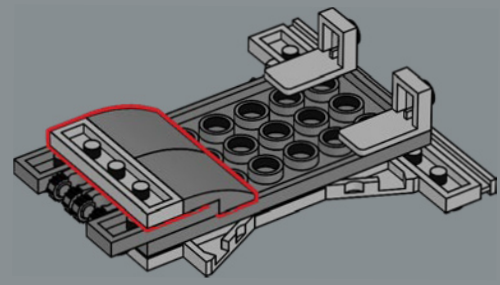

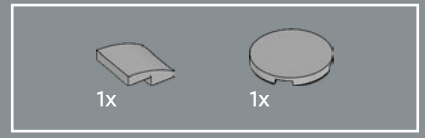


339



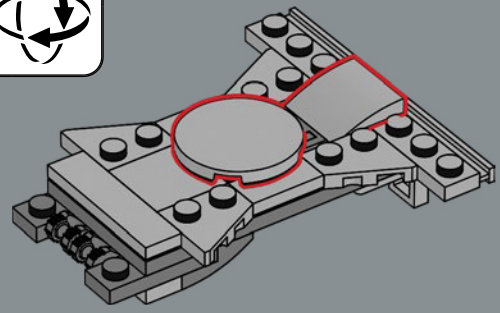

340

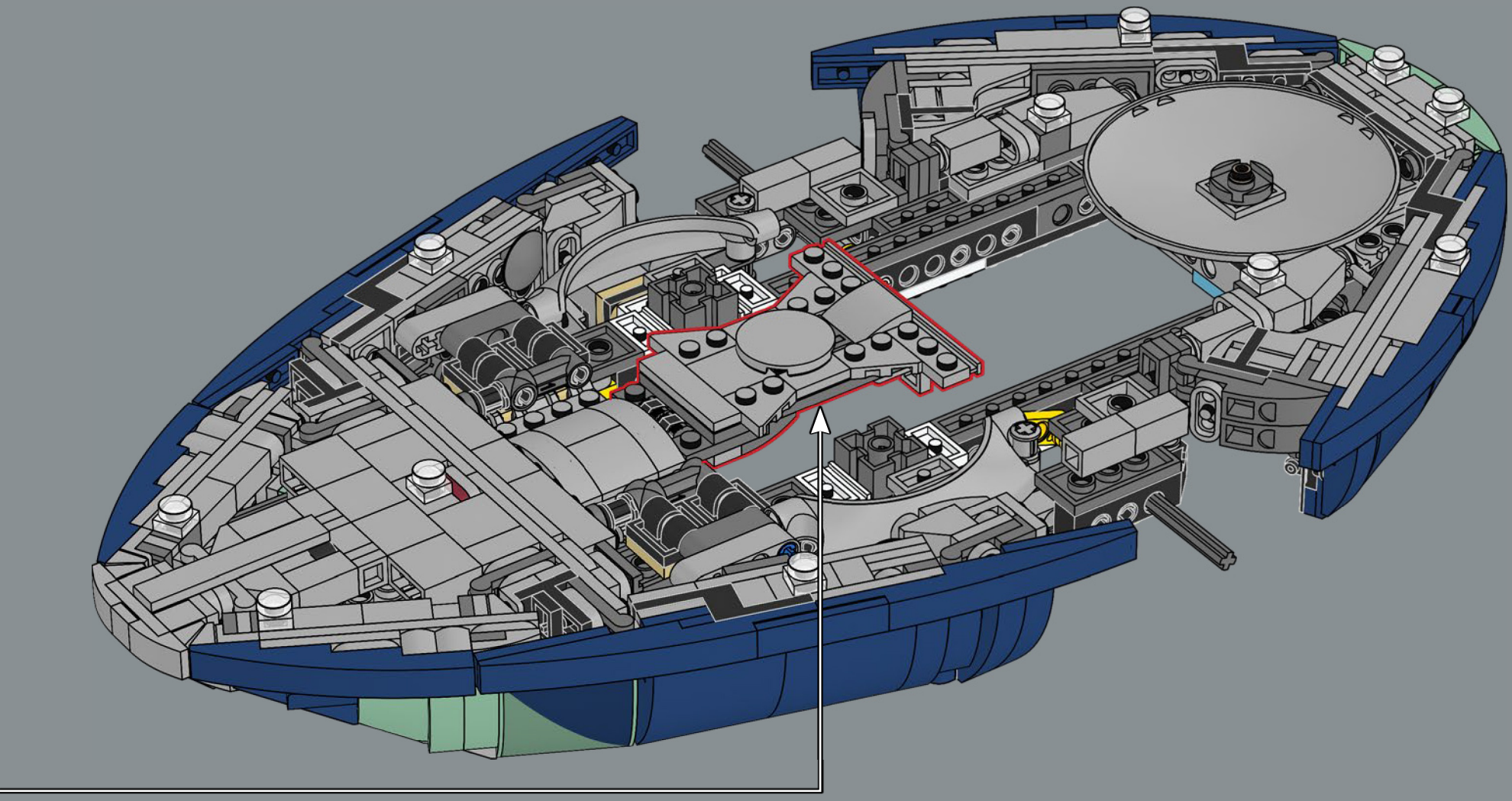

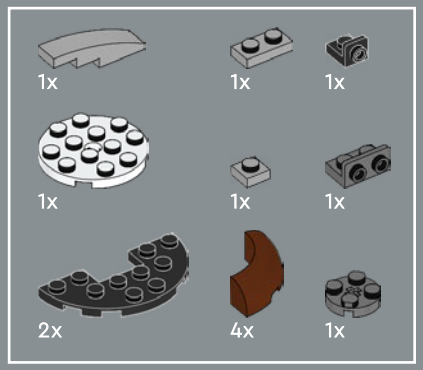


341

1

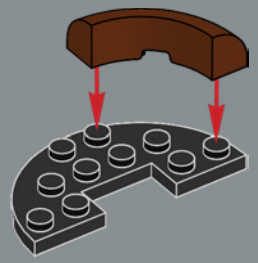

2



3

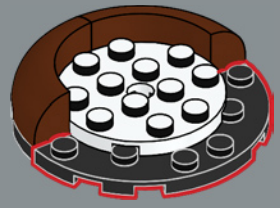

4



5

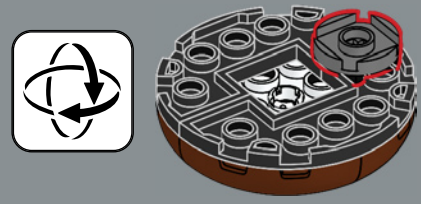

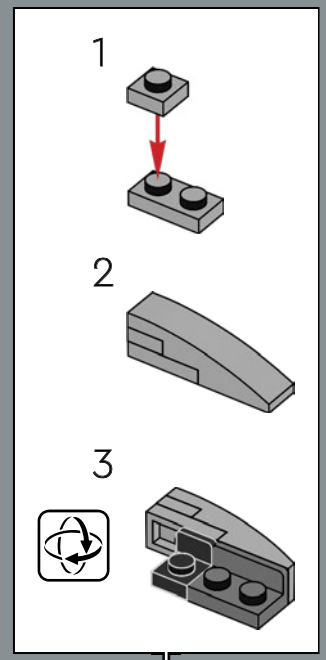


6

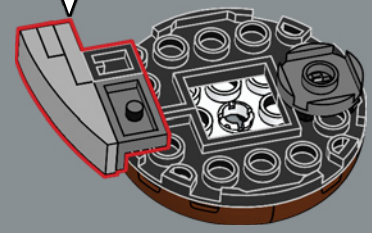

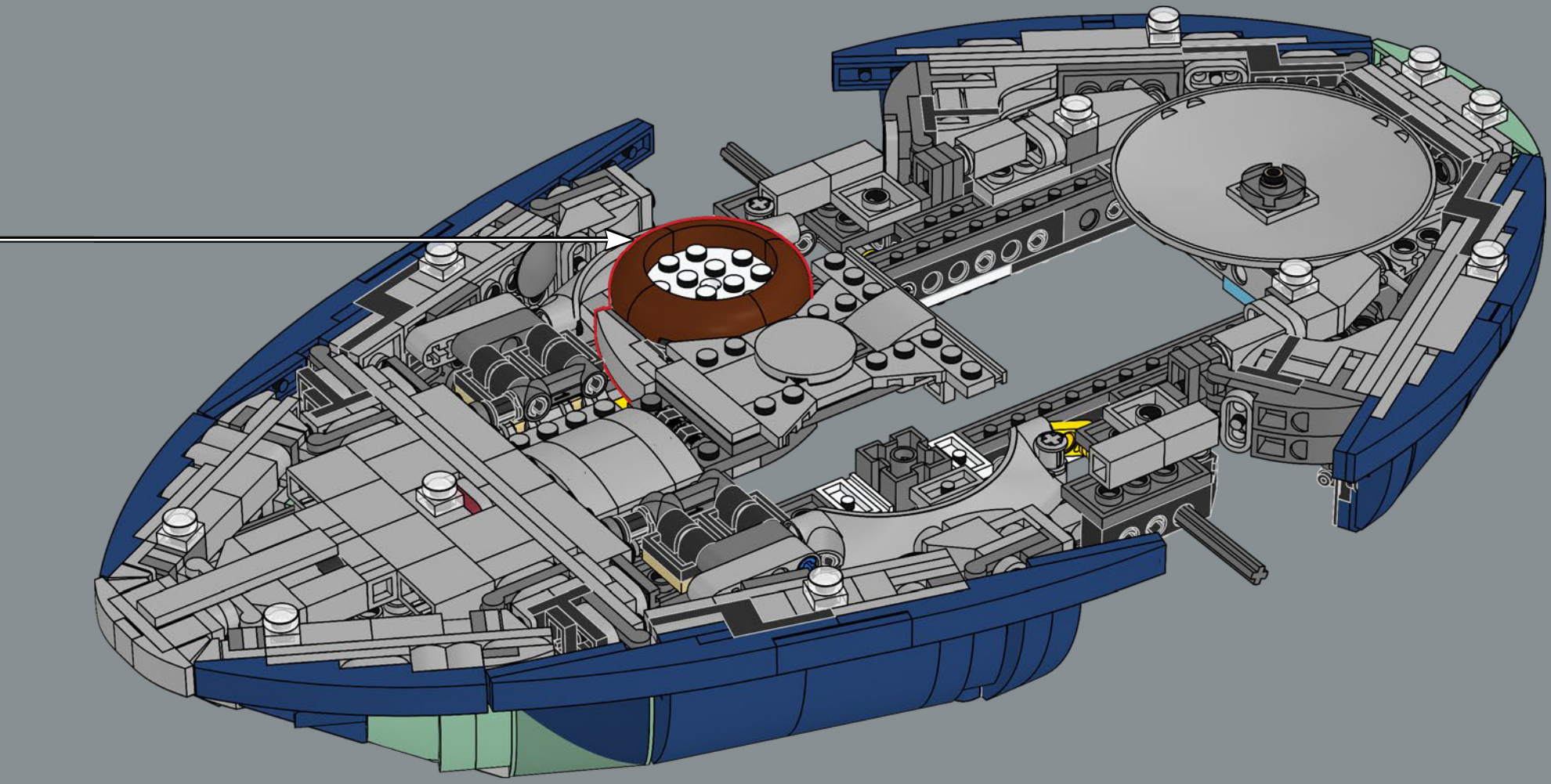

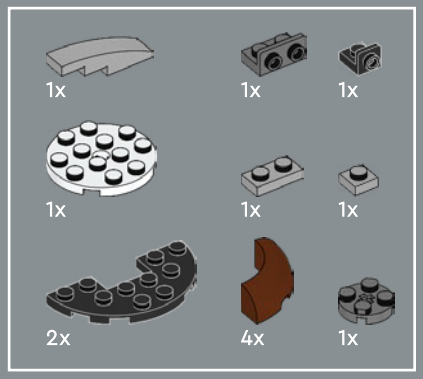


342

1

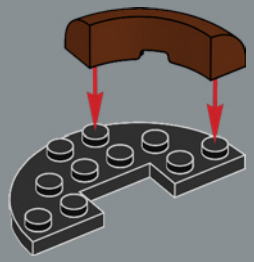

2

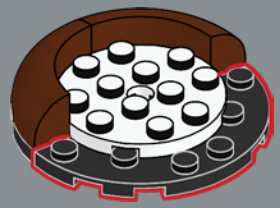

3



4



5

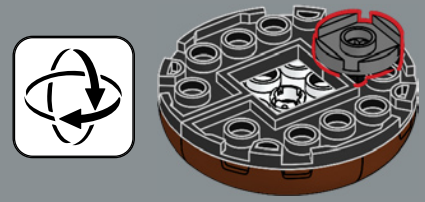

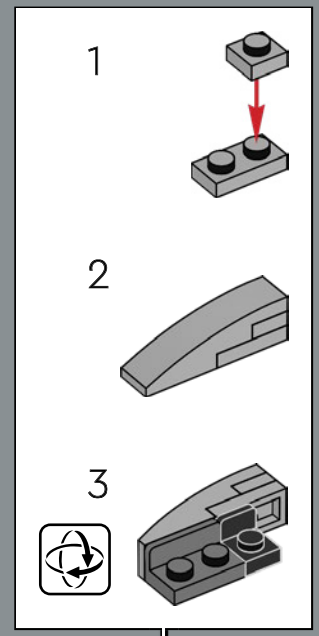


6

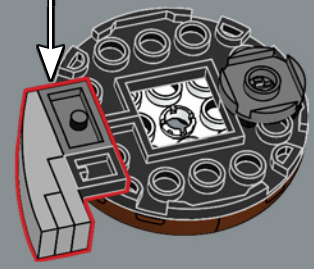

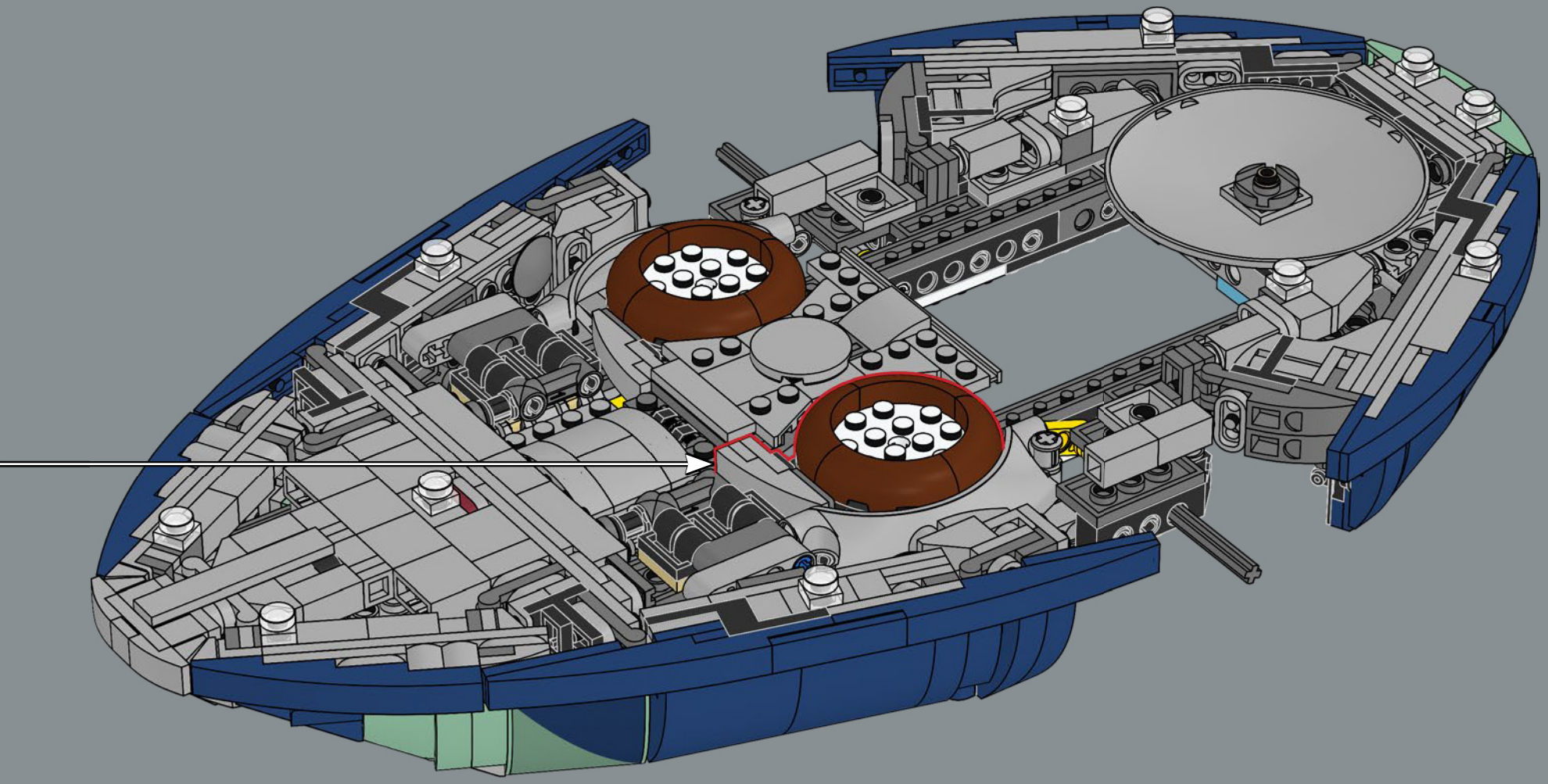

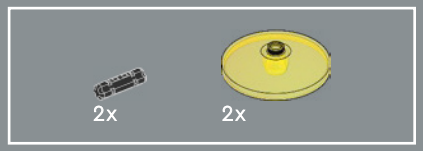


343

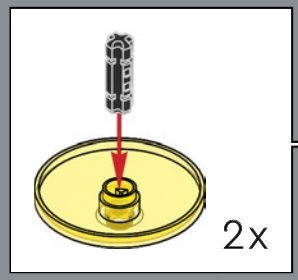


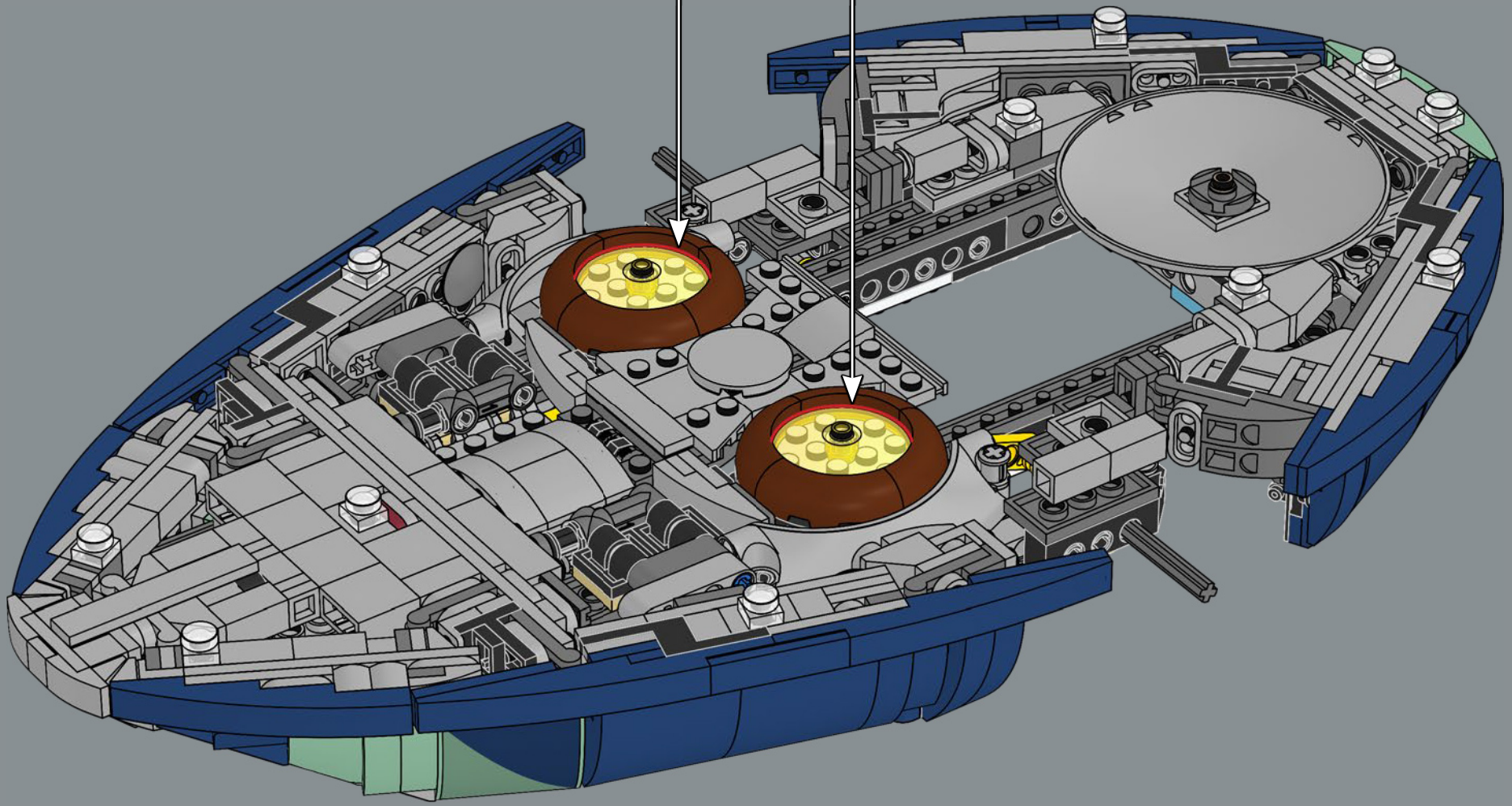

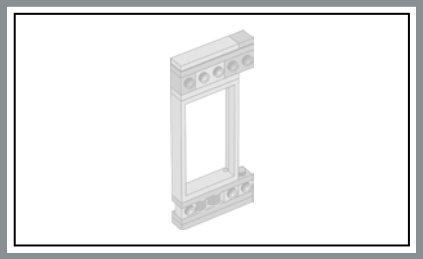

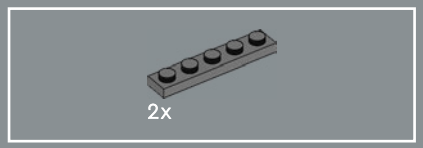


344

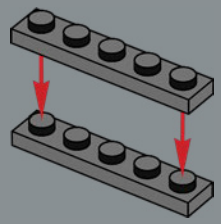

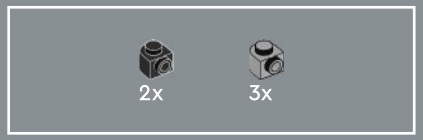


345

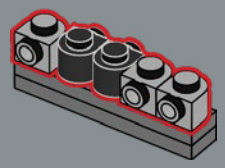

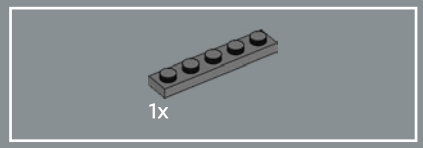


346

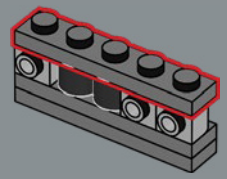

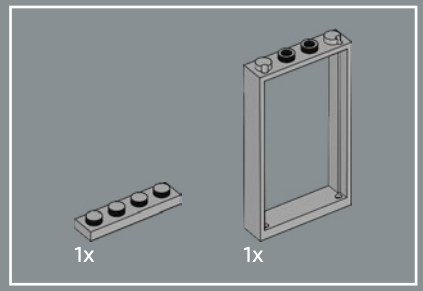


347

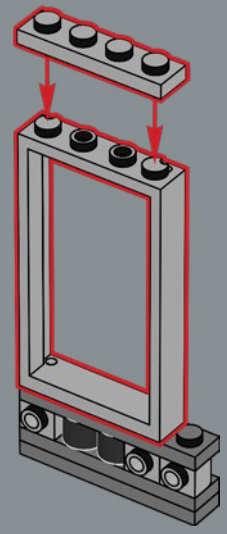

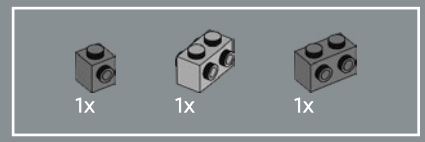


348

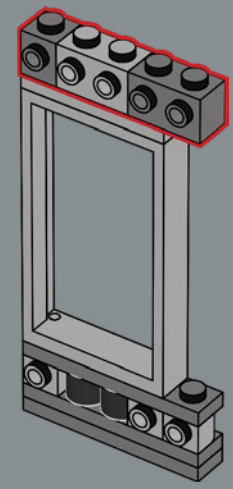

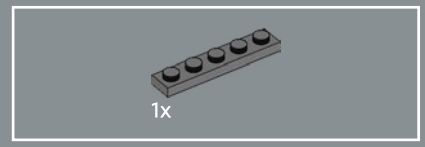


349

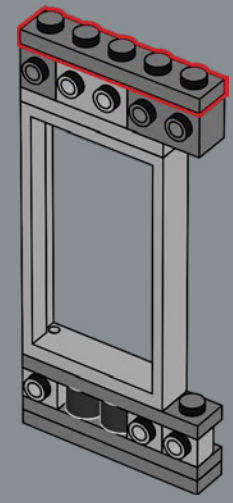

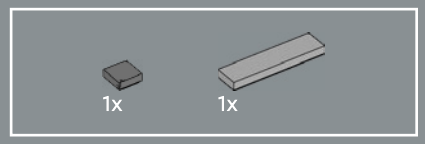


350

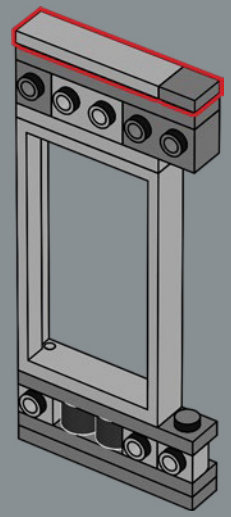

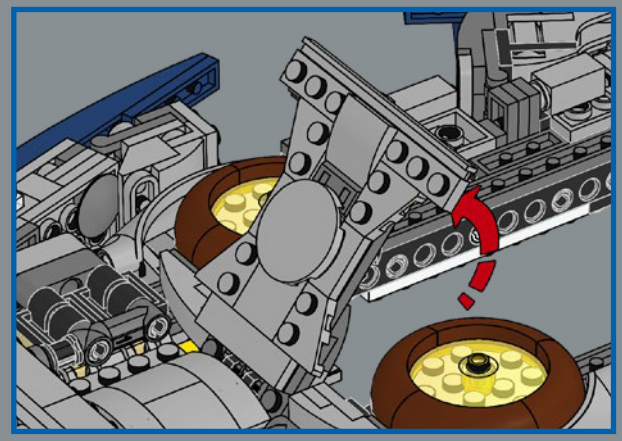

351

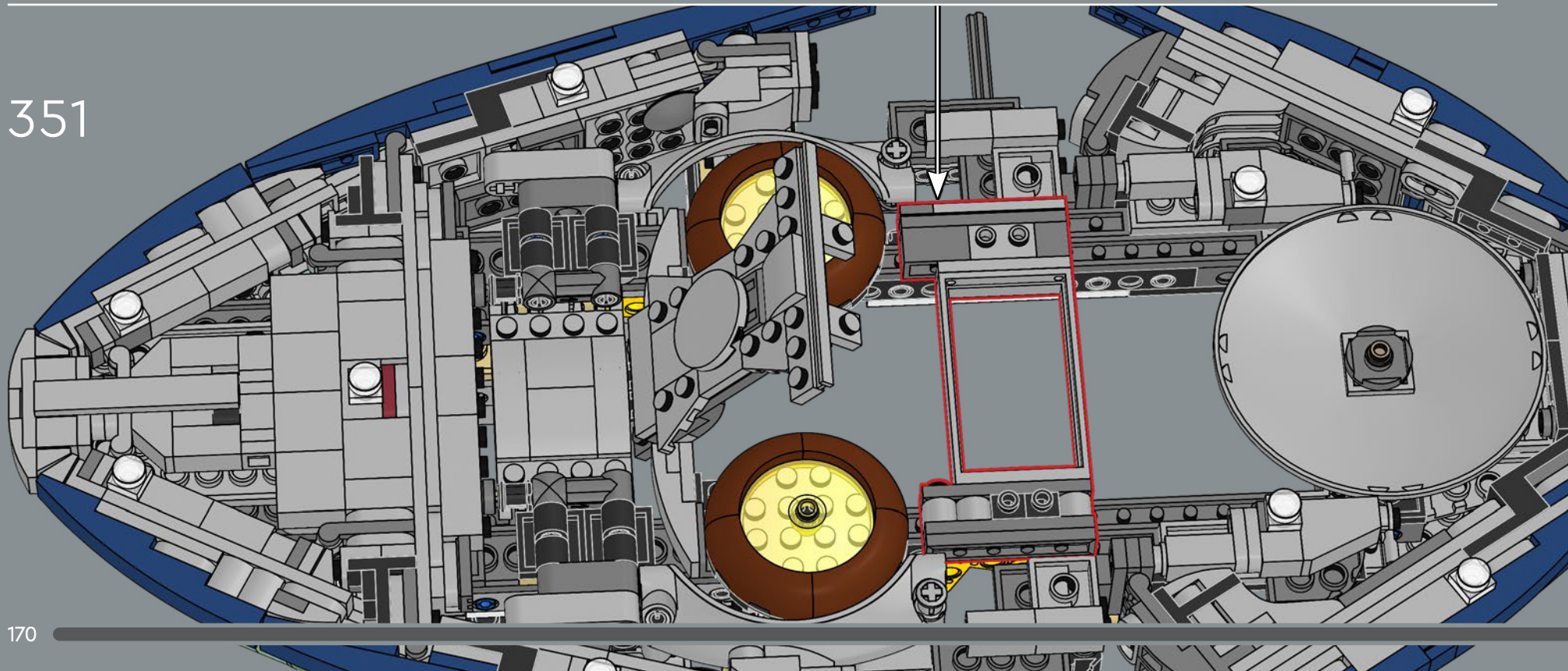

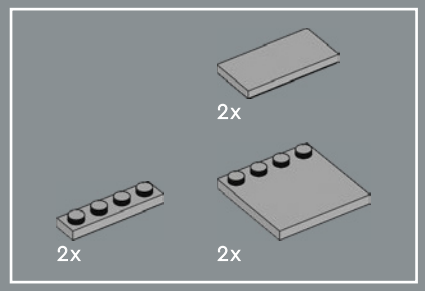


352

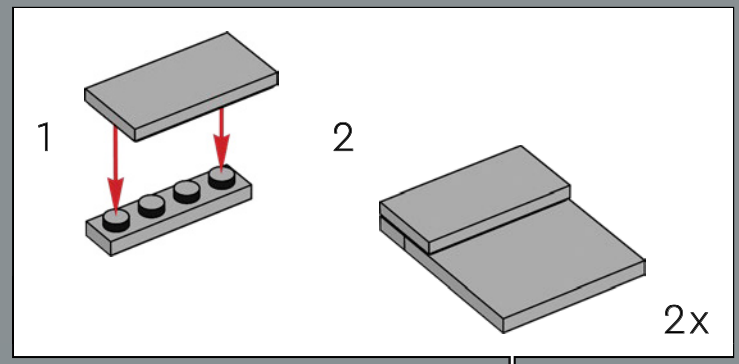




353

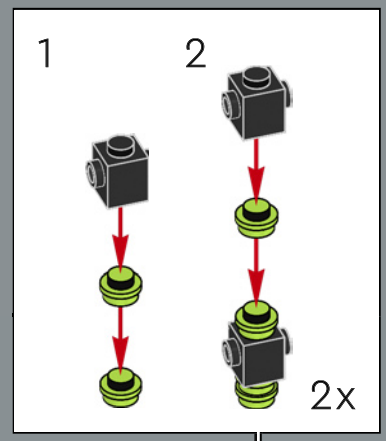

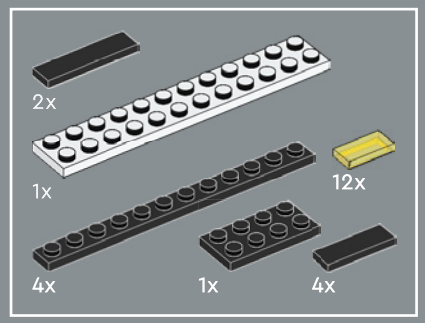


354

1

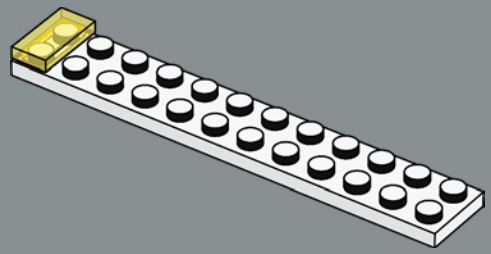

2

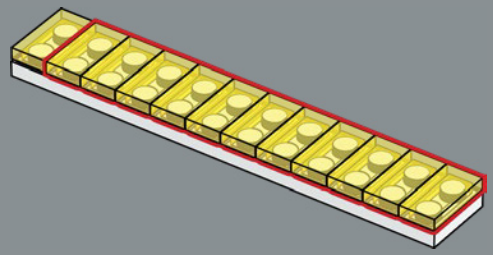

3

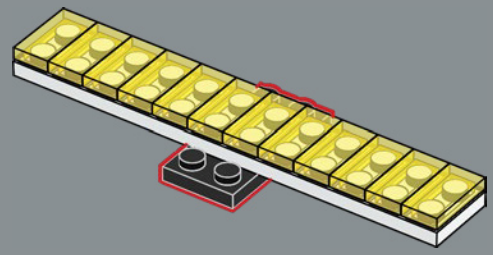

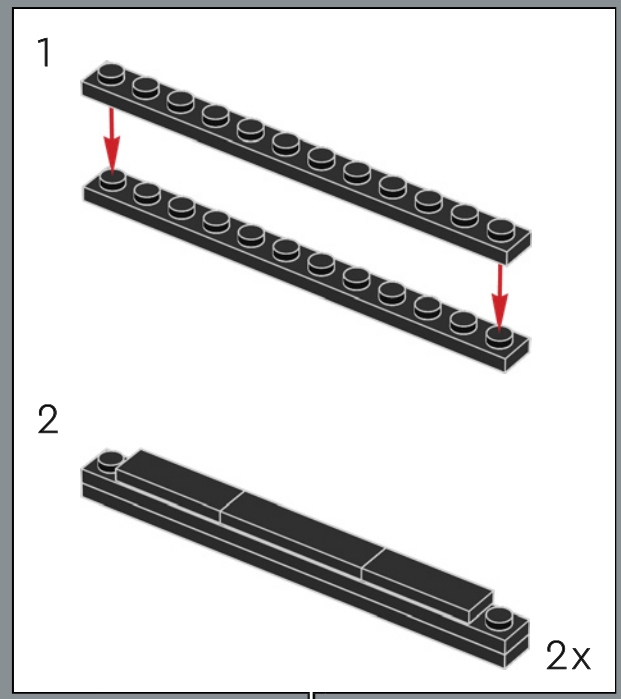


4

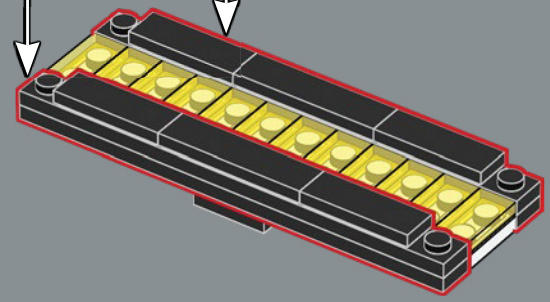

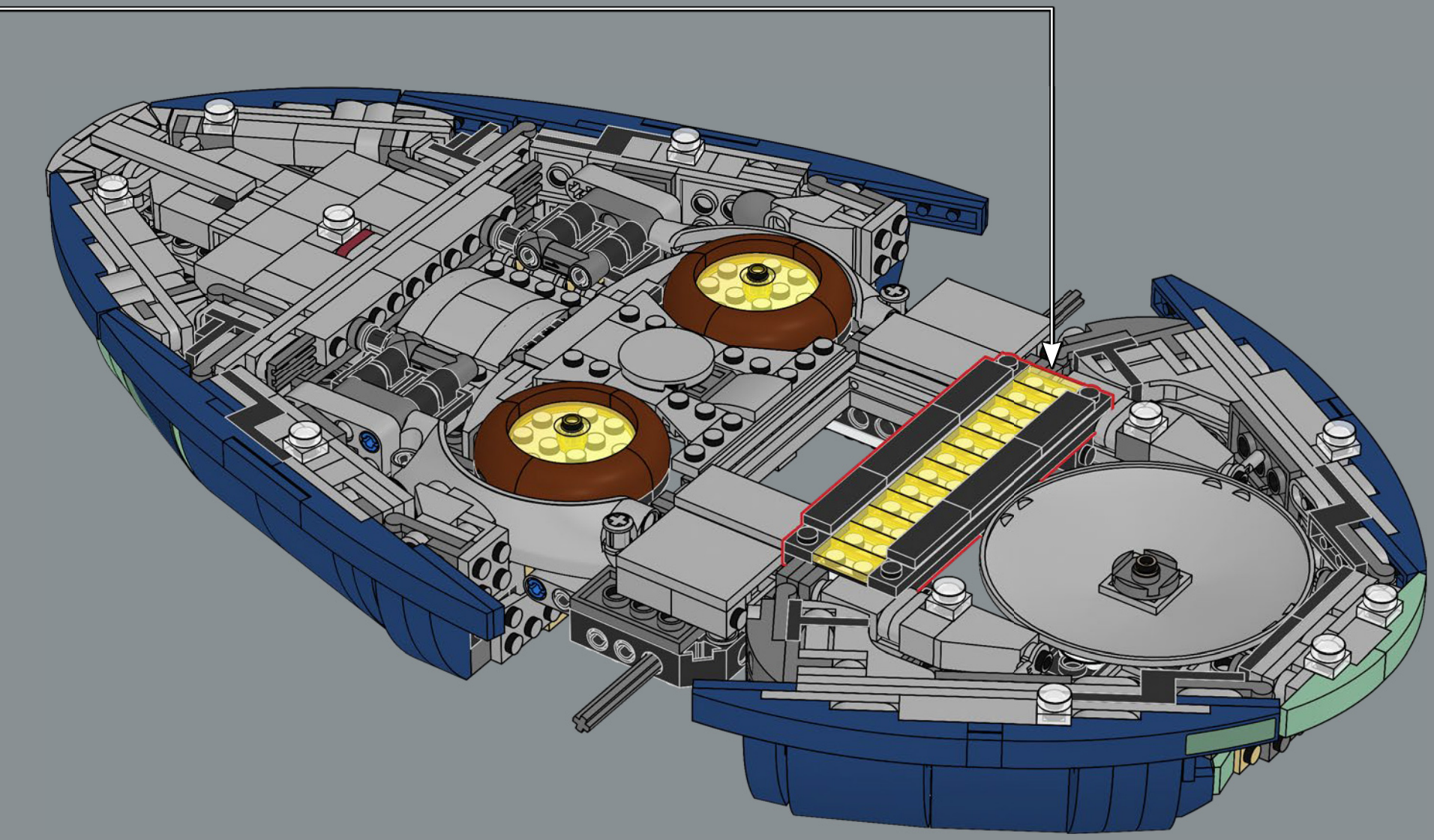

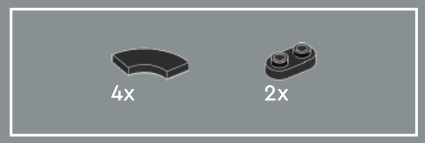


355

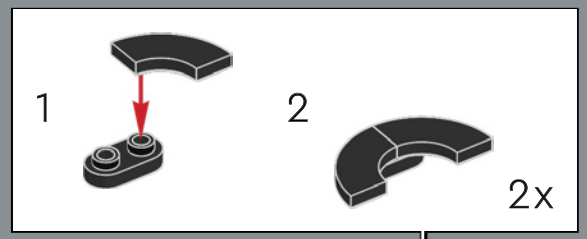

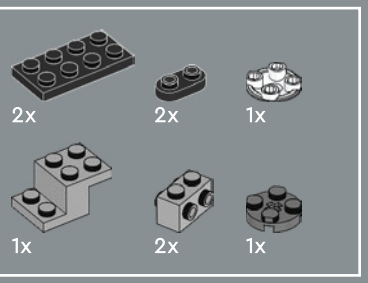


# 356

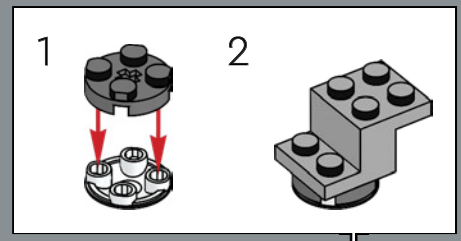


1

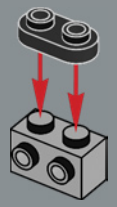

2

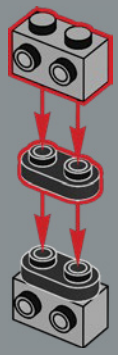

3

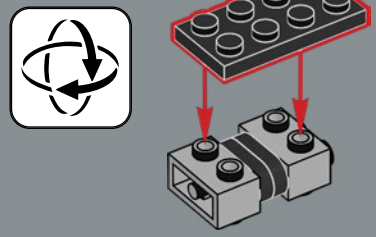

4

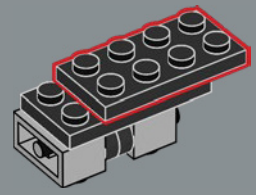

5

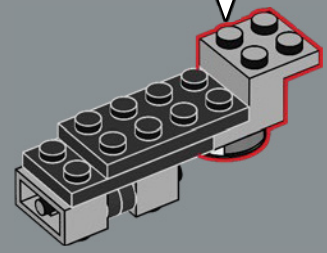

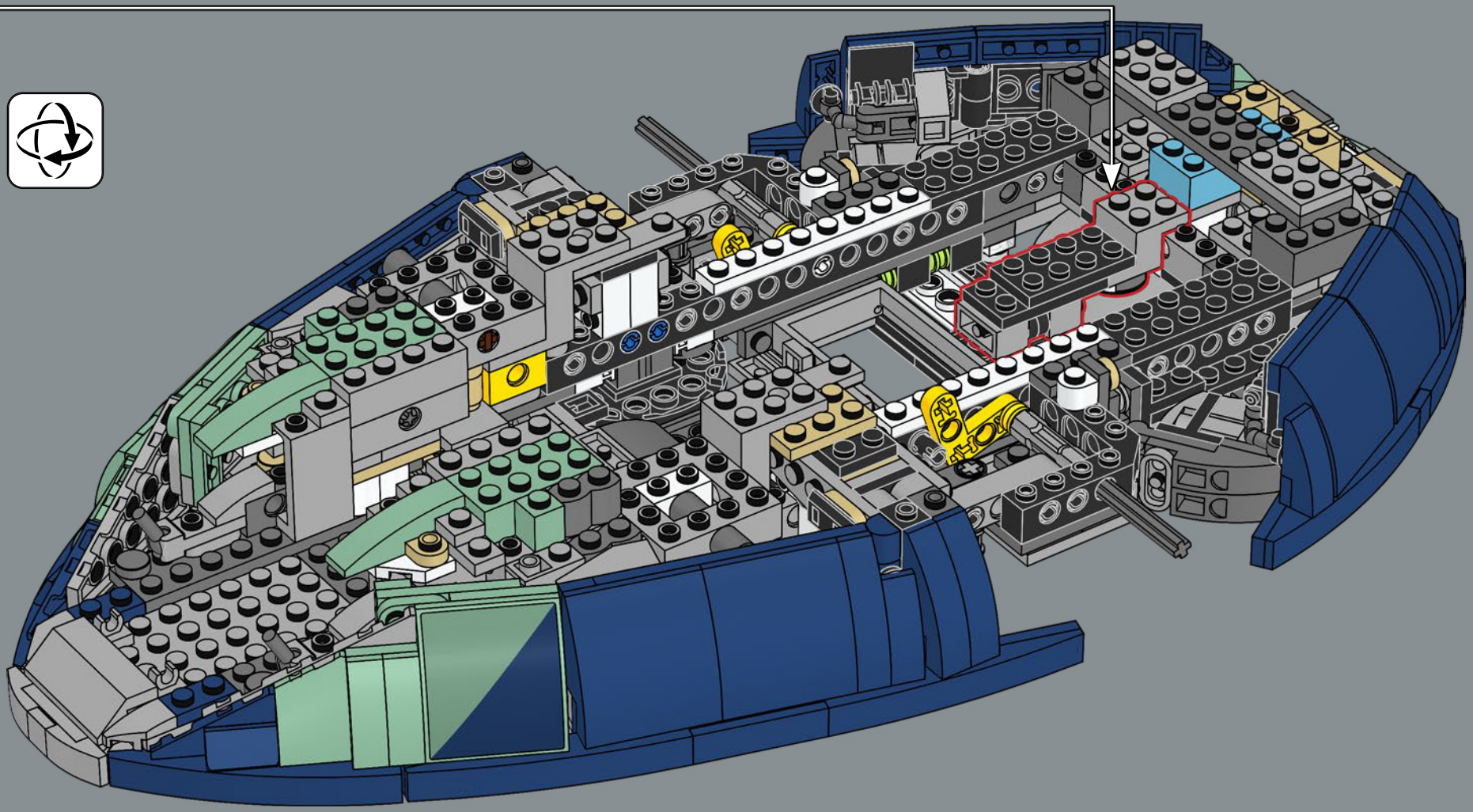

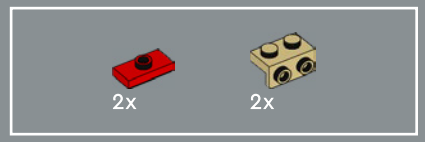


357

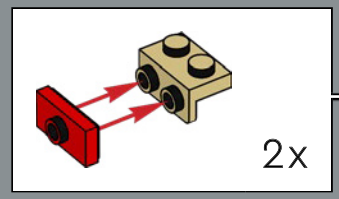







358

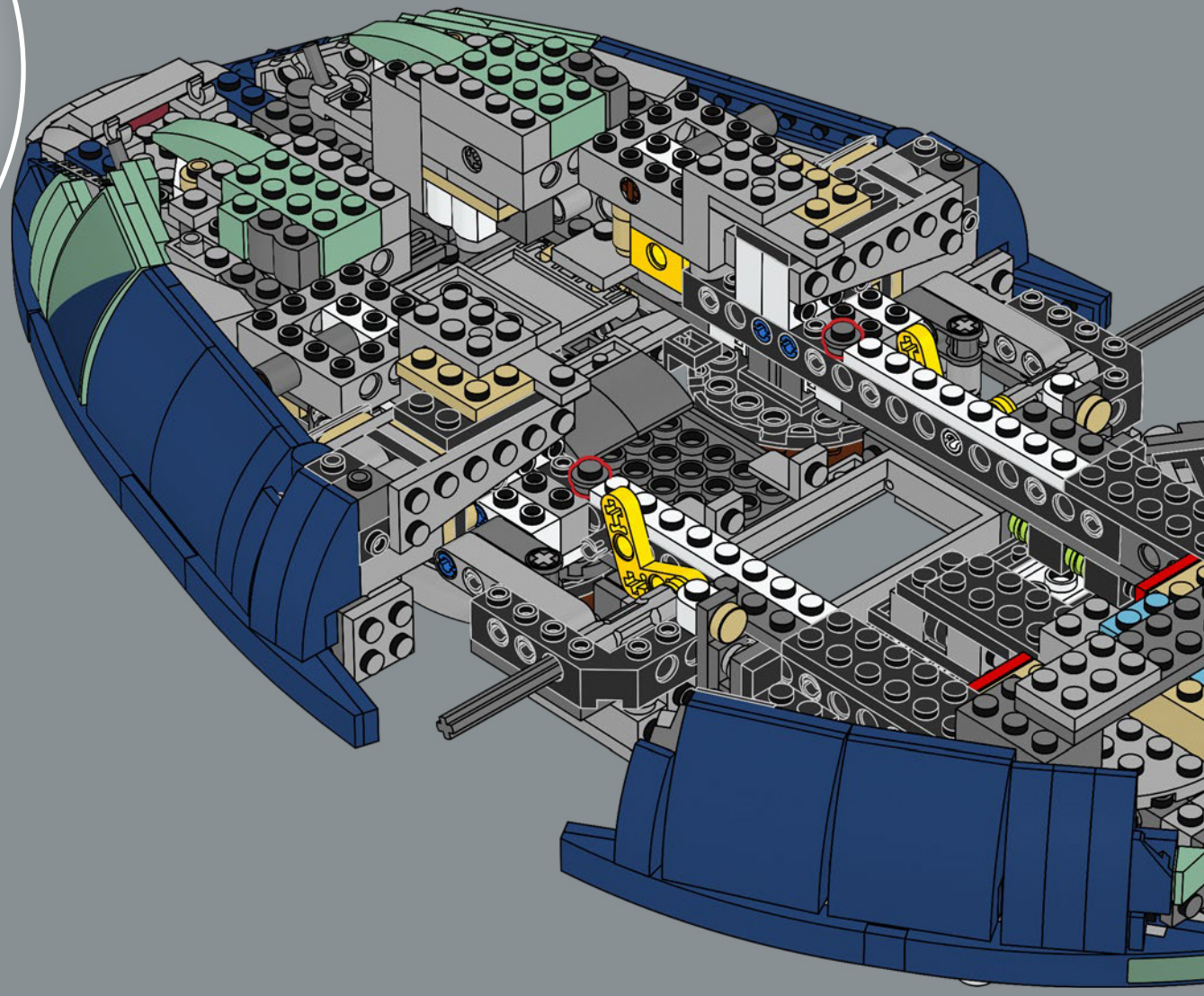

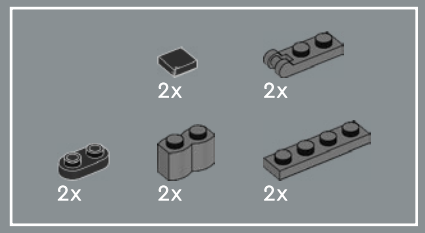


359

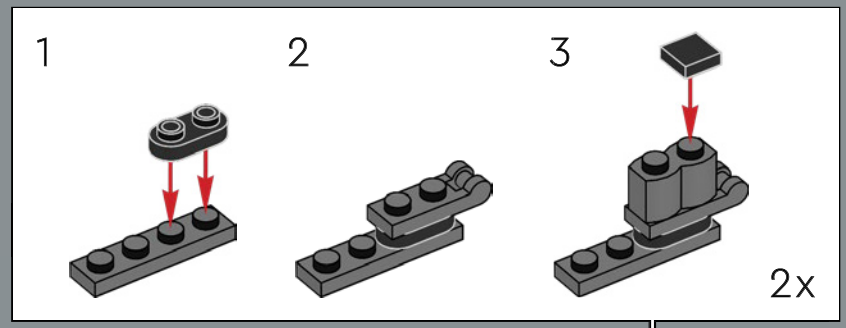

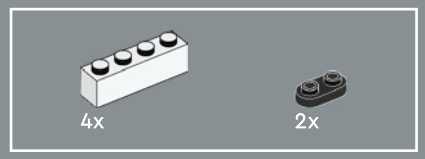


360

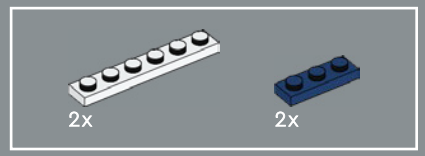


# 361

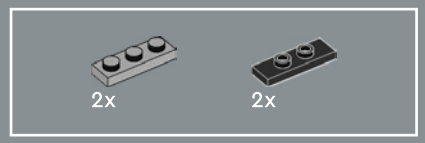


362

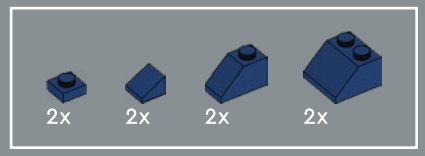


363

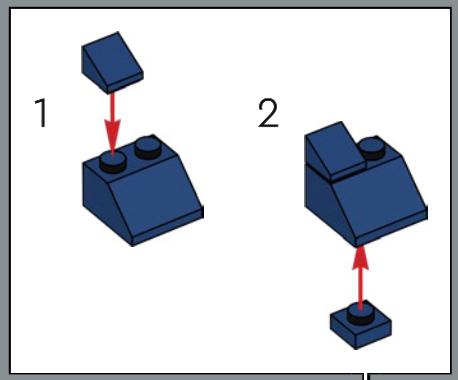


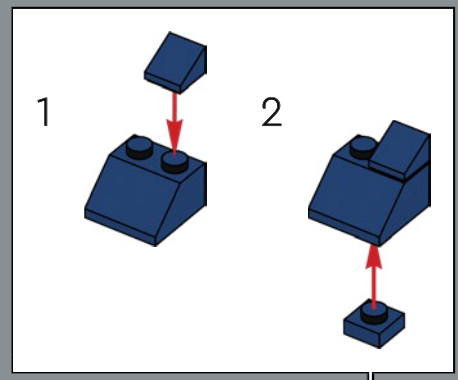

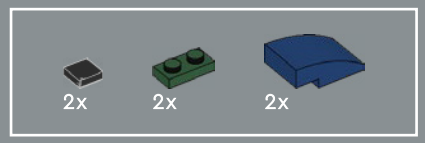


# 364

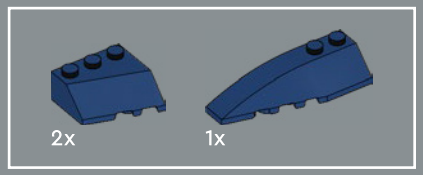


365

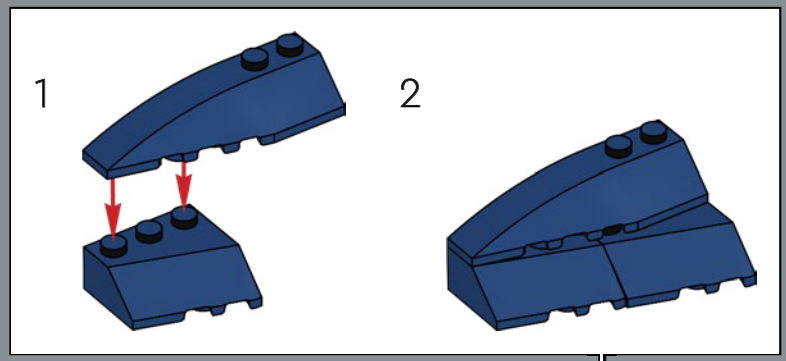

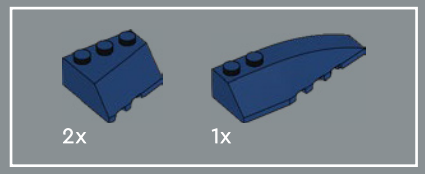


366

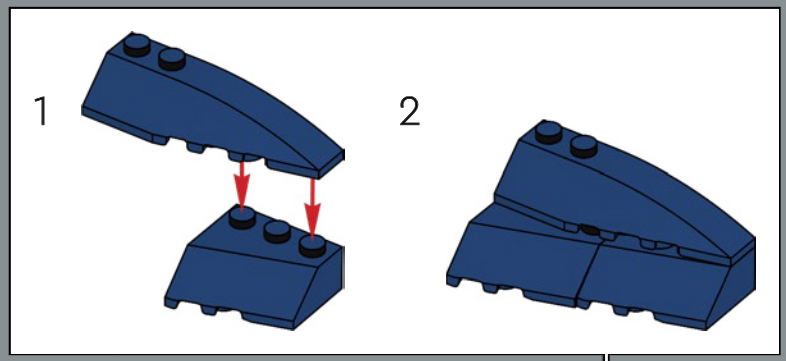

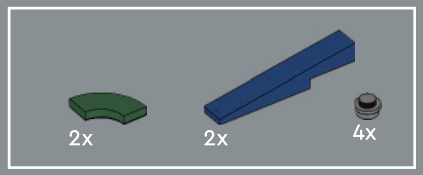


# 367

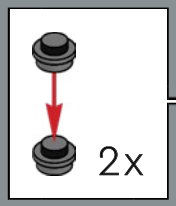

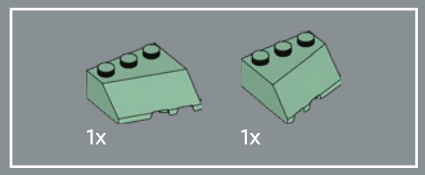


368

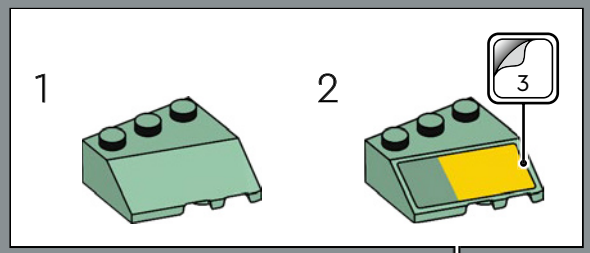


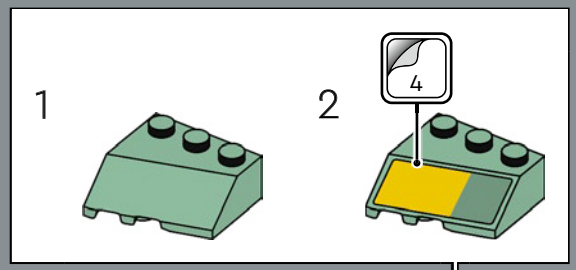

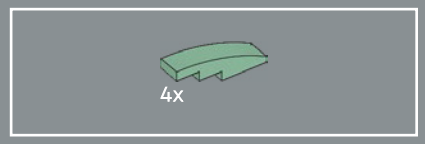


369

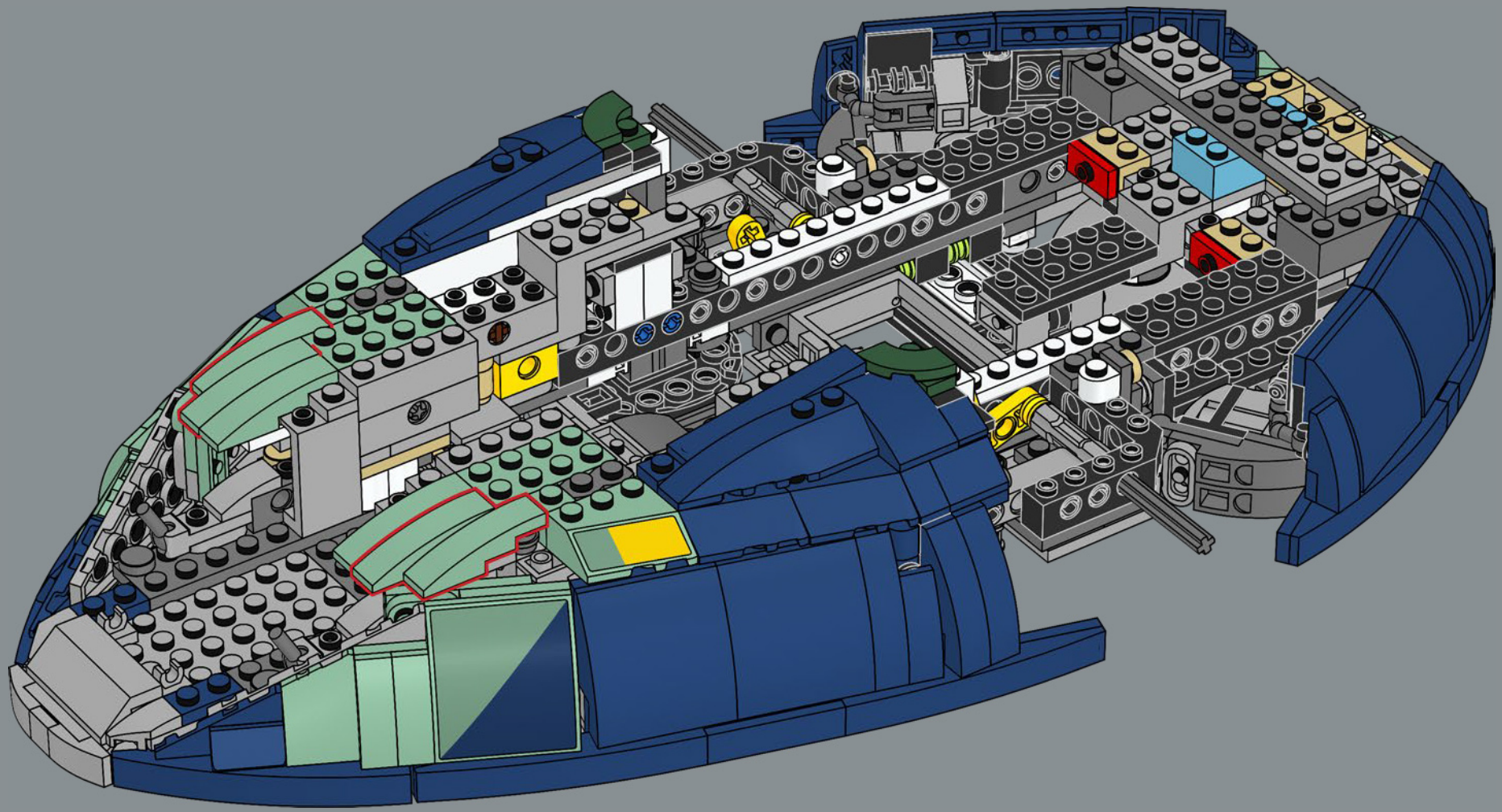

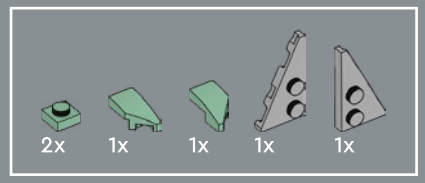


370

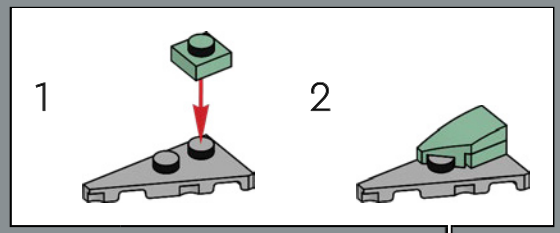


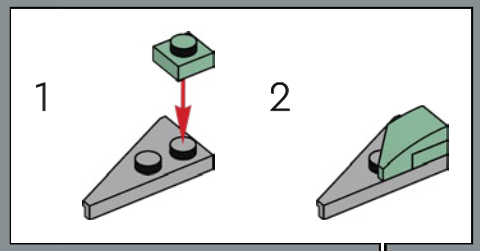

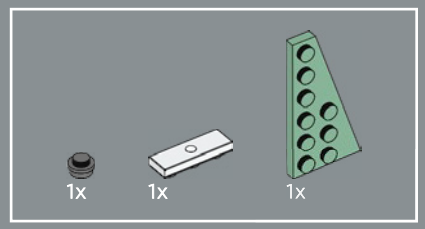


371

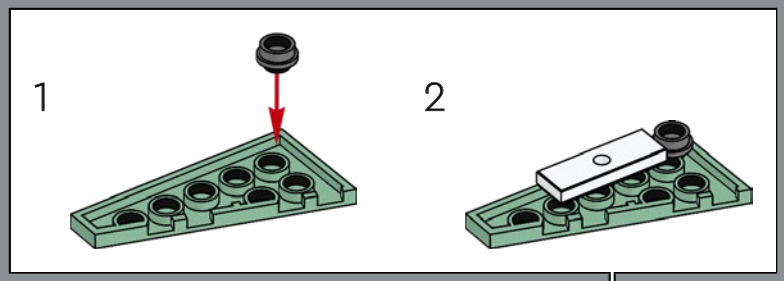


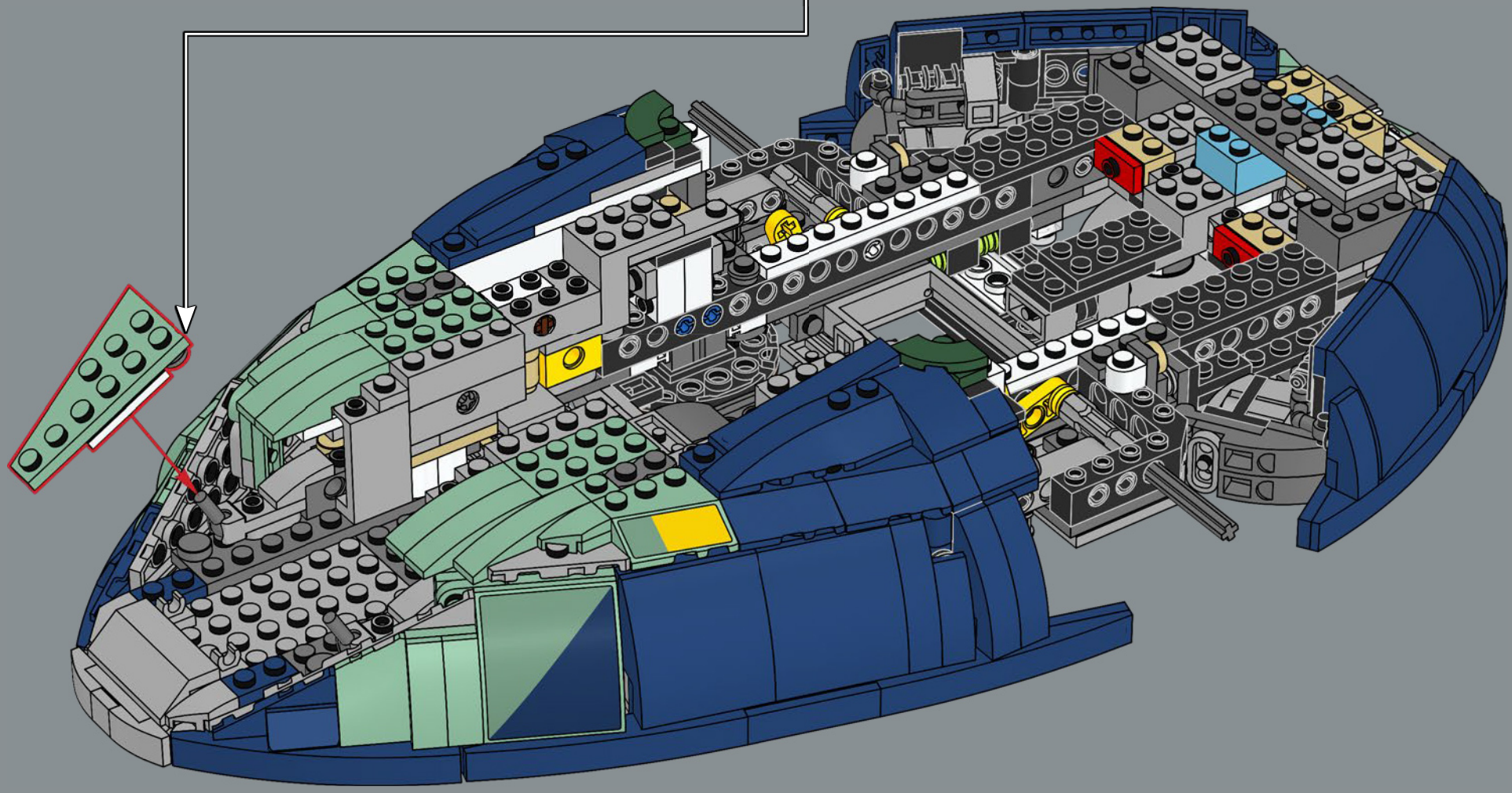

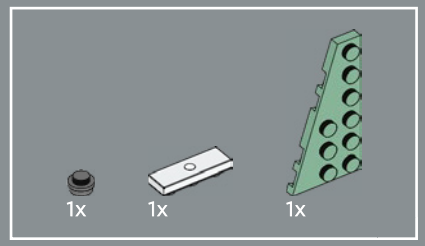


372

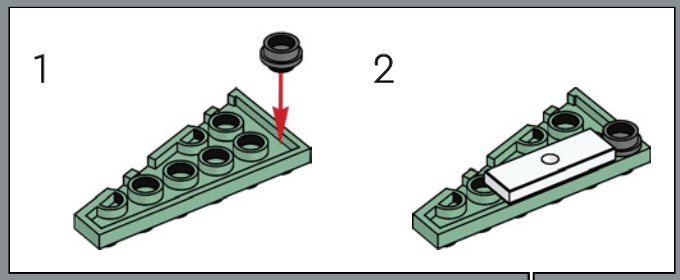


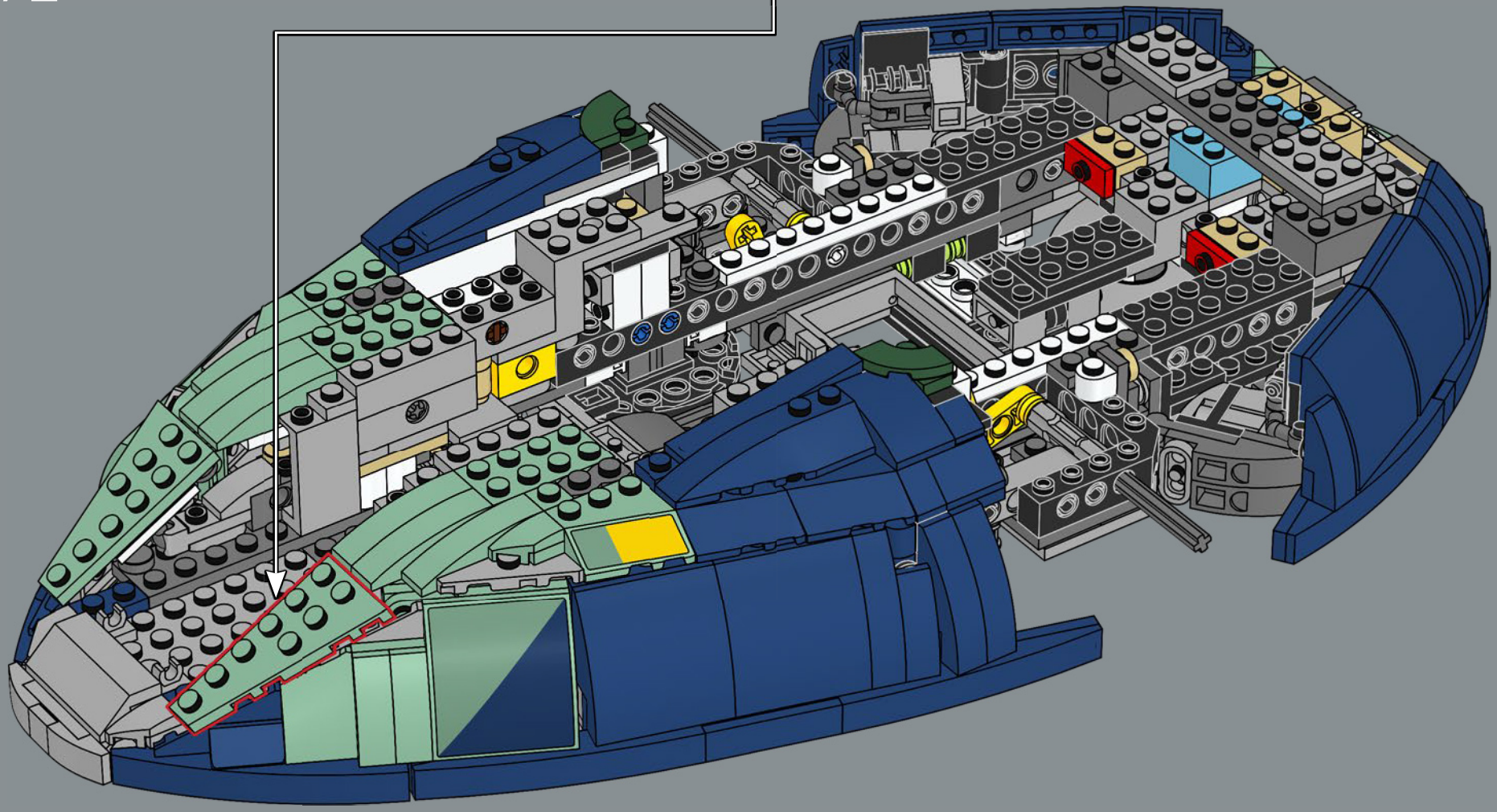

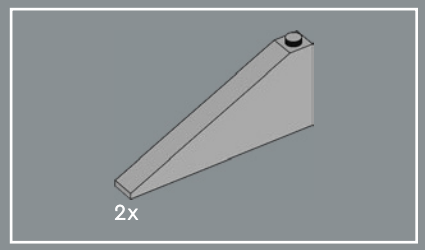


373

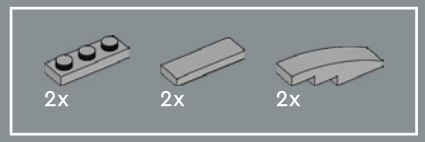


374

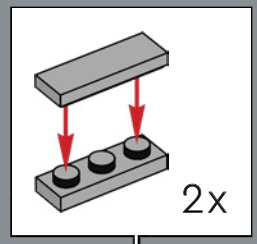

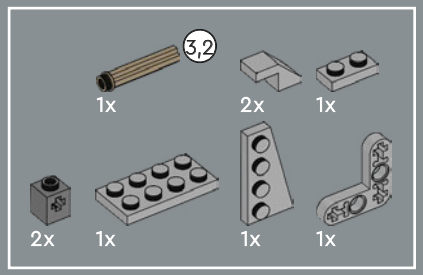


375

1

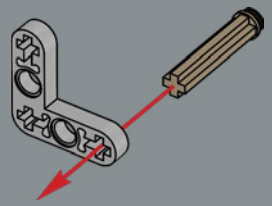

2

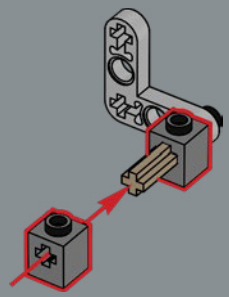

3

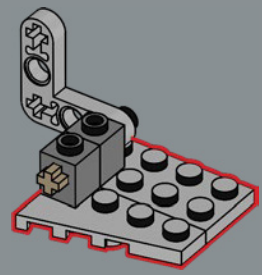

4

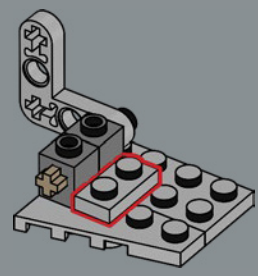

5

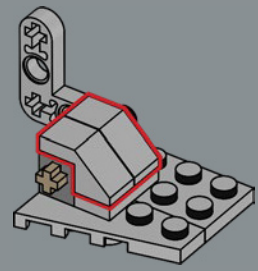

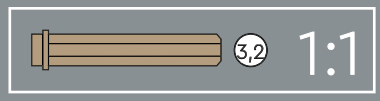

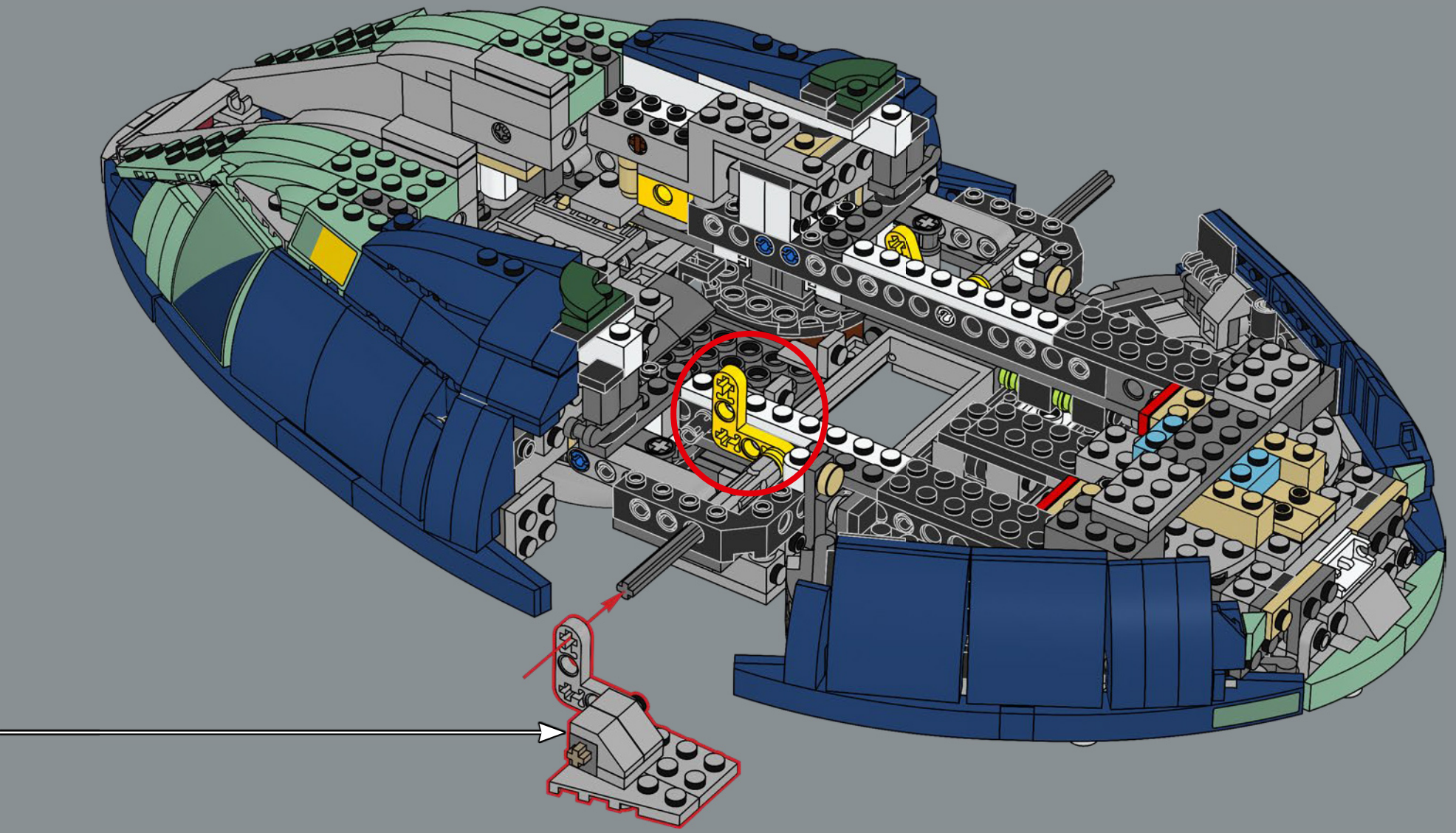

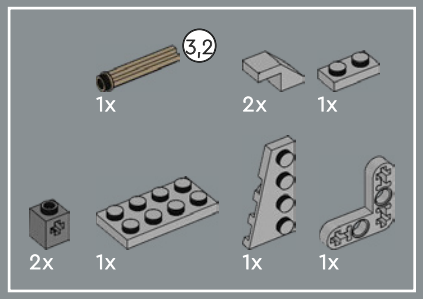


# 376

1

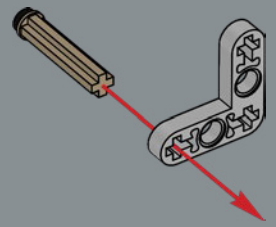

2

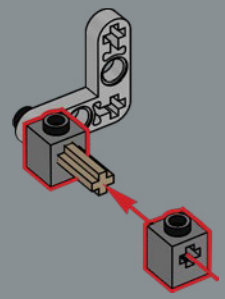

3

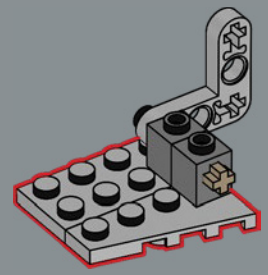

4

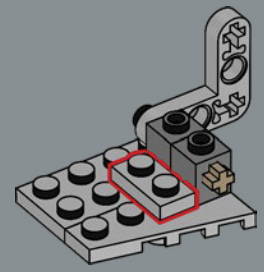

5

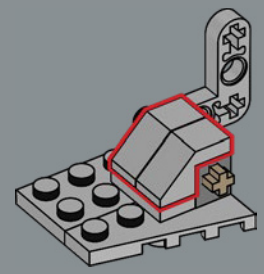

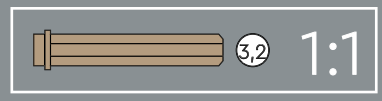

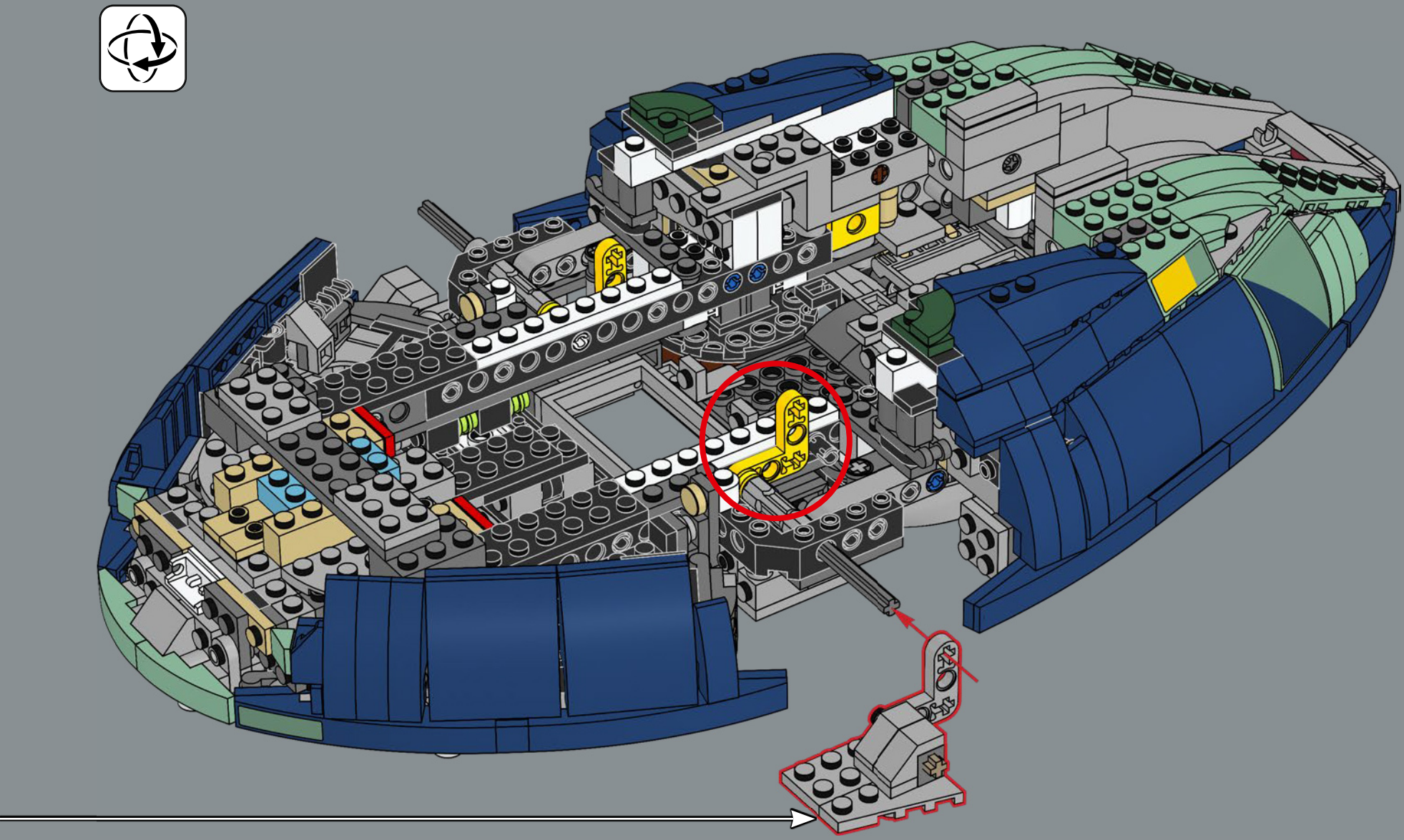




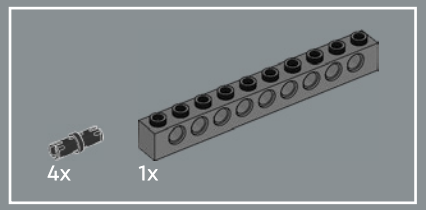


377

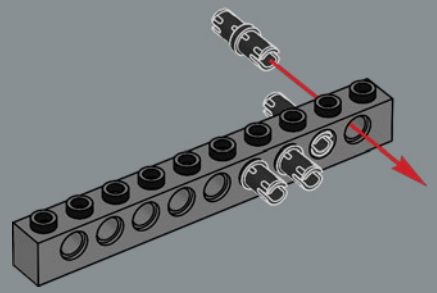

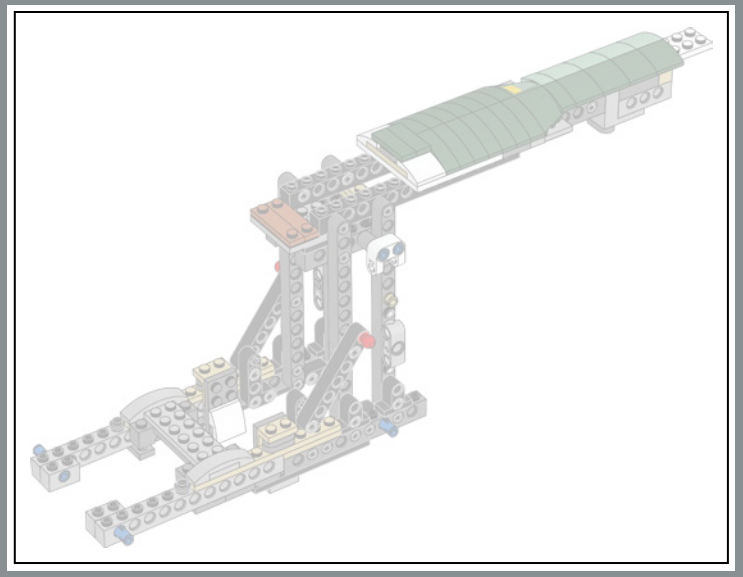




378

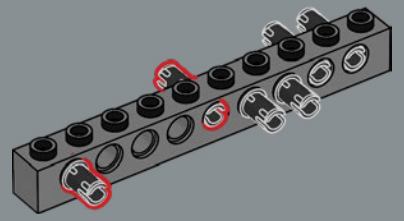

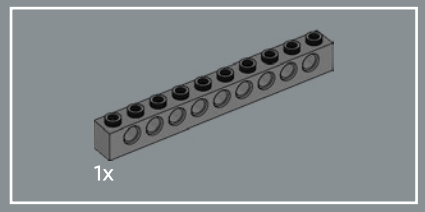


379

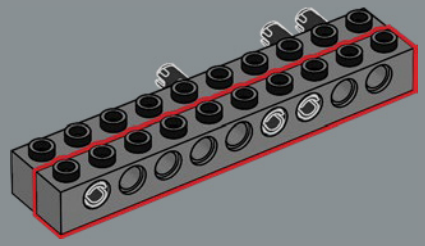




380

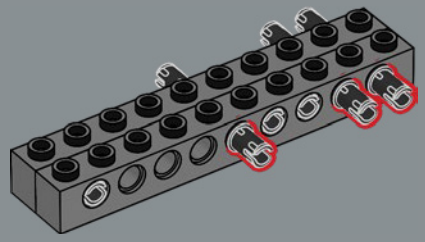

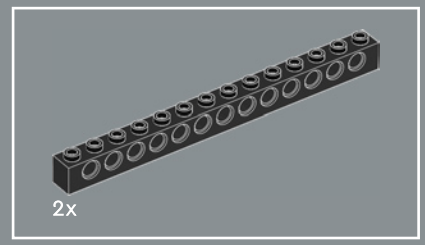


381

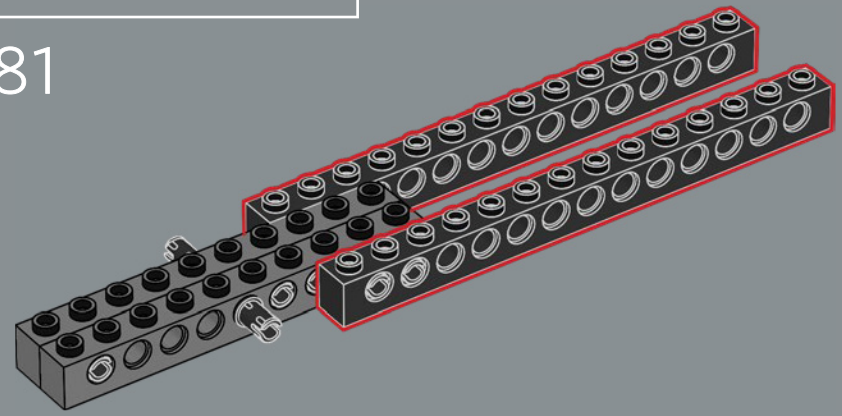

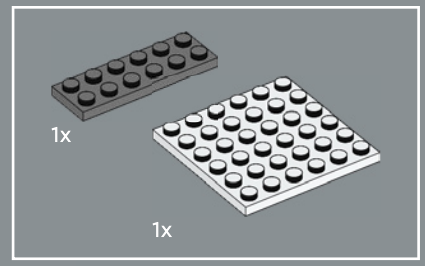


382

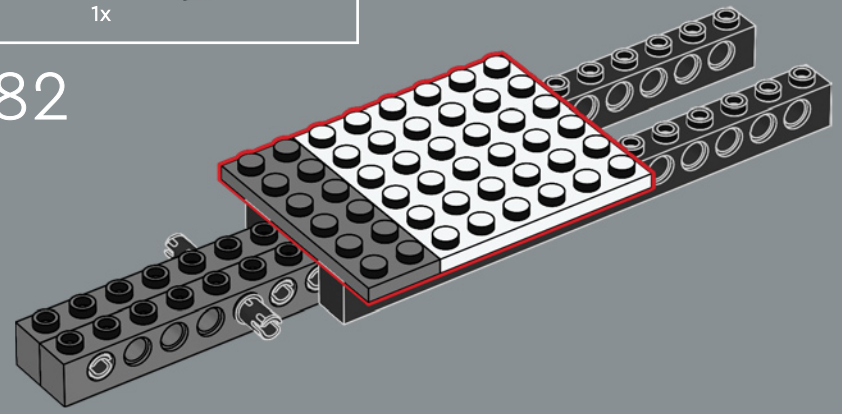

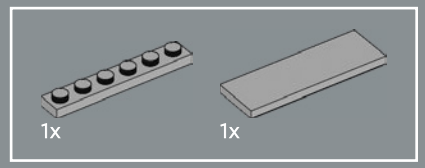


383

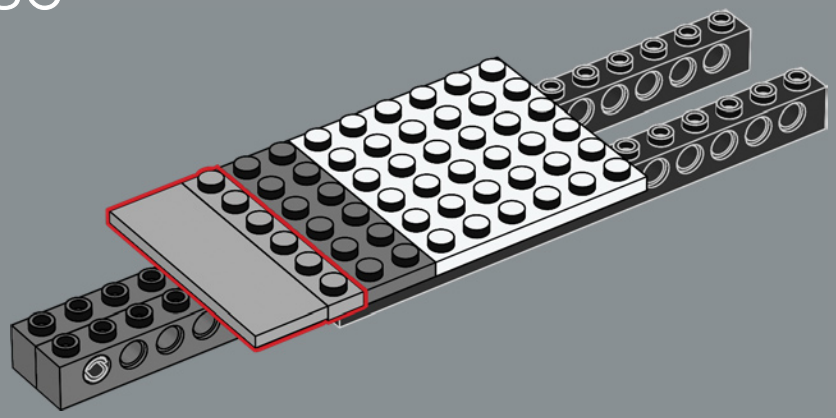

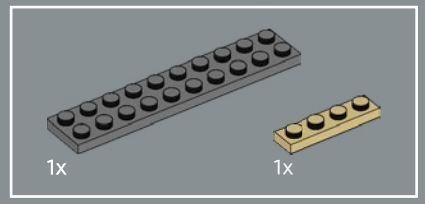


384

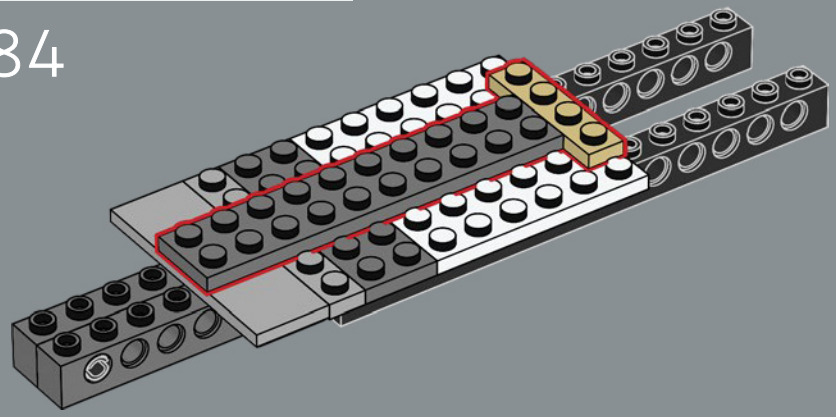




385

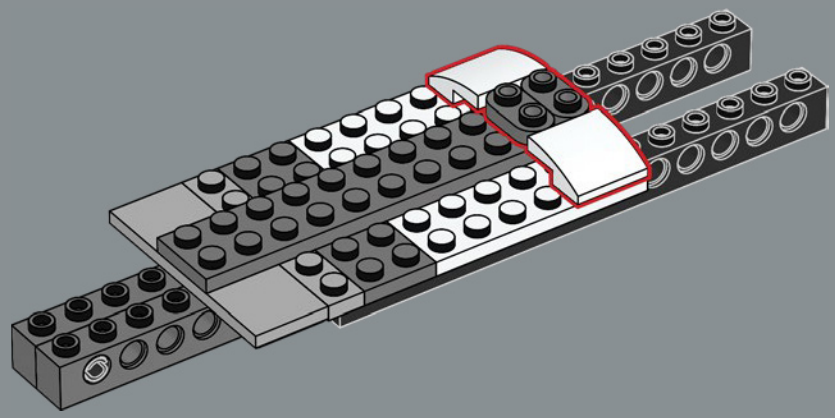

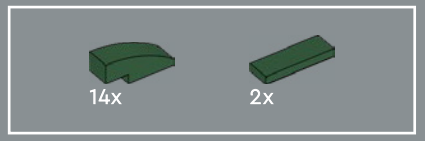


386

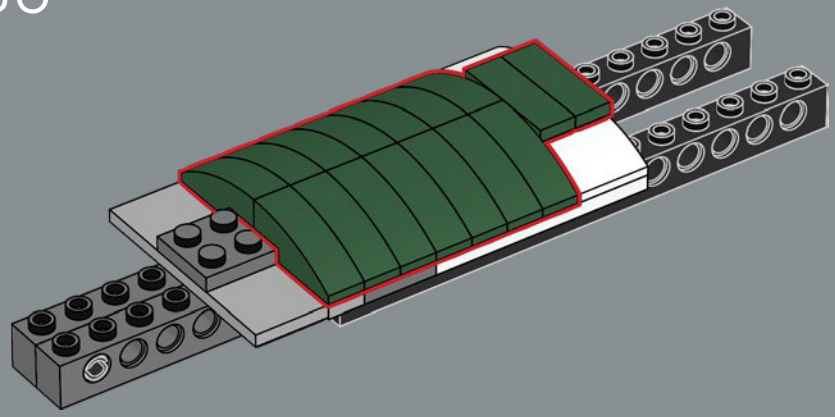

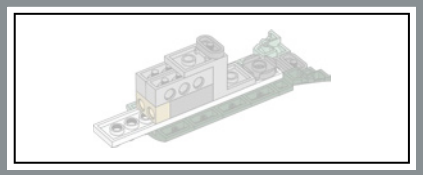

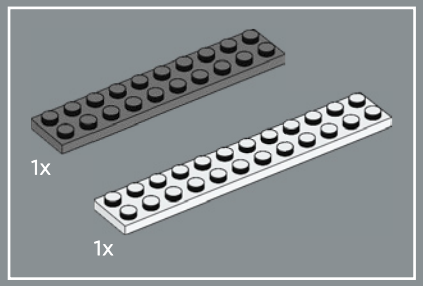


387

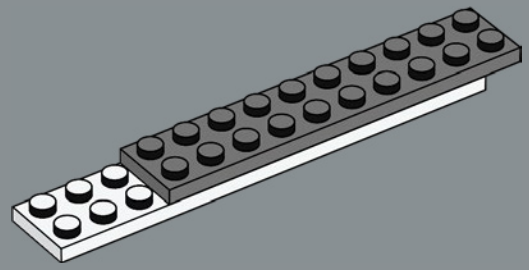

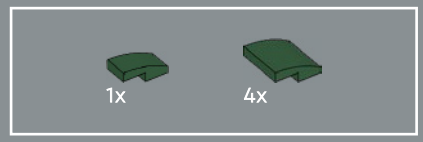


388

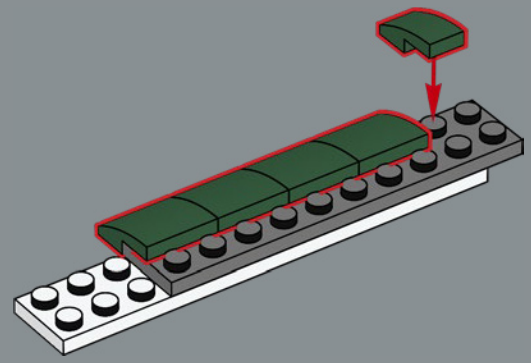

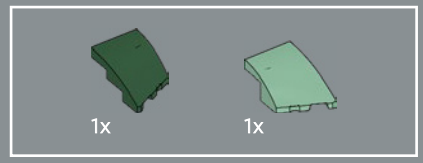


389

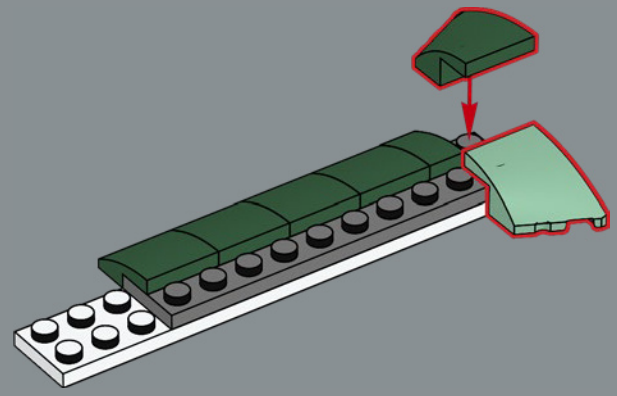

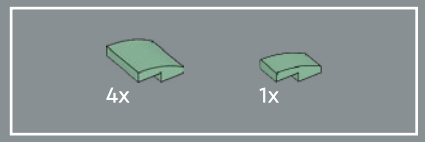


390

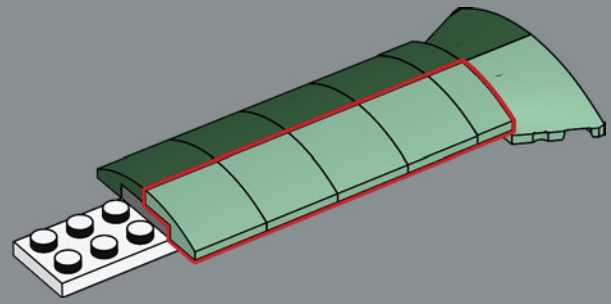

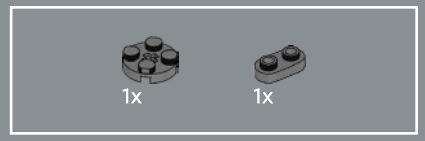


391



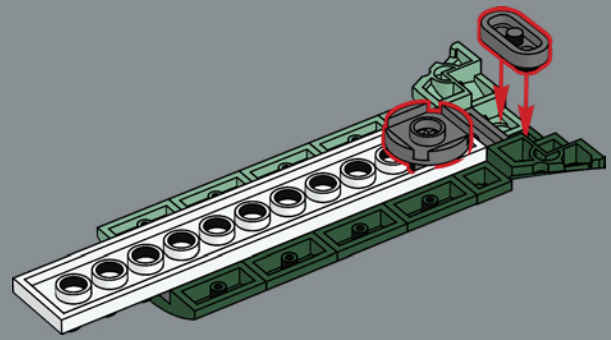

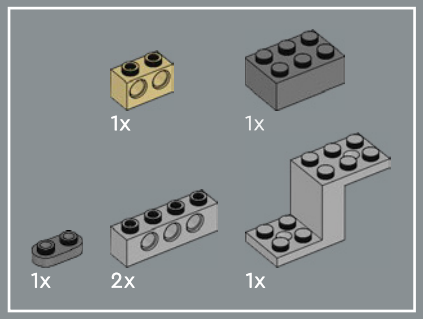


# 392

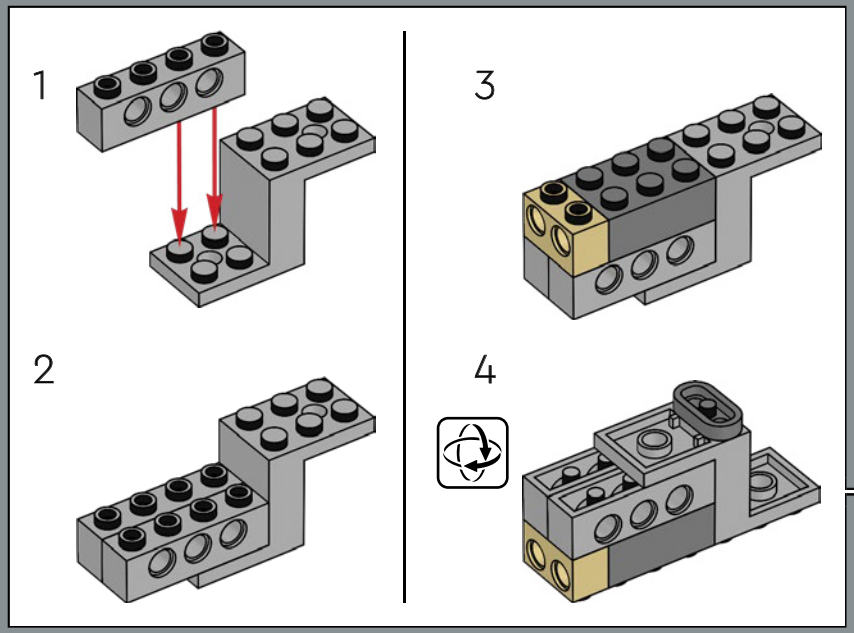


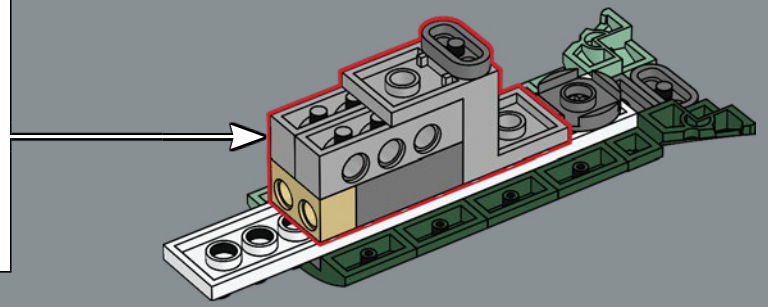

393

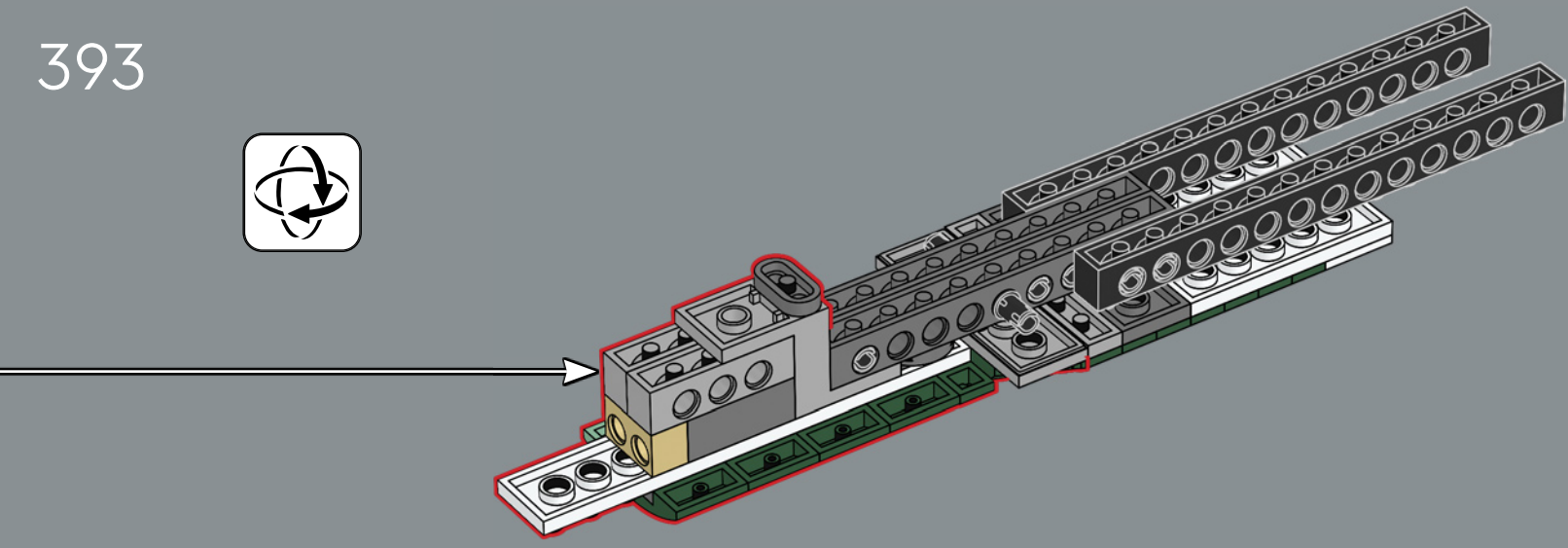

4x

394

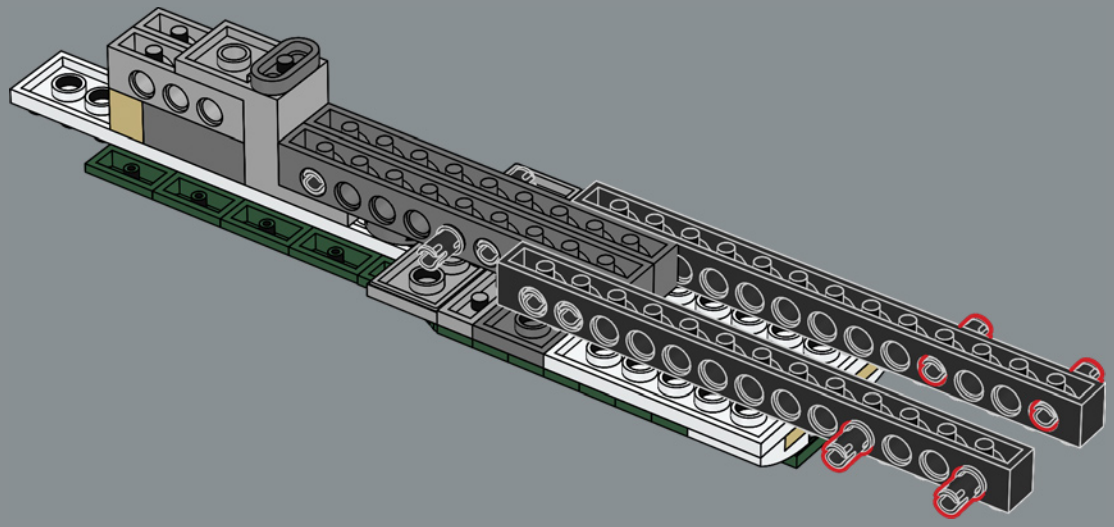

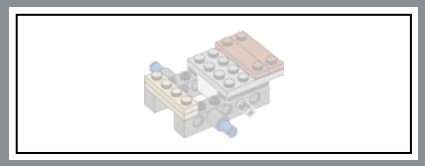

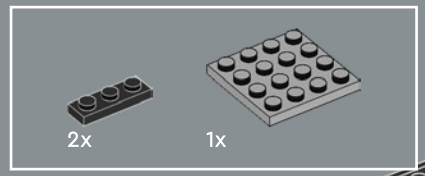


395

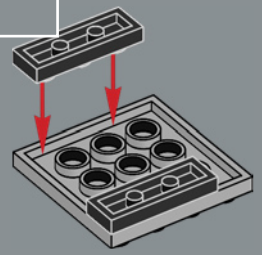

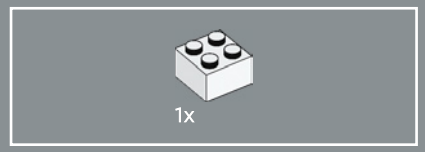


396

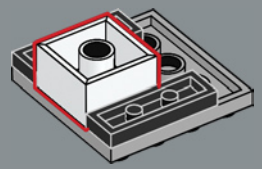

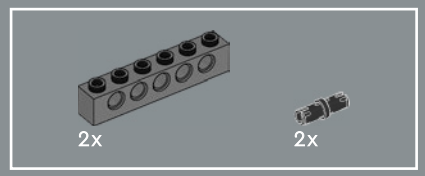


397

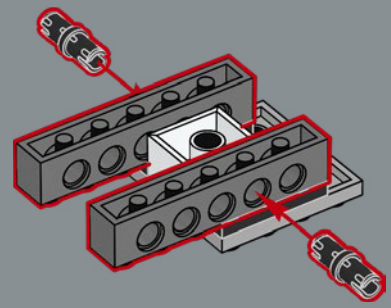




398



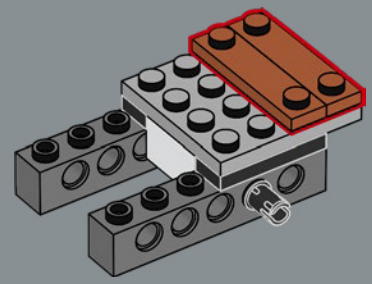

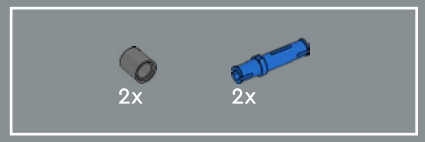


399

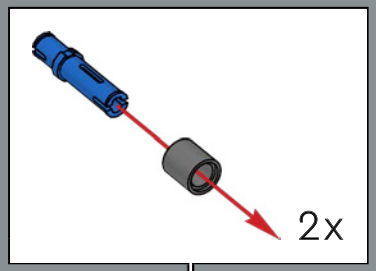


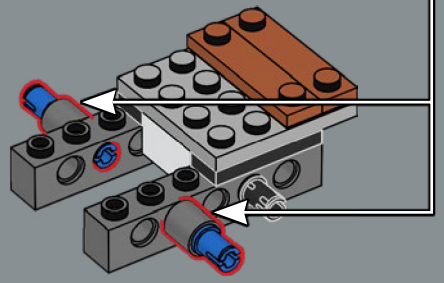

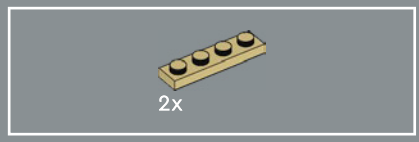


400

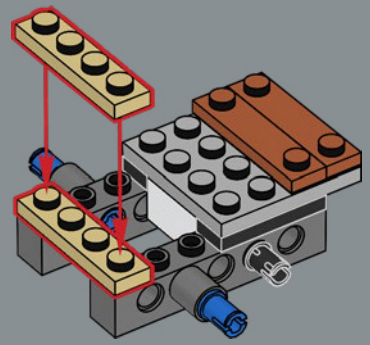

401

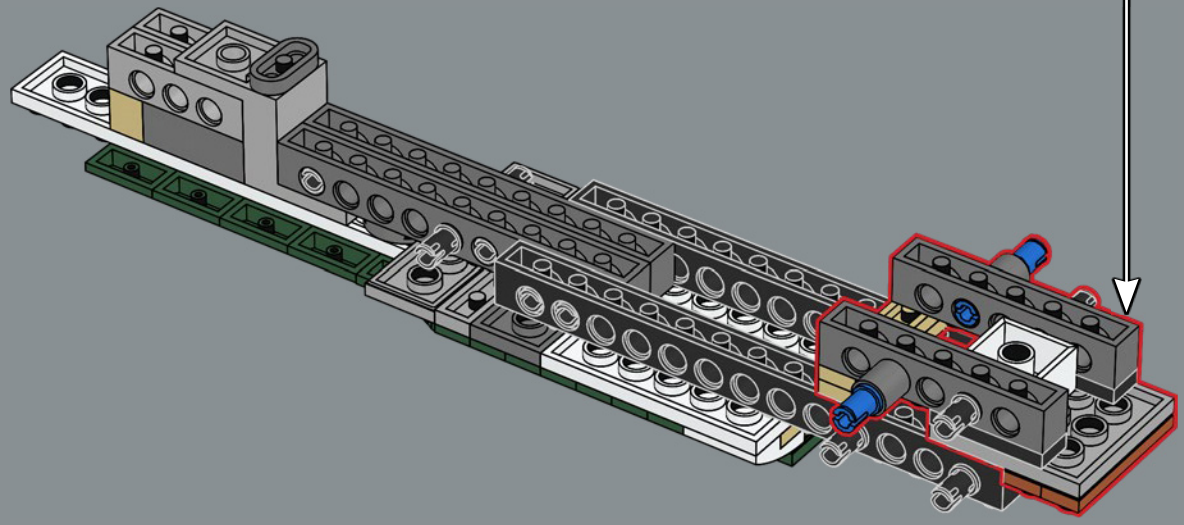

402

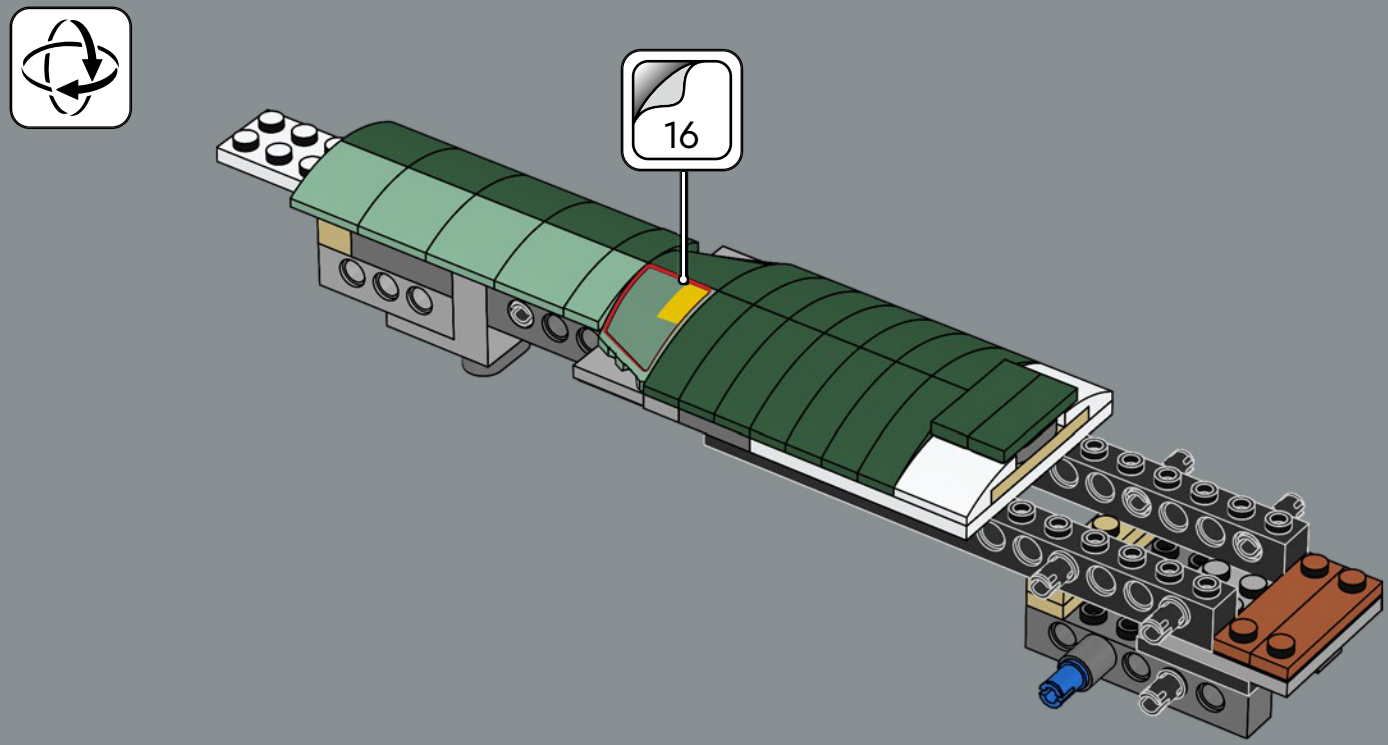

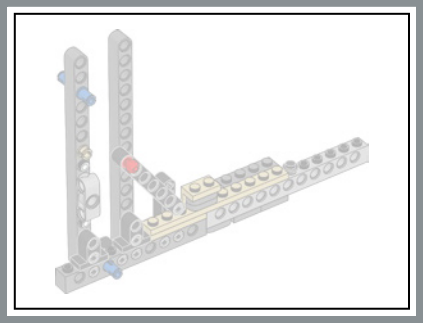

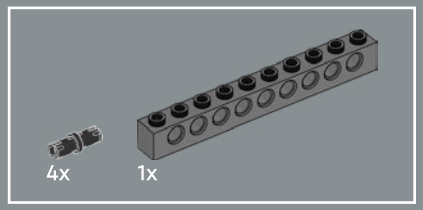


403

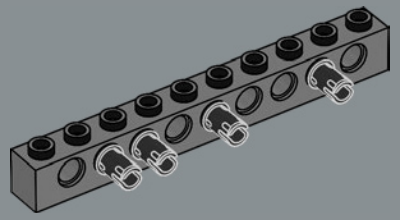

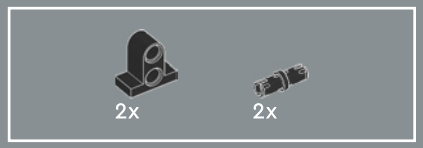


404

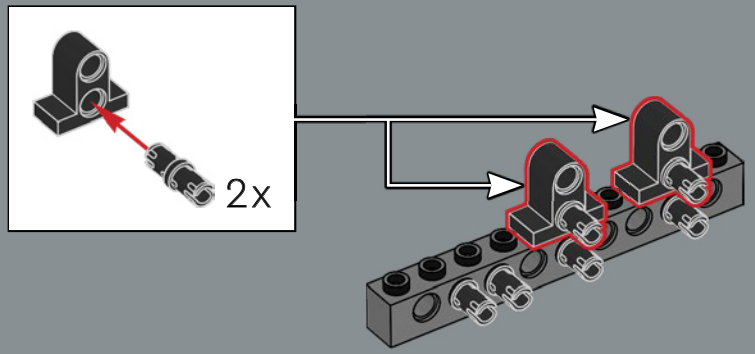


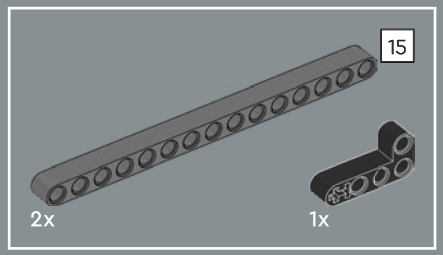


405

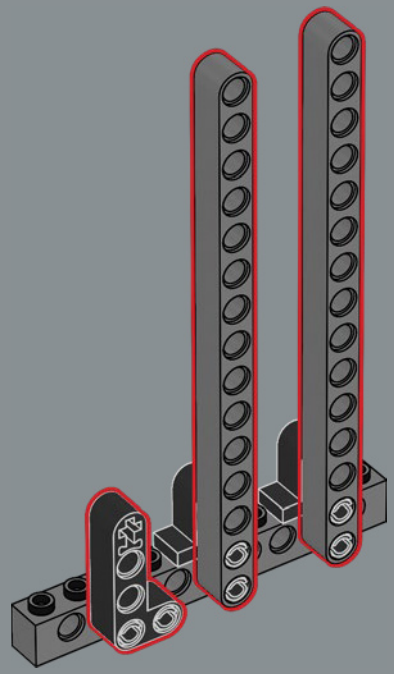




# 406

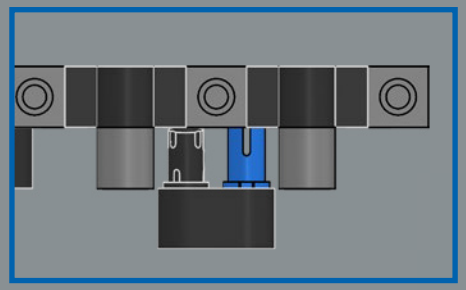

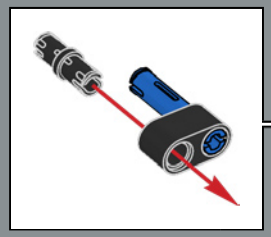

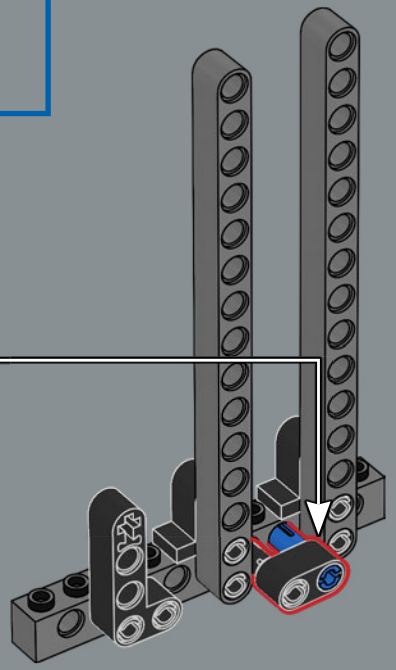

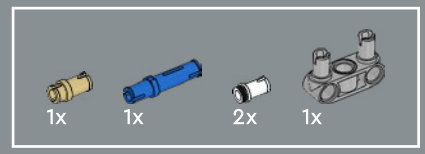


# 407



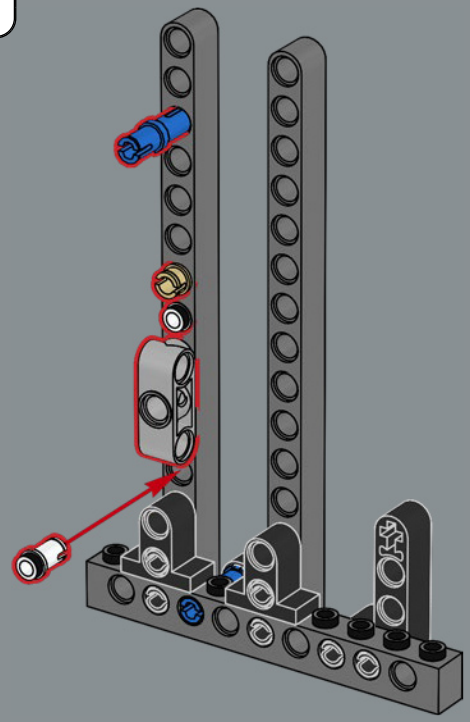

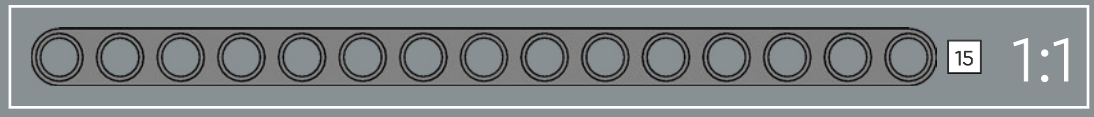

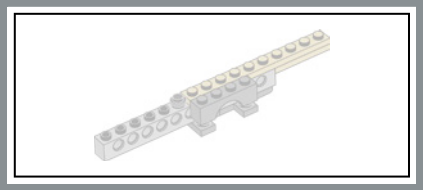

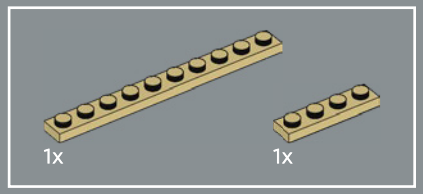


408

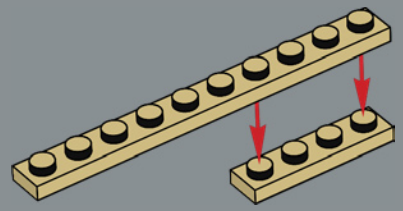

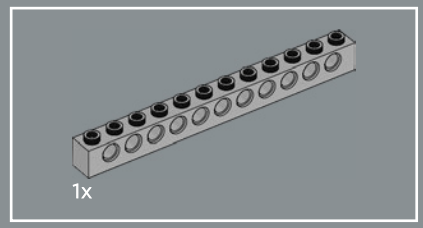


409

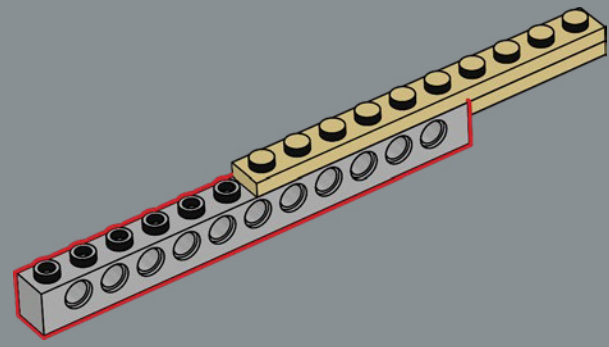

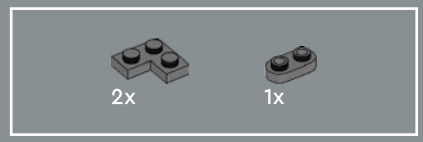


410

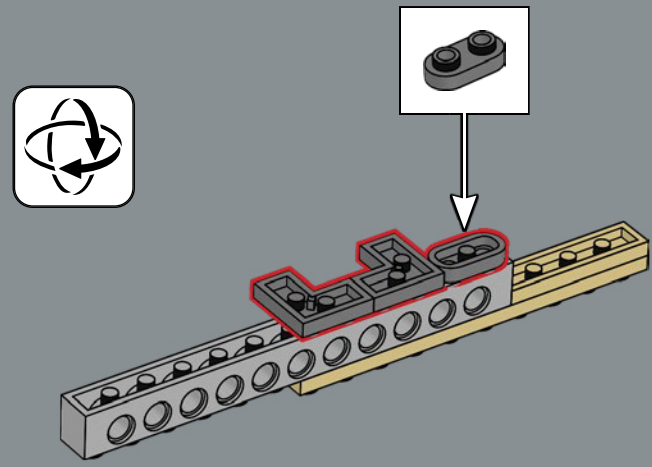




411



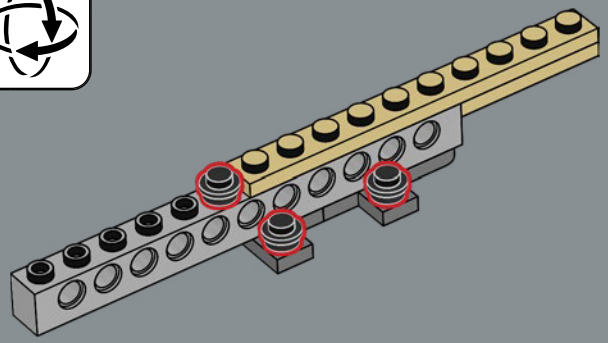

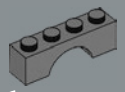


412

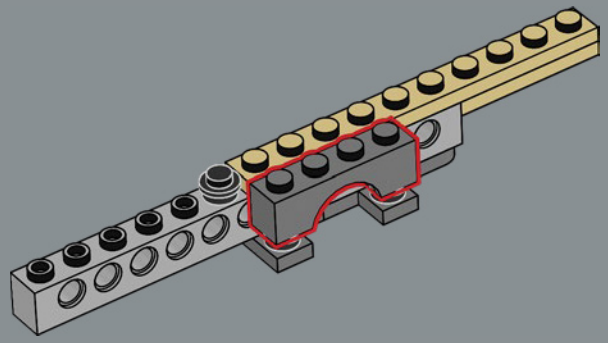

413

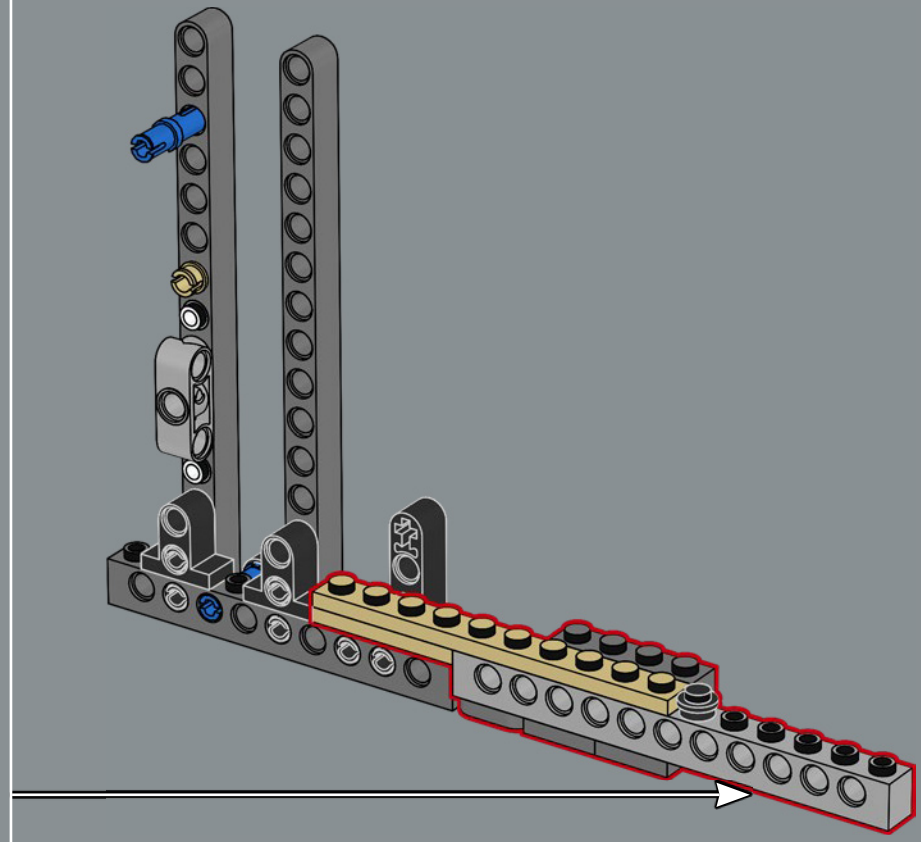

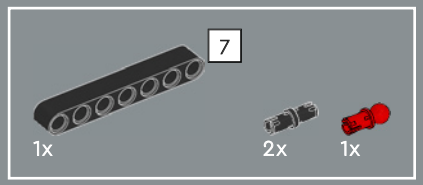


414

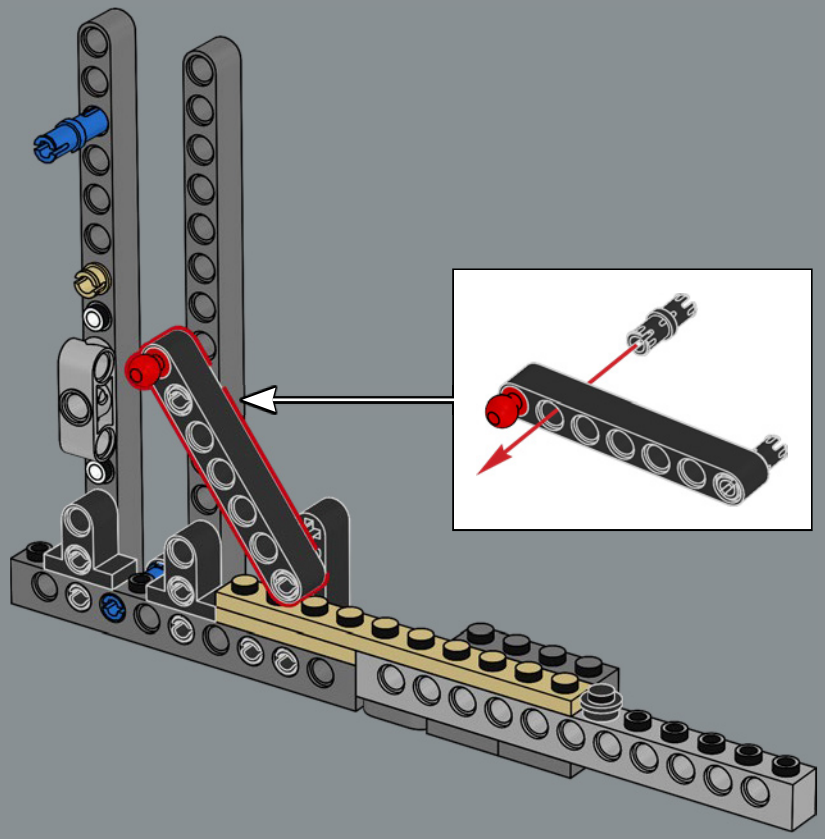

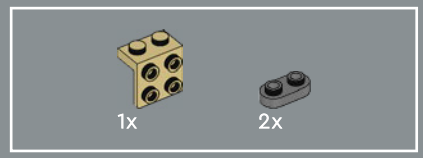


415

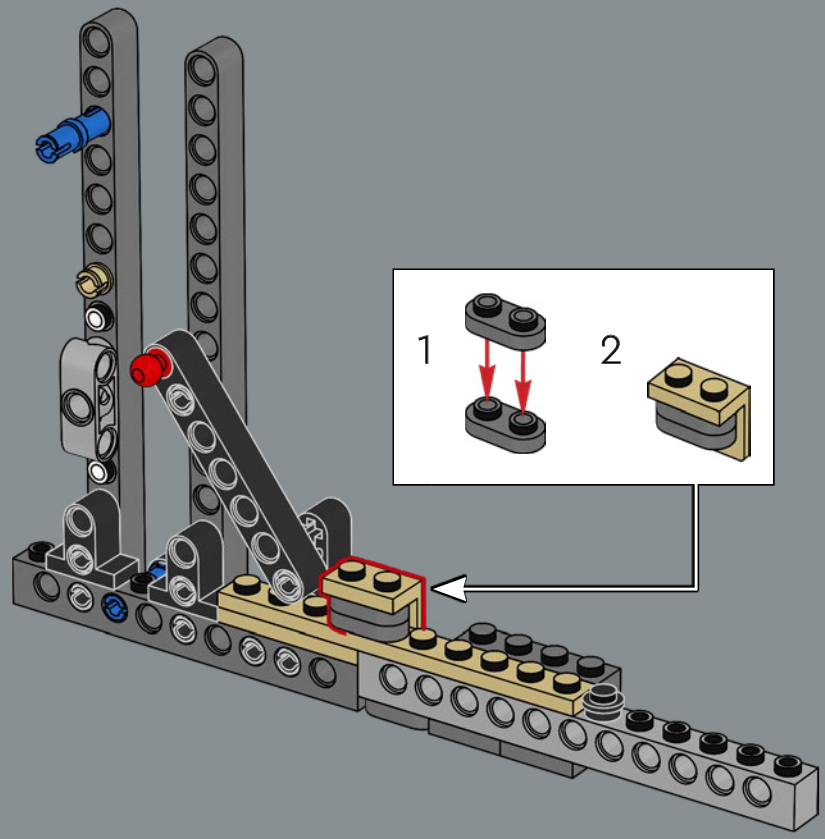


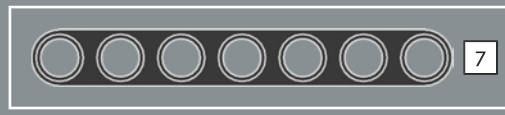

416

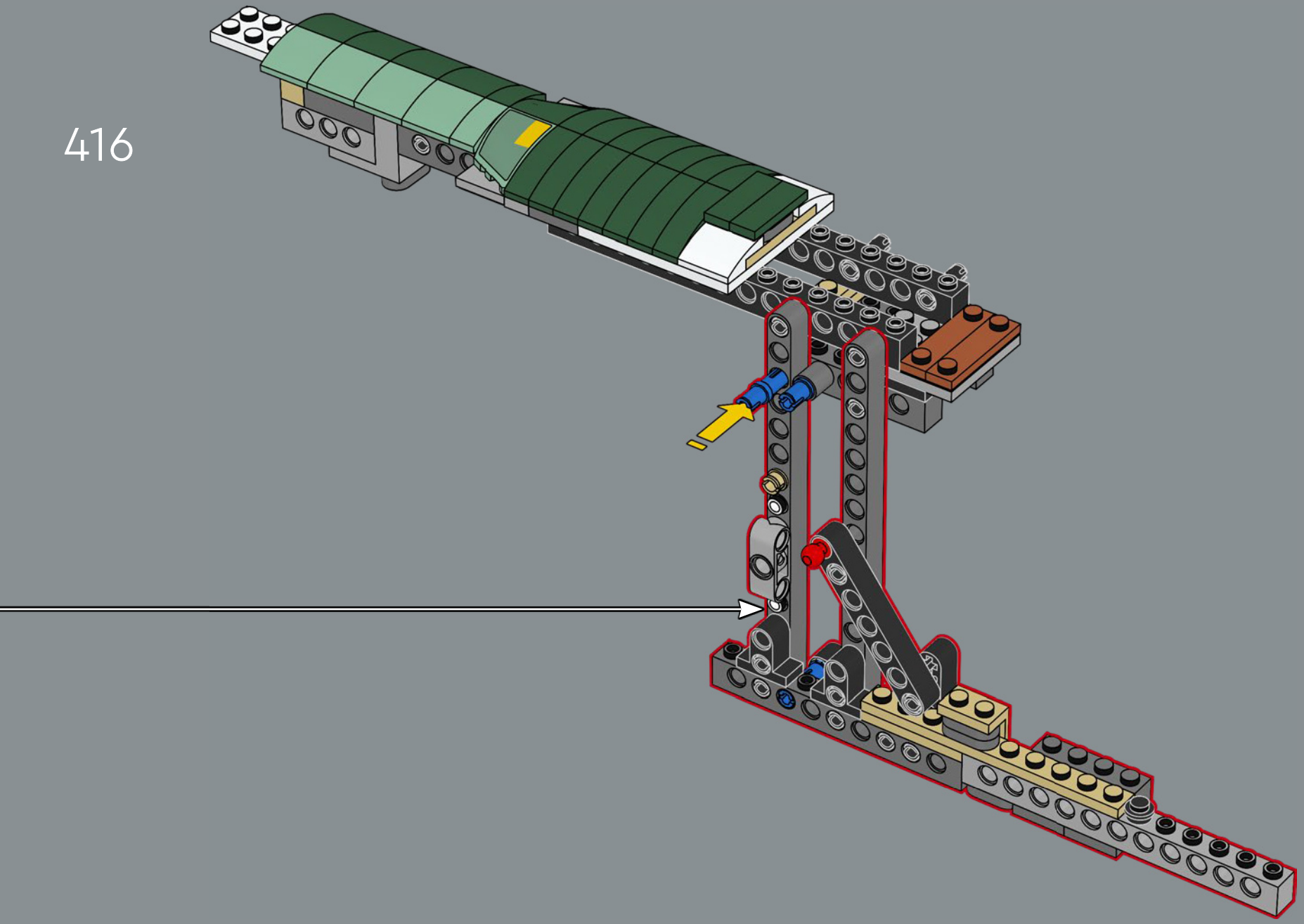

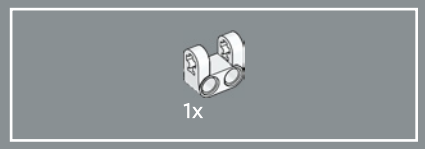


# 417

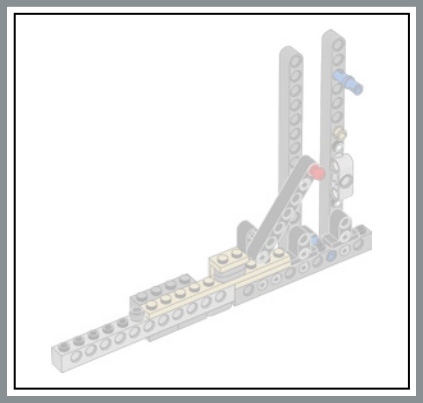

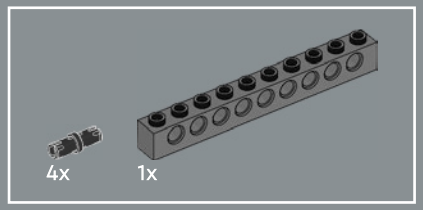


418

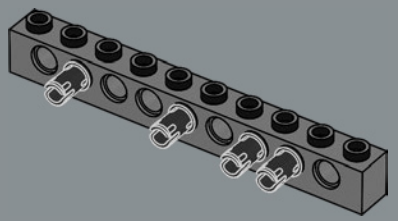

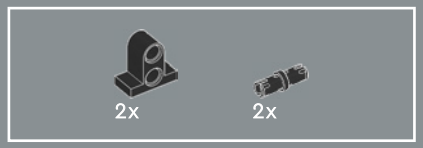


419

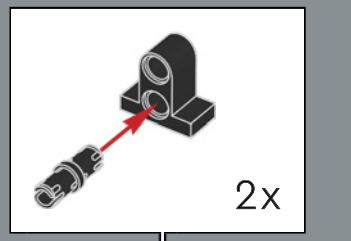


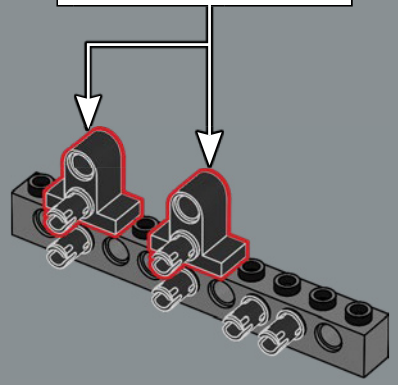

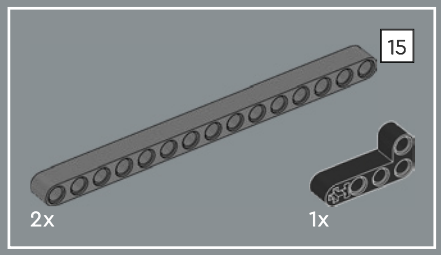


420

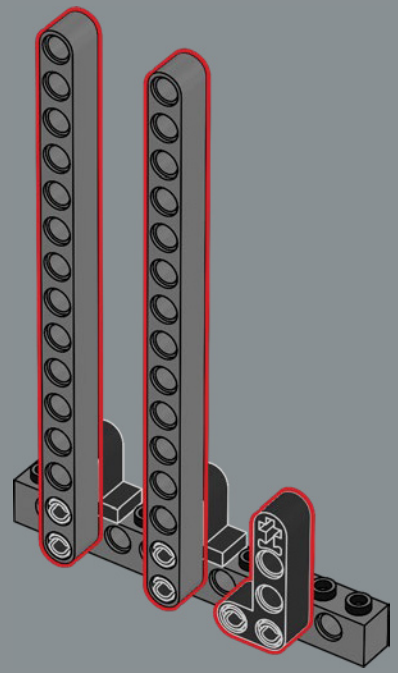

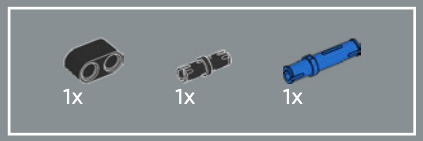


421

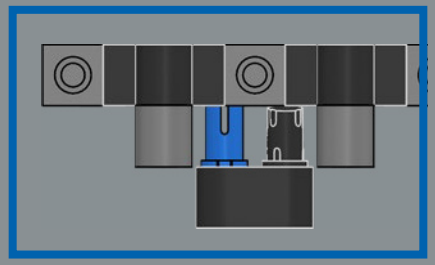

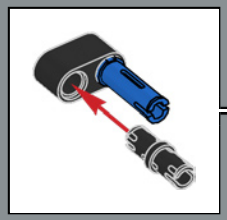

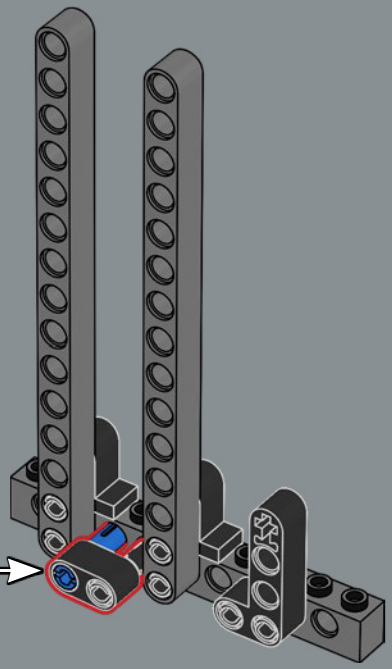

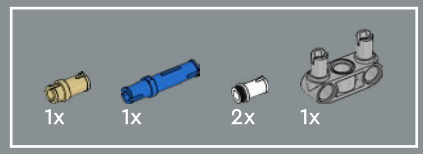


422



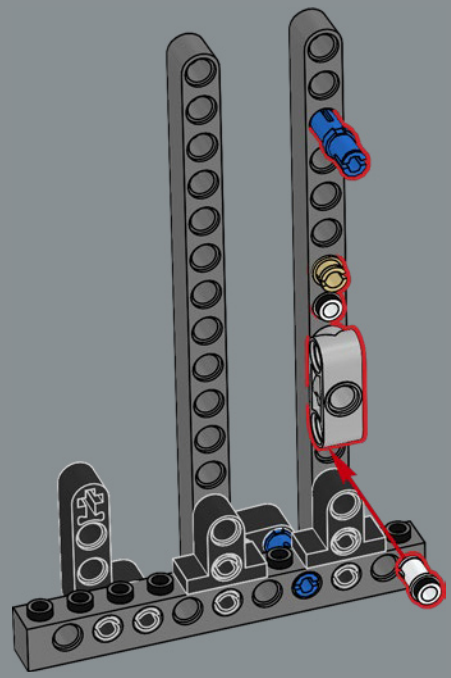

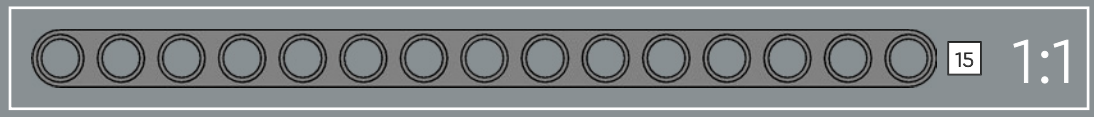

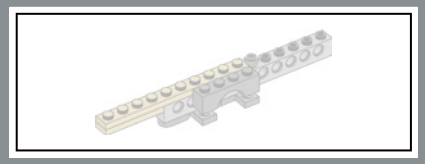

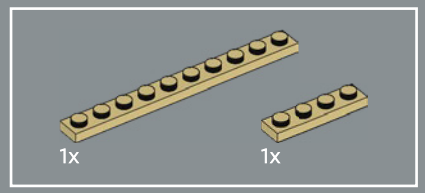


423

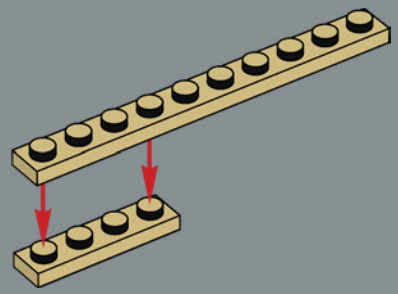

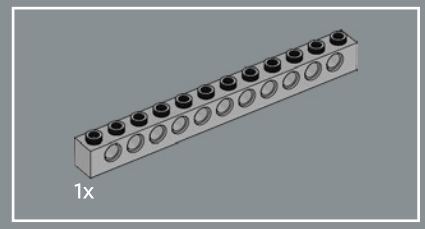


424

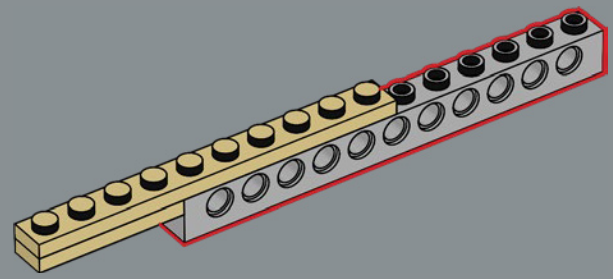

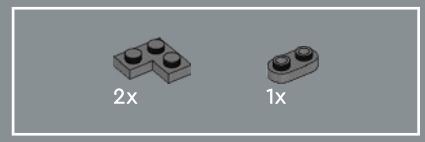


425



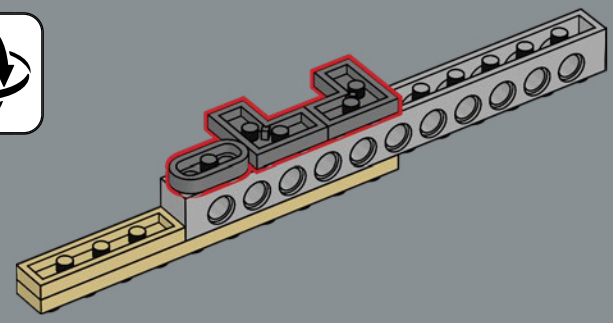

3x

426

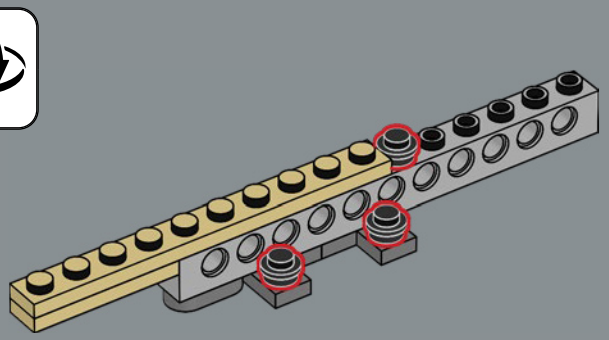

1x

427

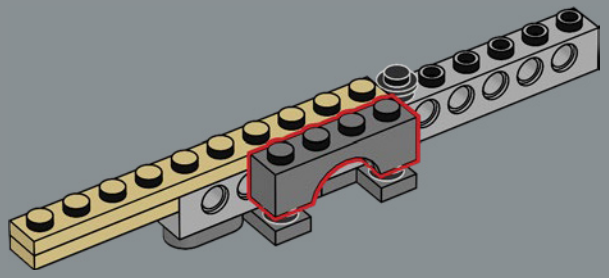

428

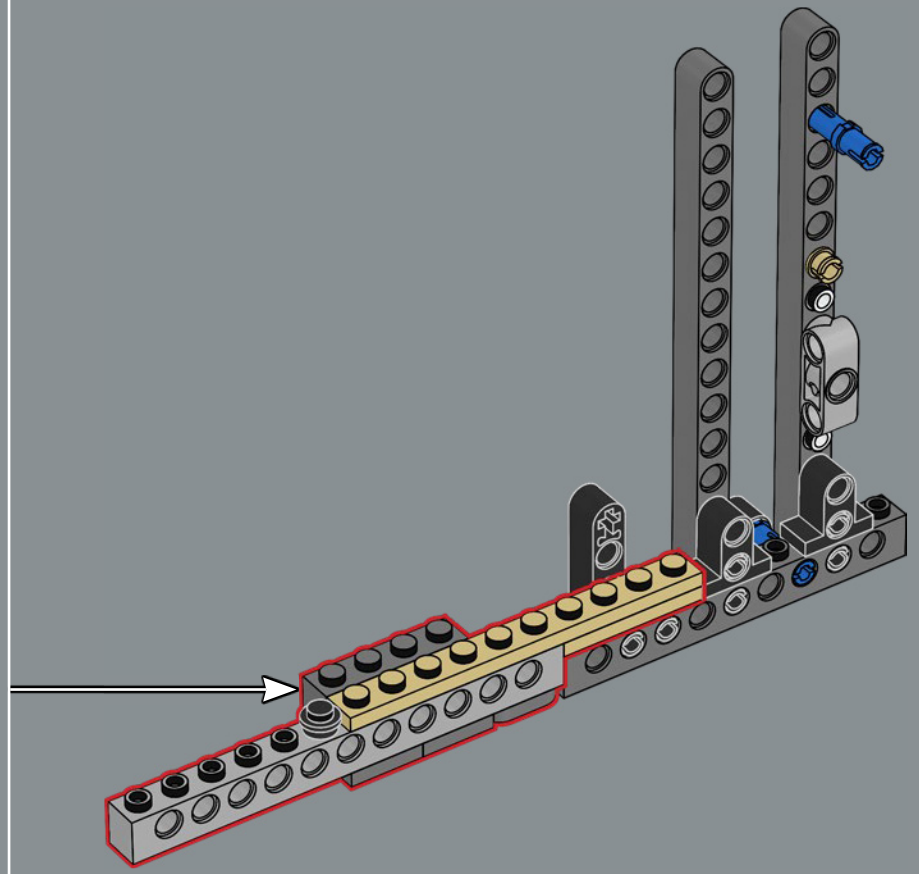

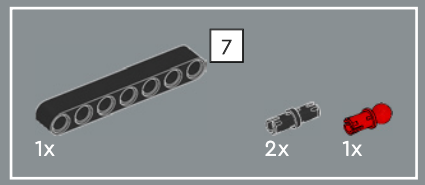


429

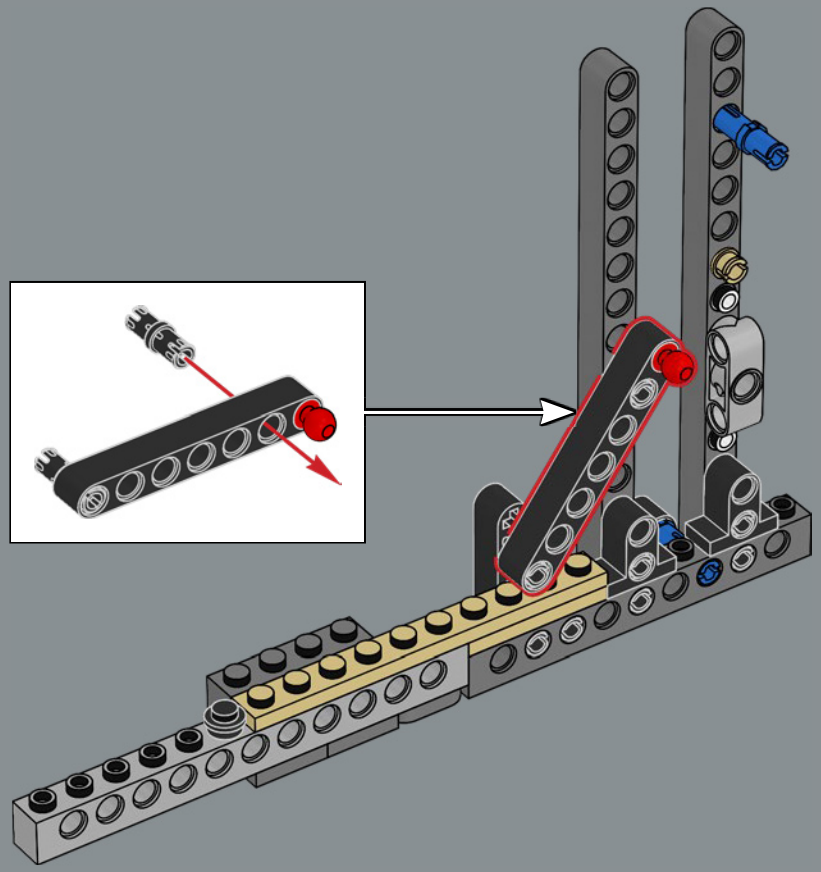

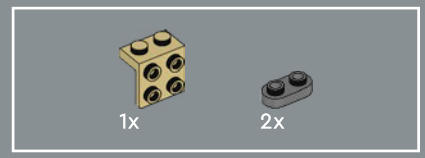


430

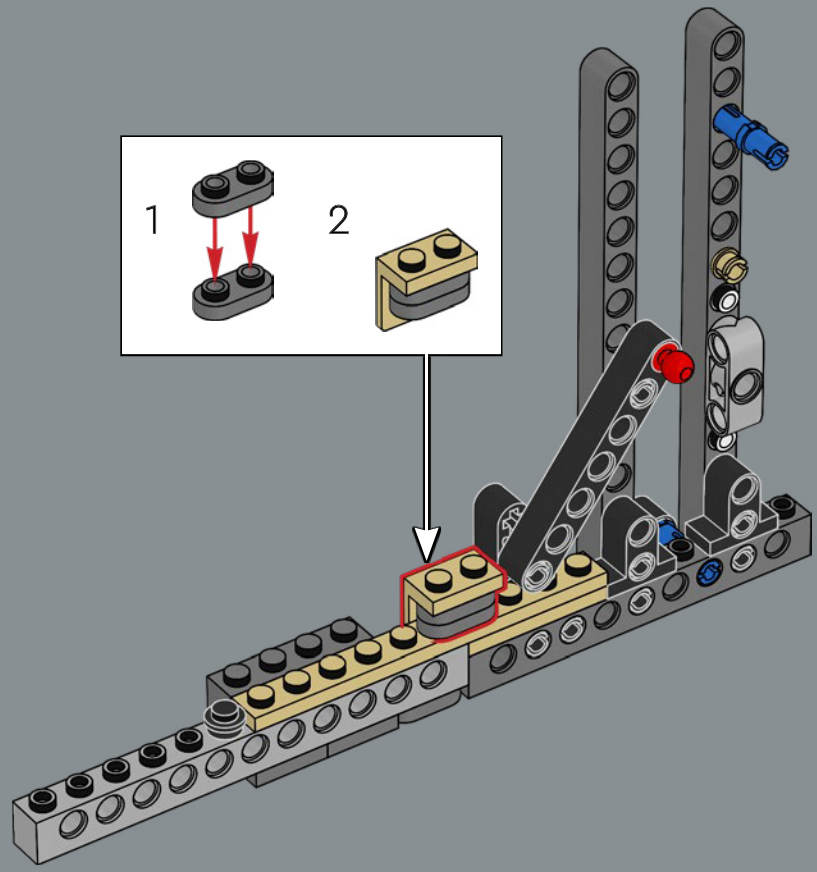


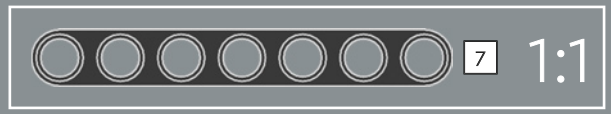

431

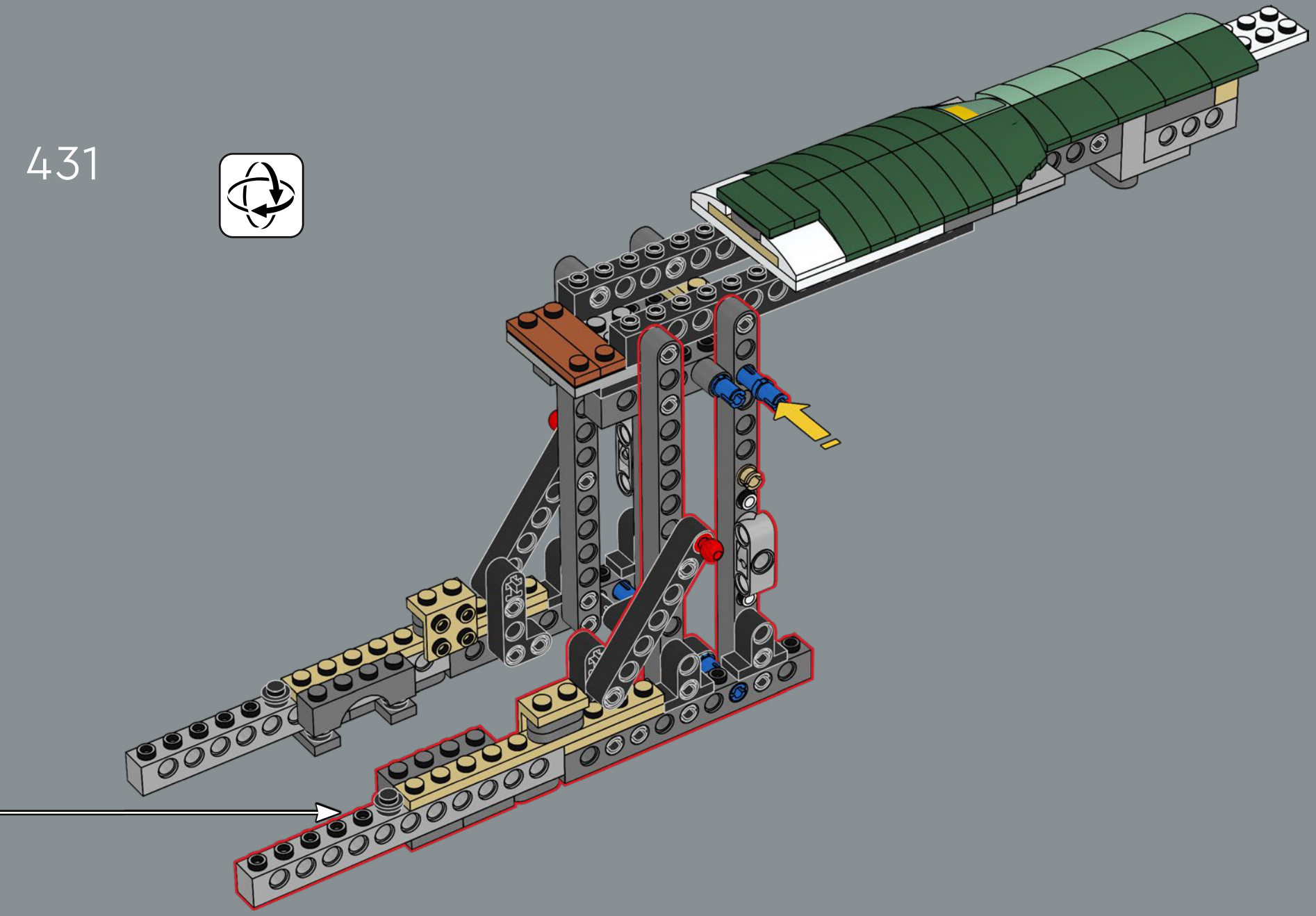

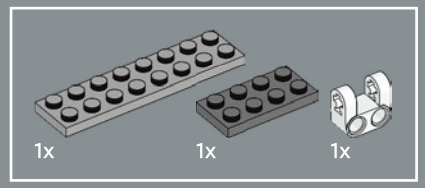


# 432

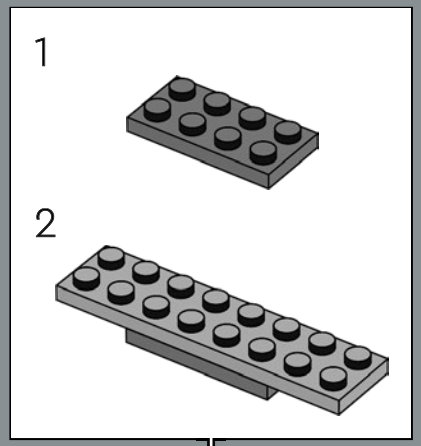


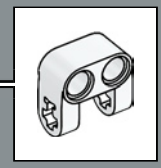




433

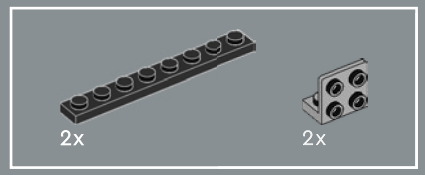


# 434

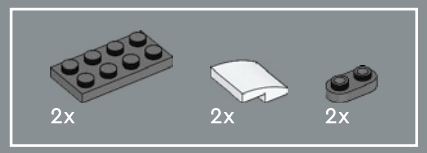


435

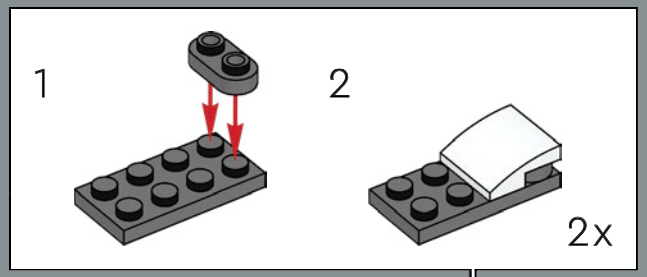

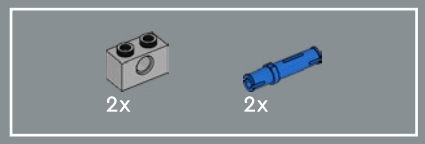


436

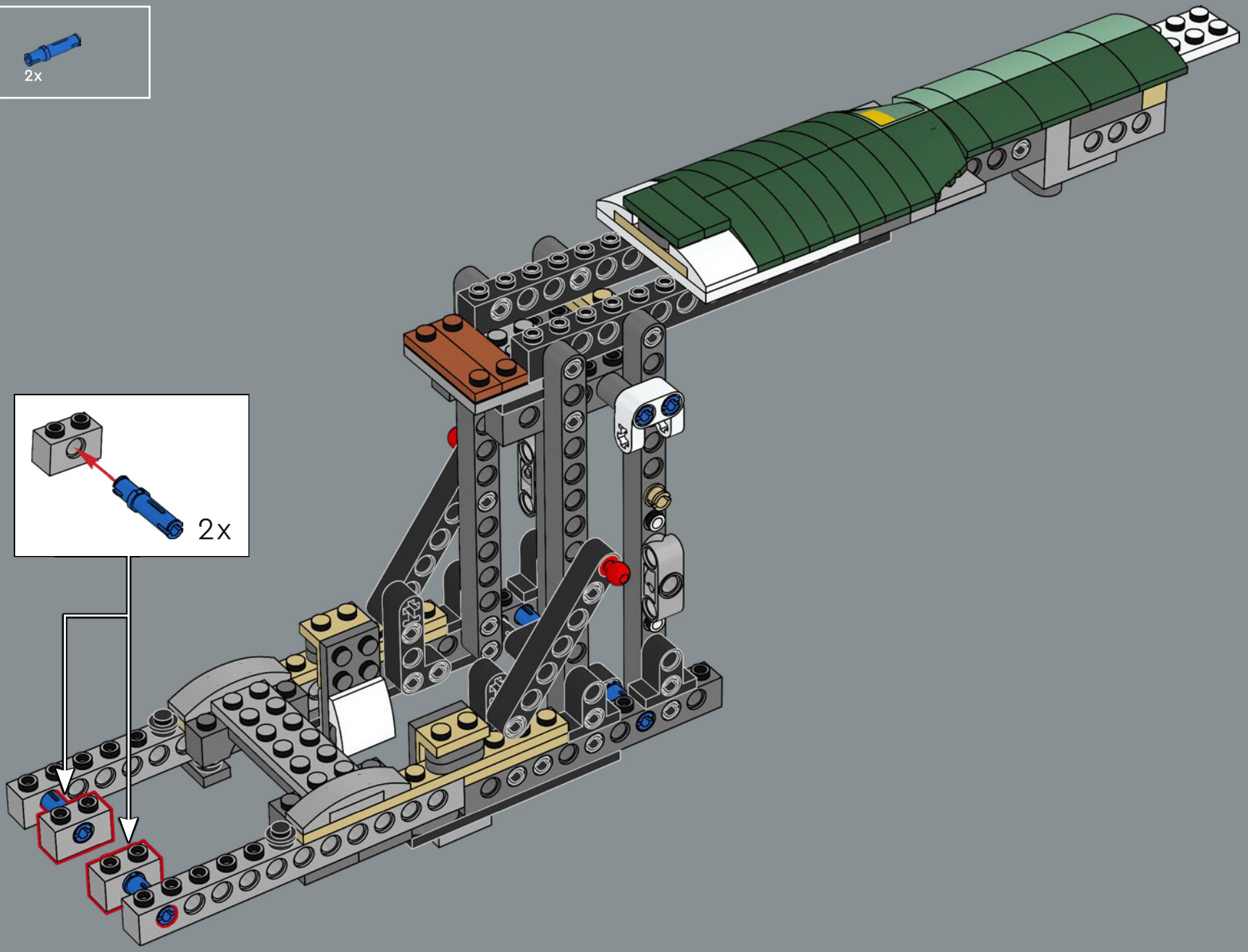

437

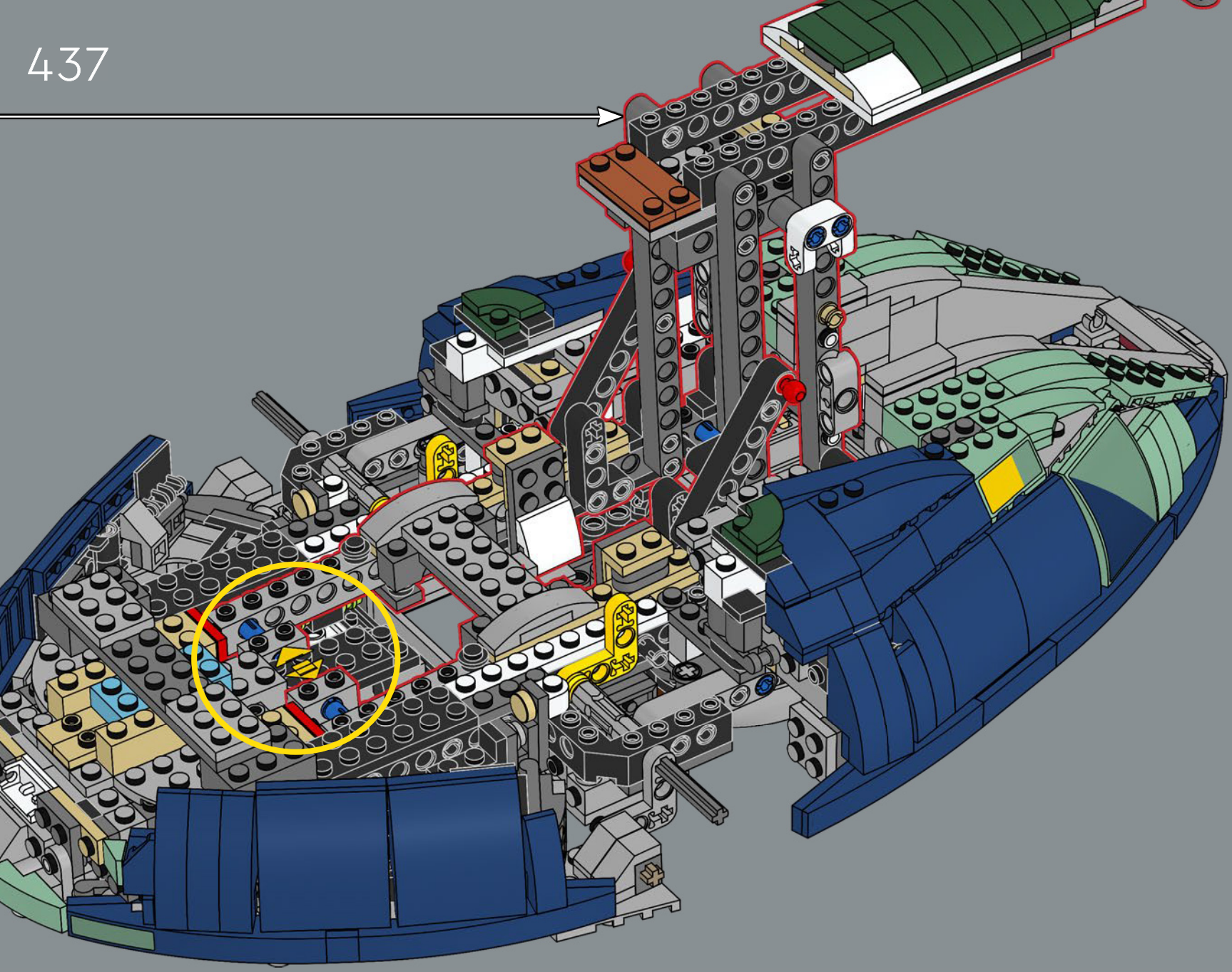

438

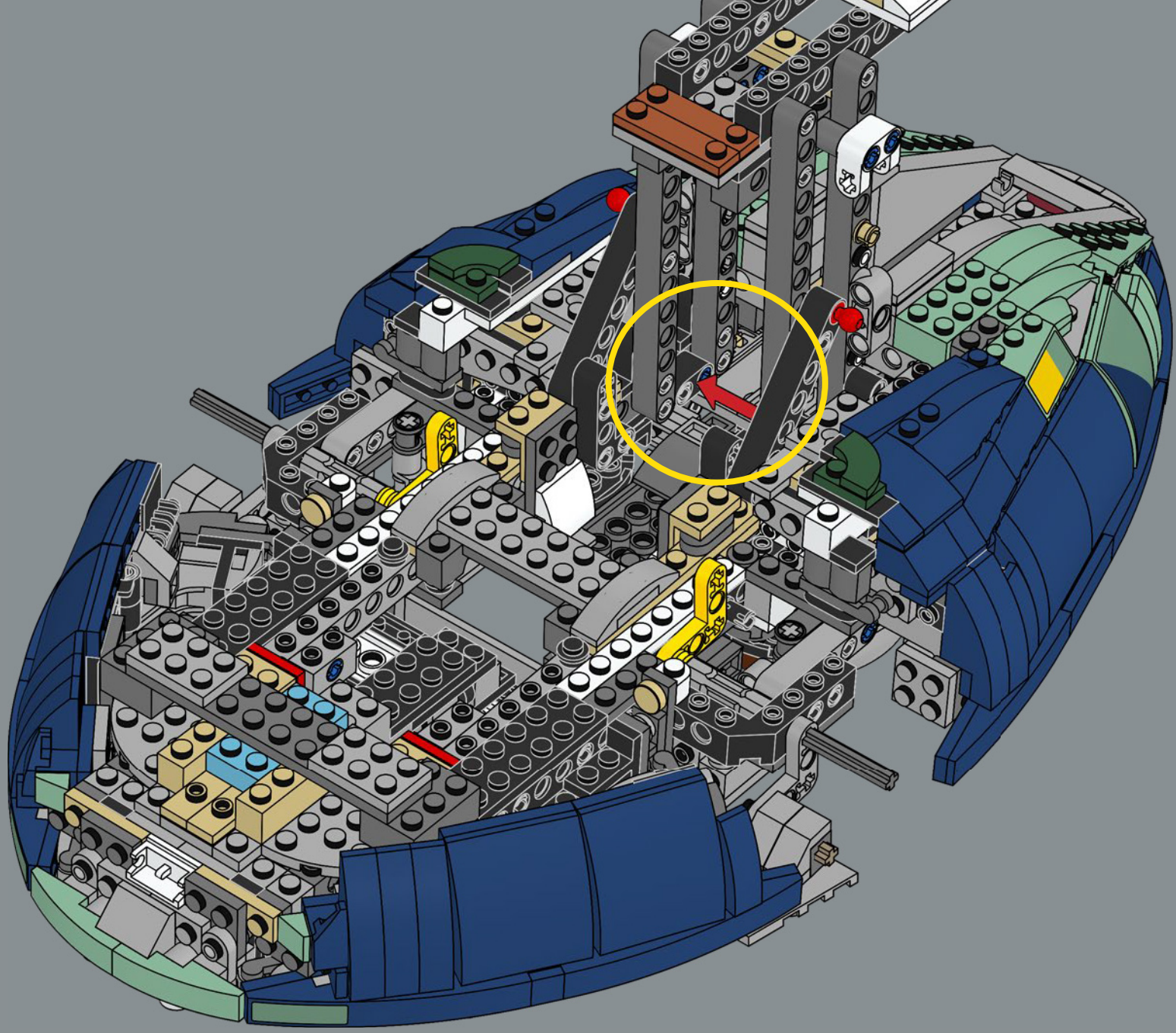

439

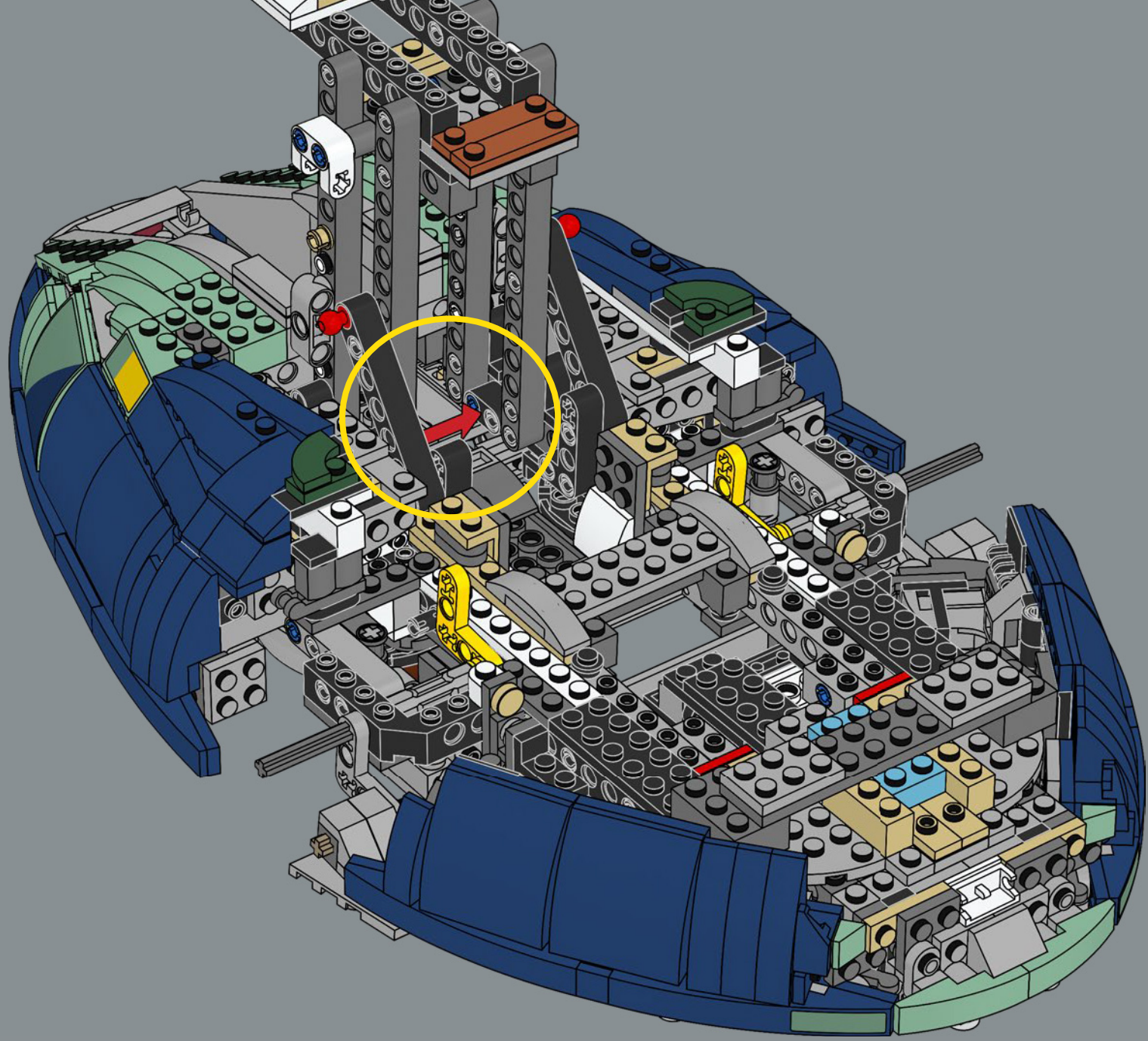

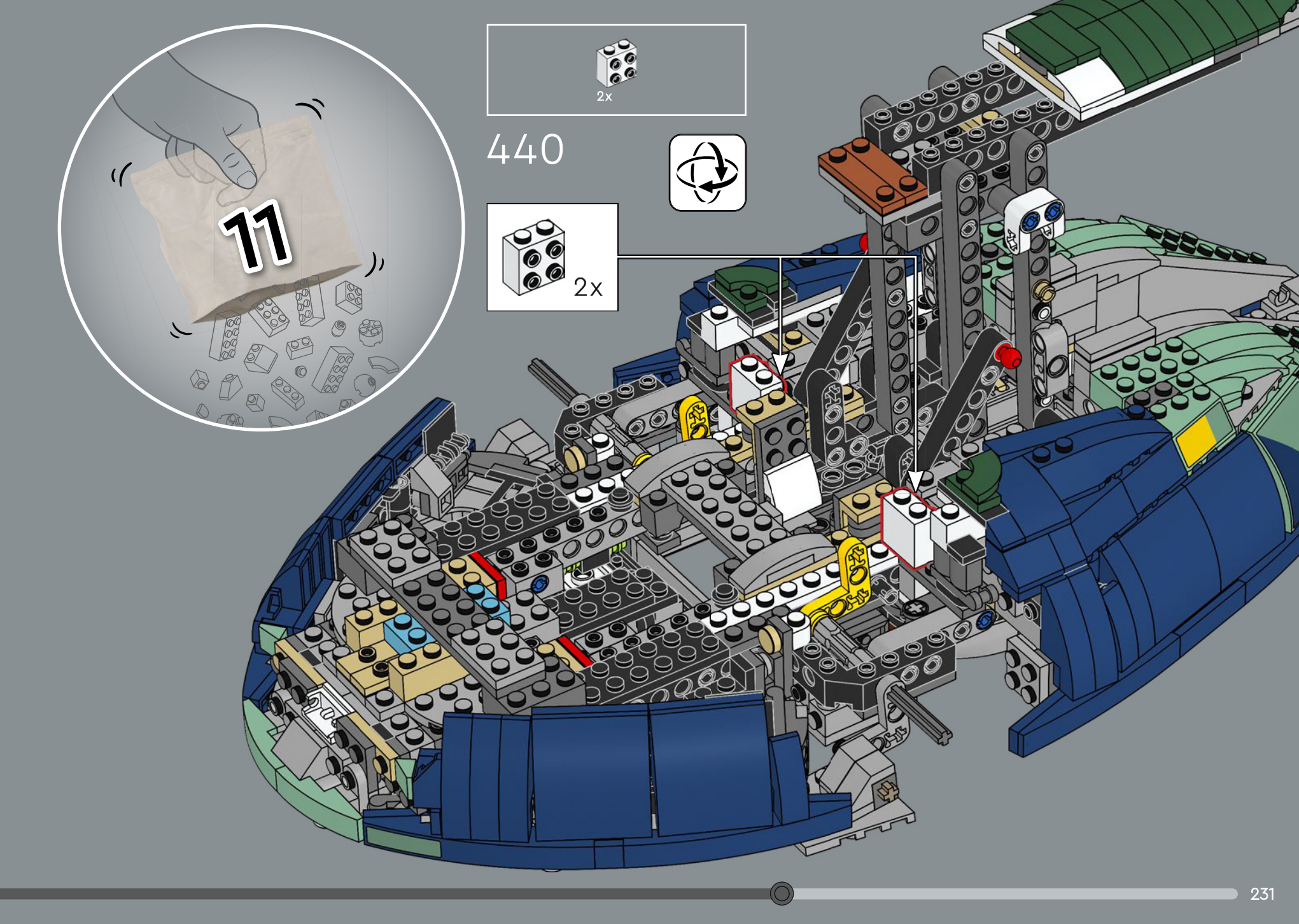
11
2x
440
2x

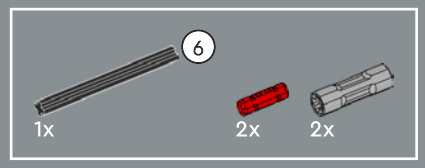


# 441

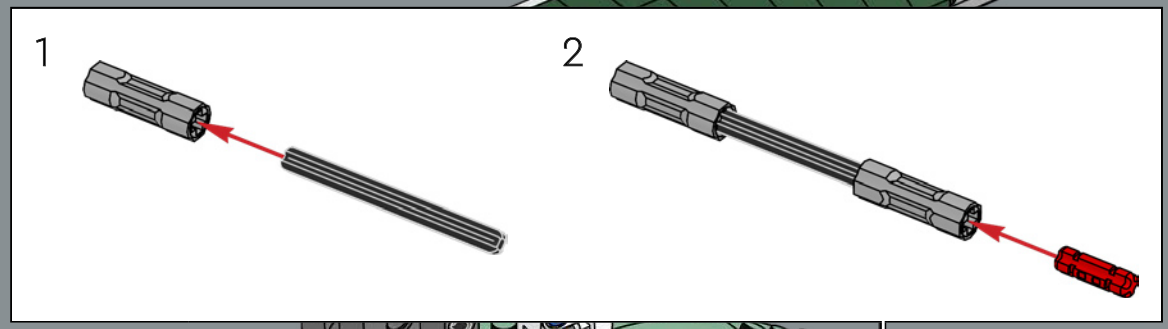


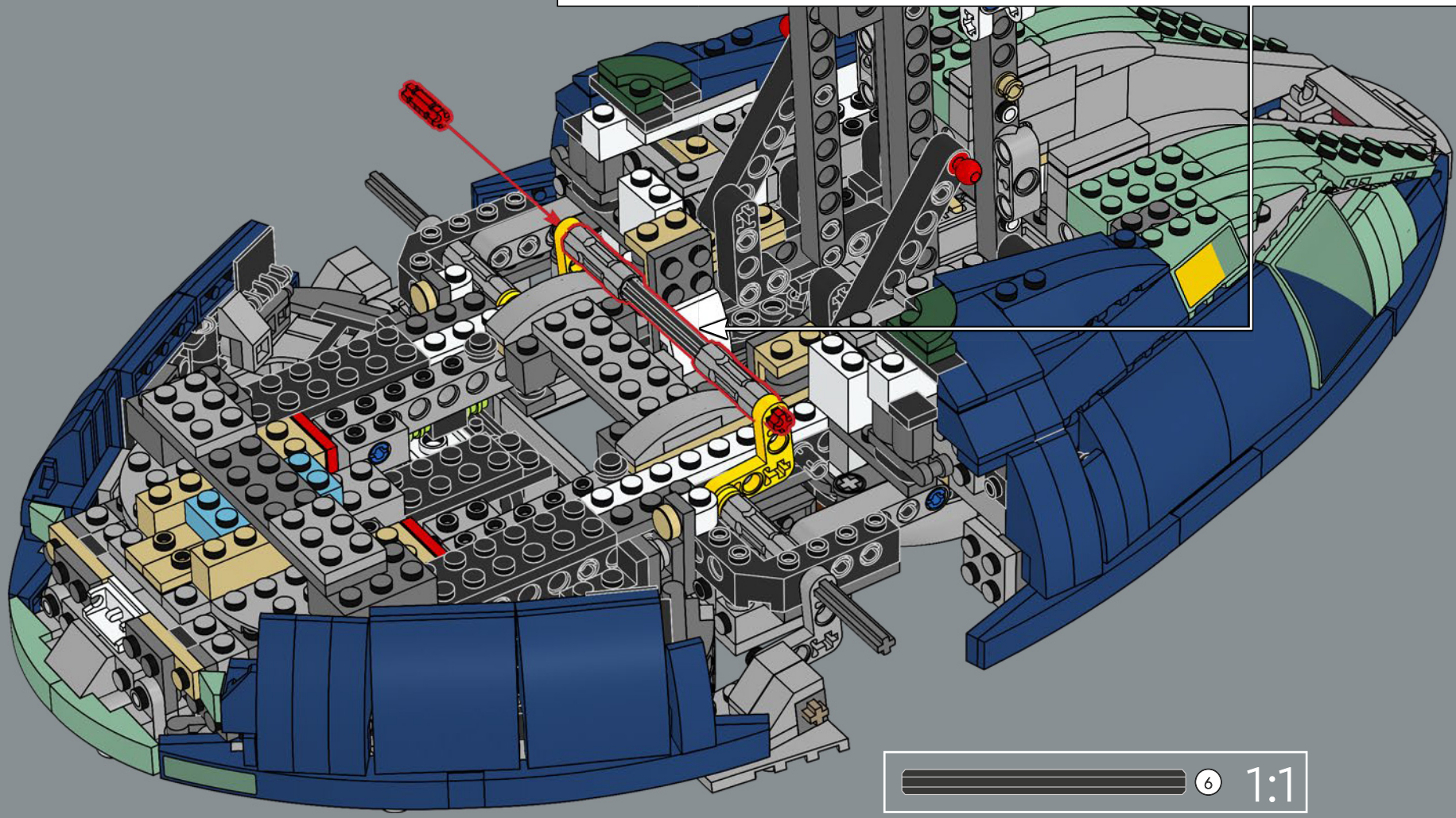

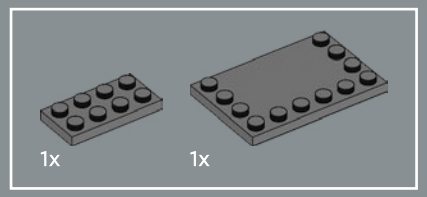


442

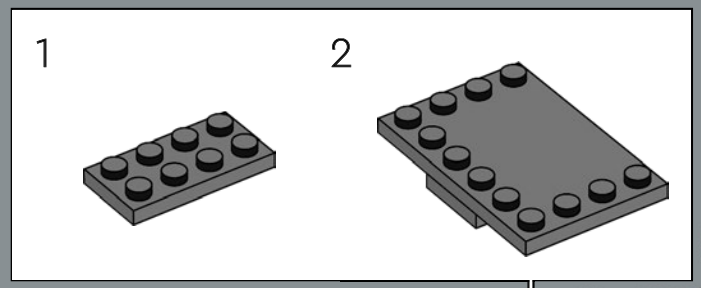

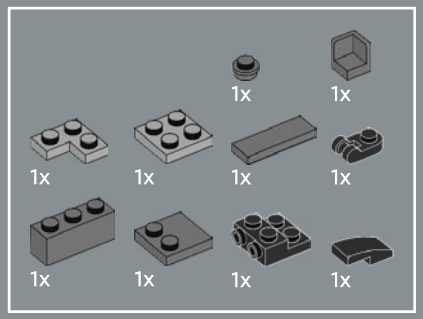


# 443

1

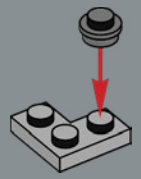

2

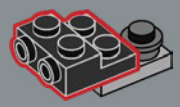

3

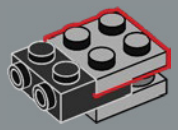

4

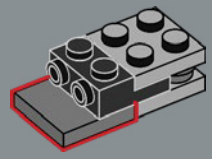

5

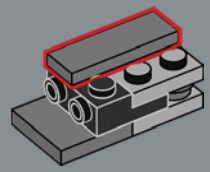

6

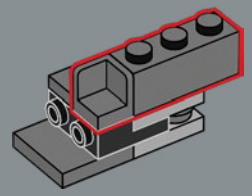

7

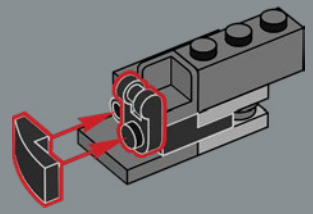

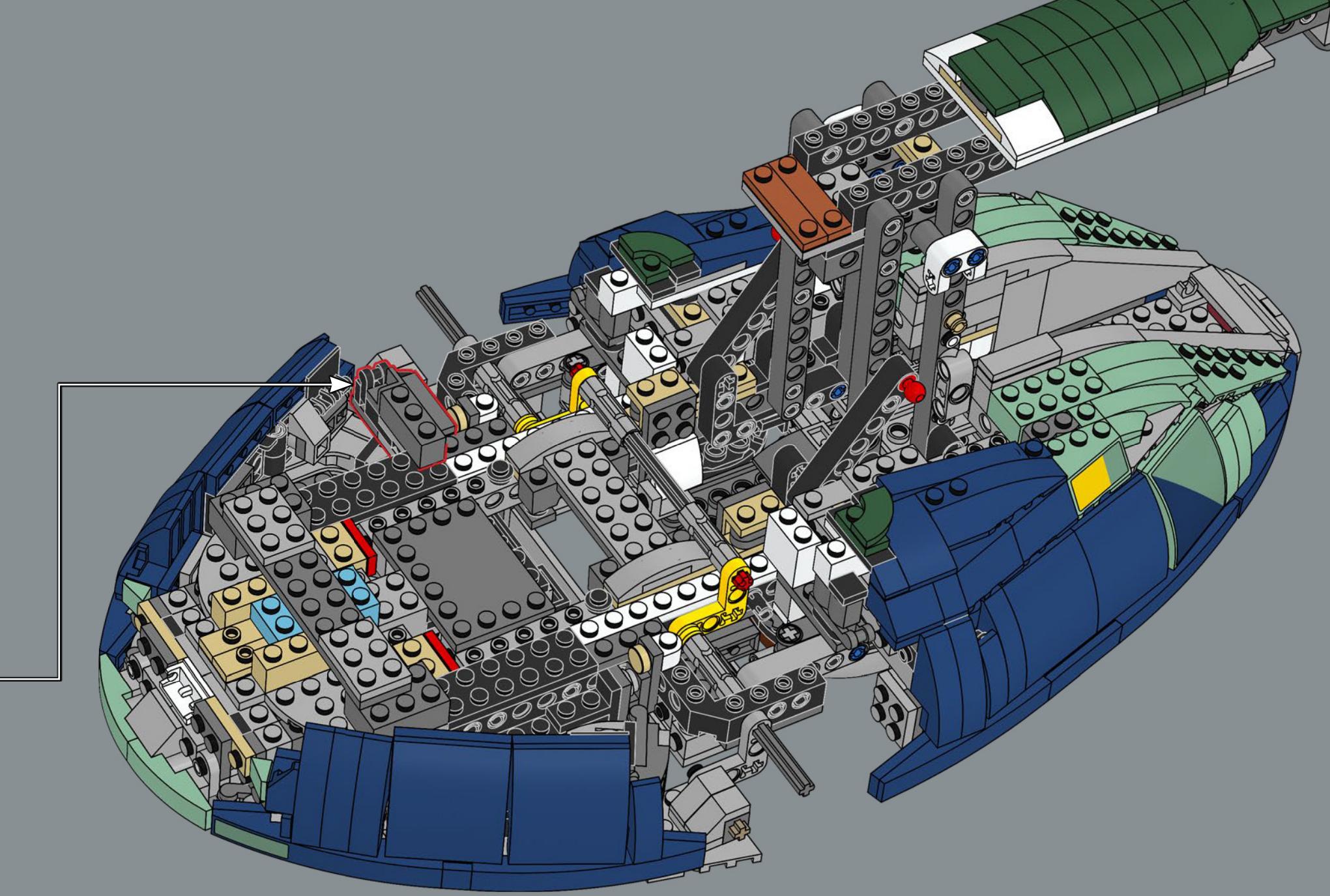

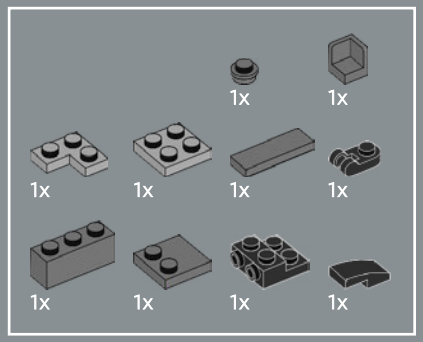


# 444

1

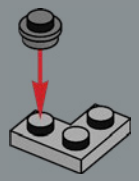

2

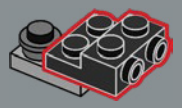

3

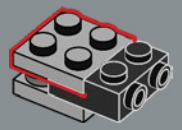

4

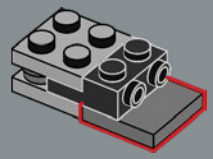

5

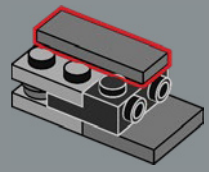

6

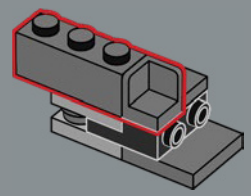

7

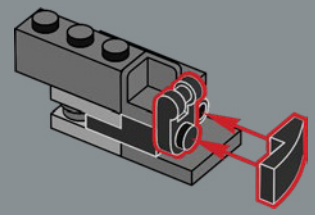

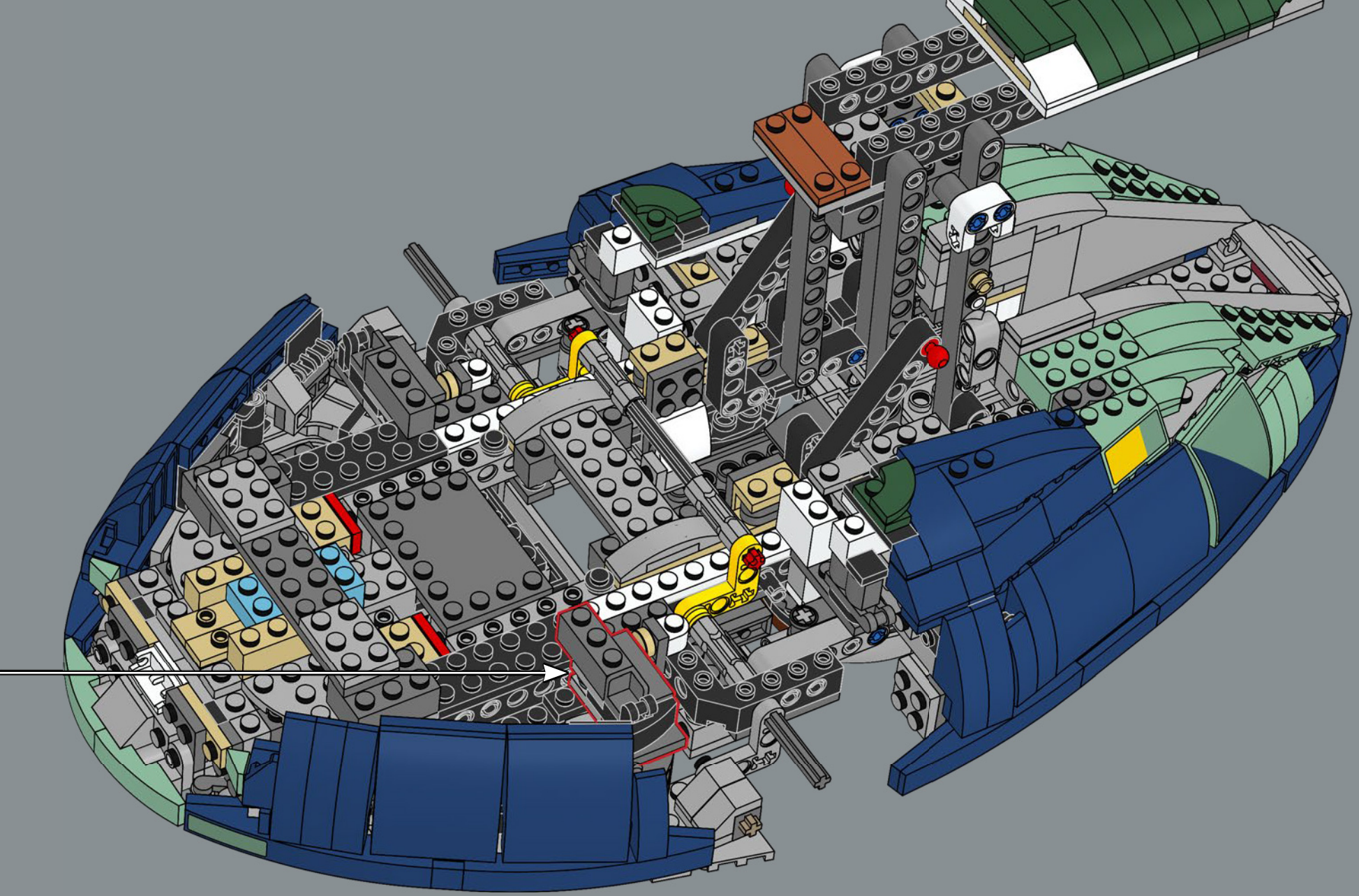

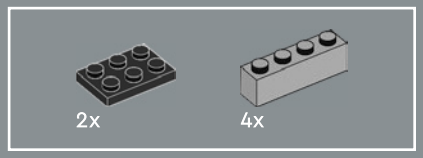


445

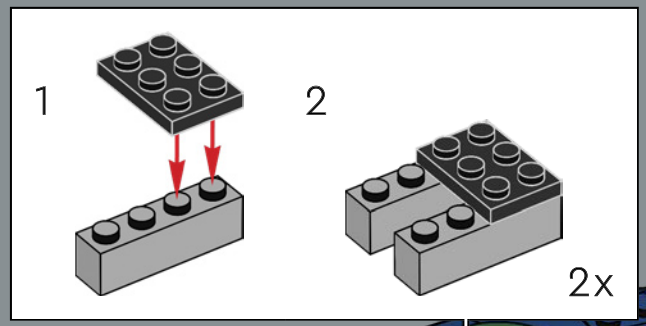

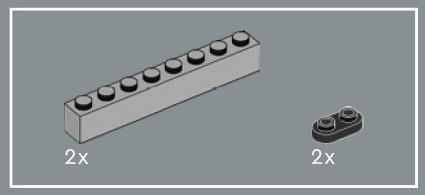


446

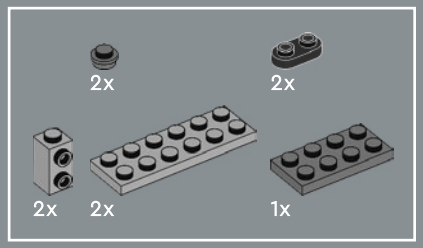


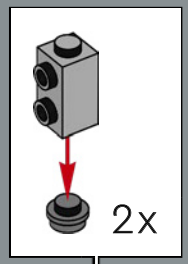


447

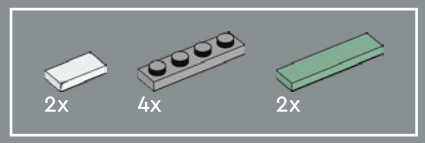


448

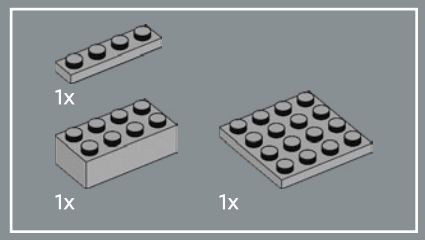


449

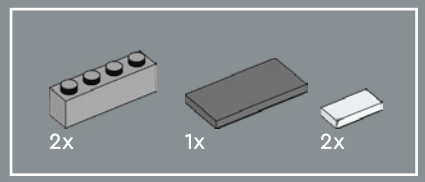


450

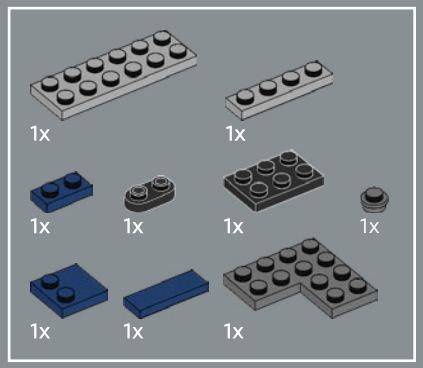


# 451

1

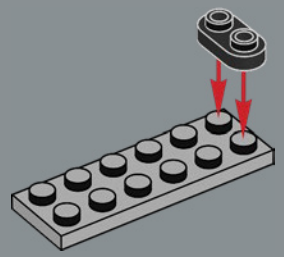

2

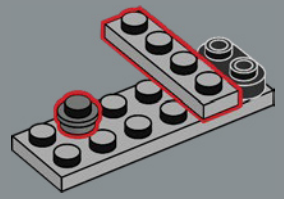

3

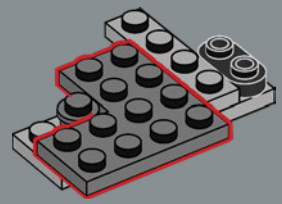

4

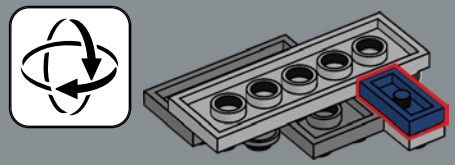

5

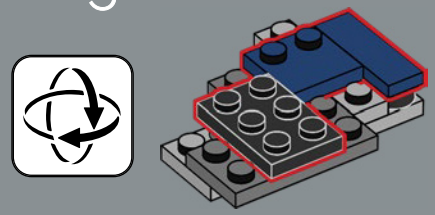

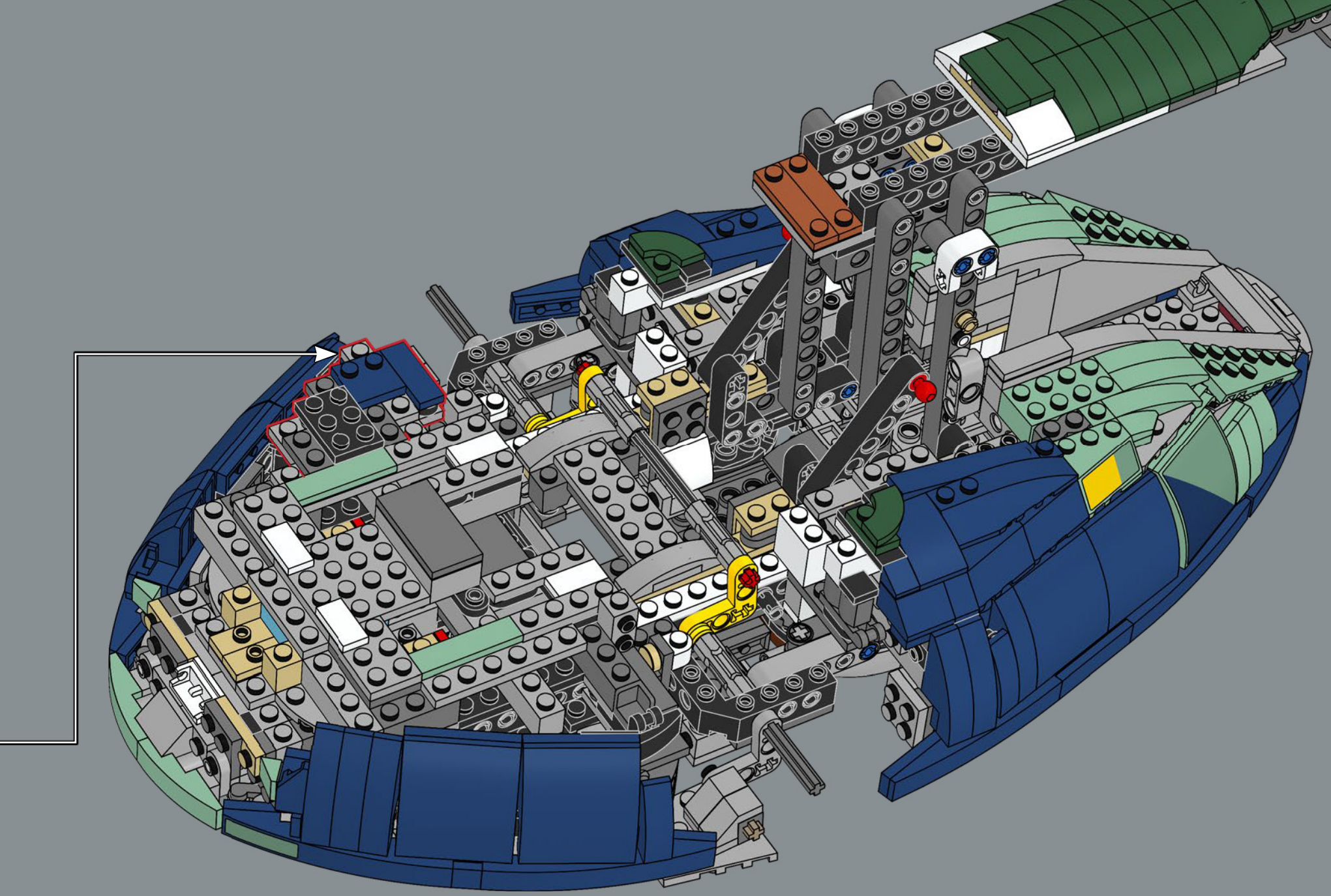

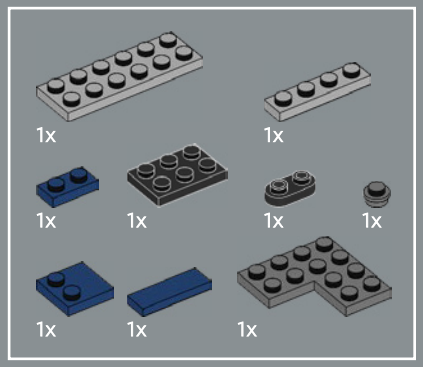


# 452

1

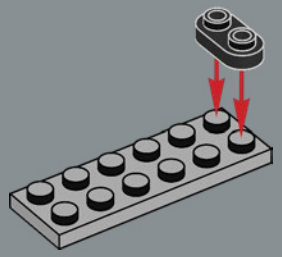

2

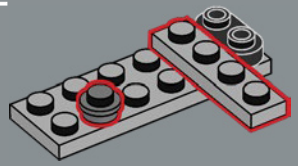

3

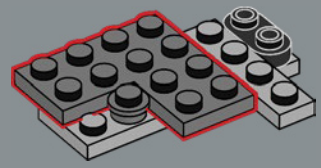

4



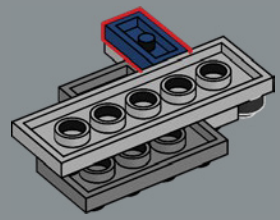

5



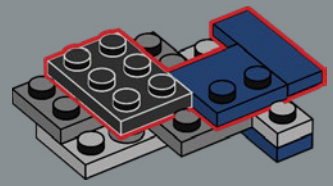

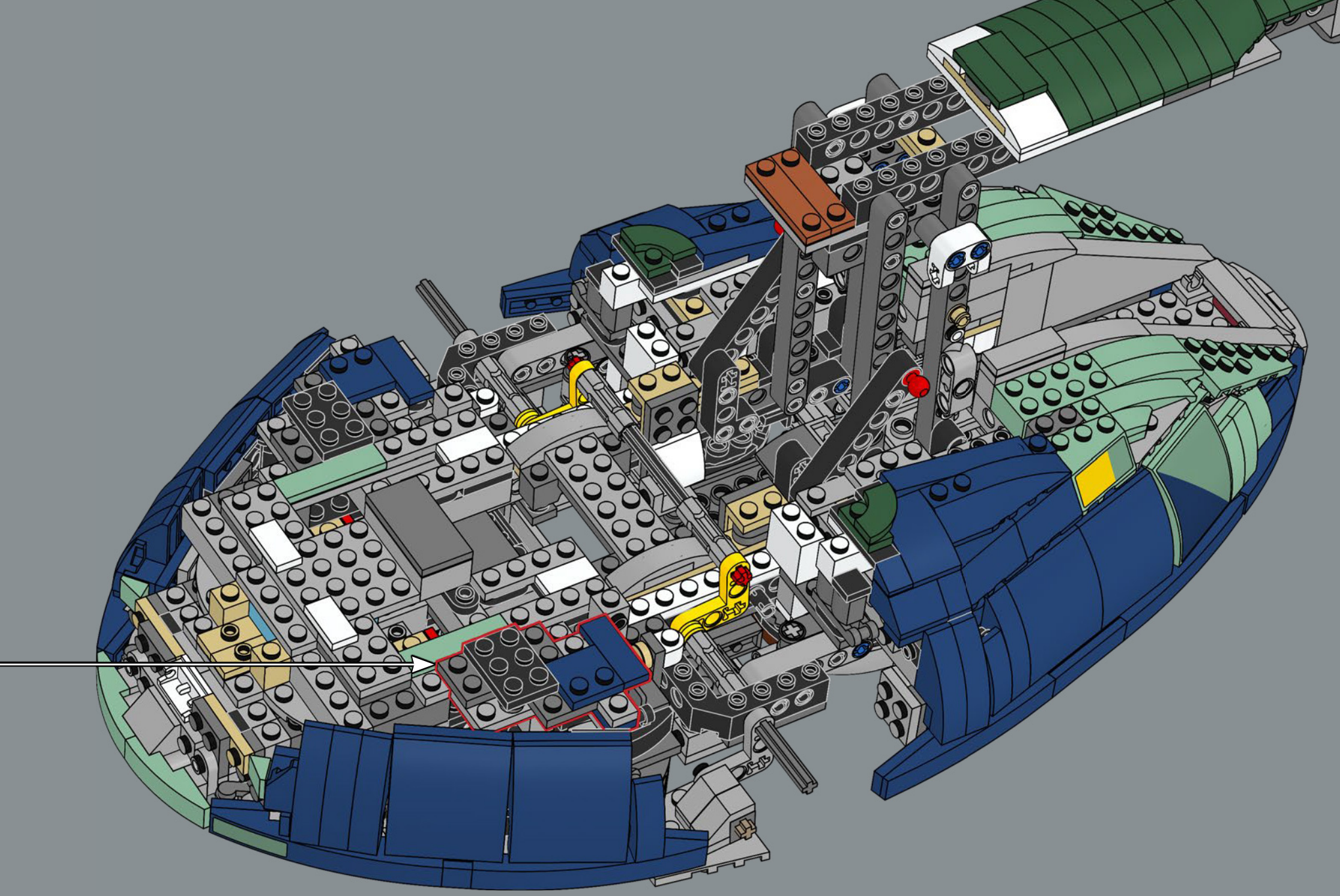

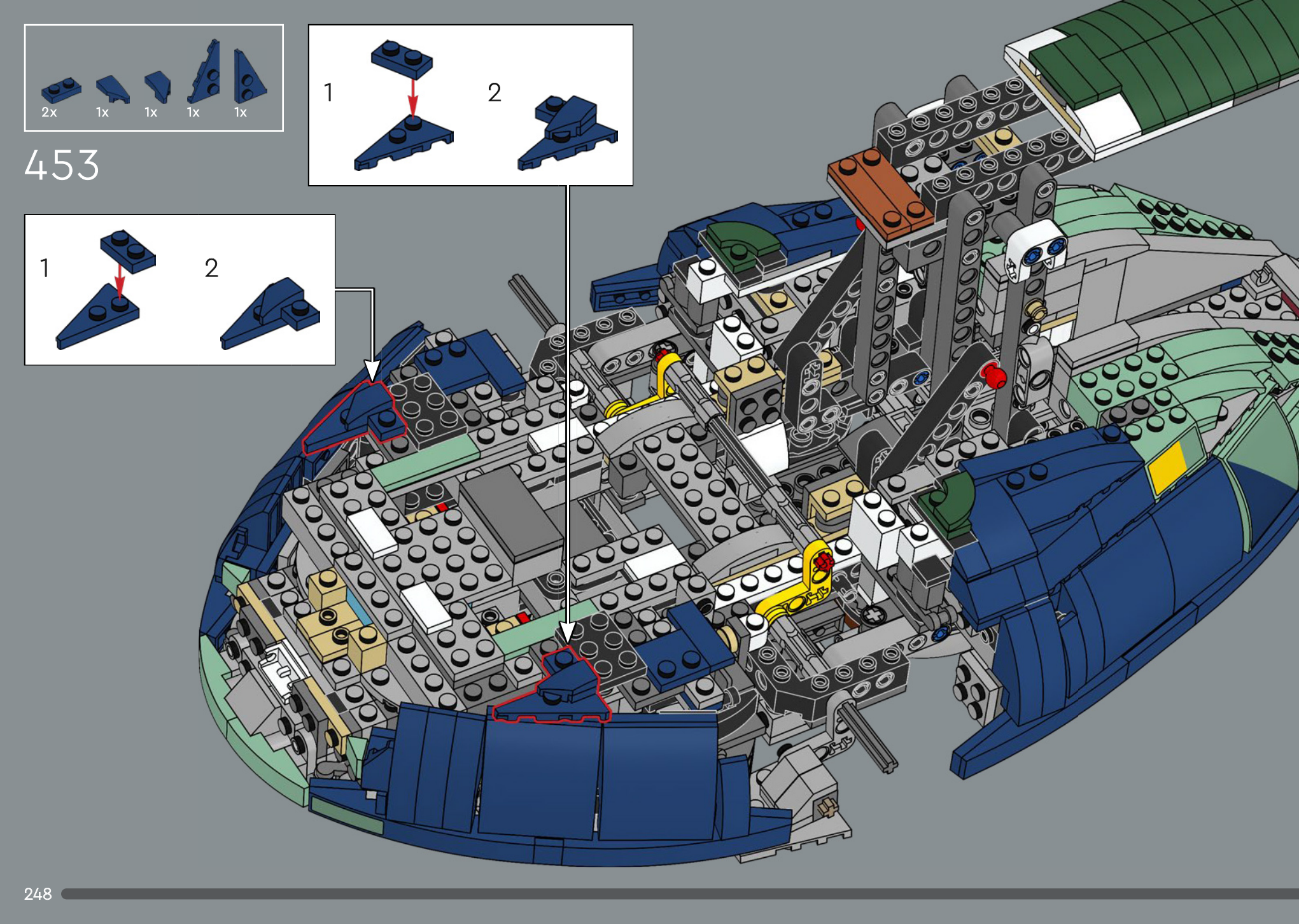
2x
1x
1x
1x
1x
453
1
2
1
2

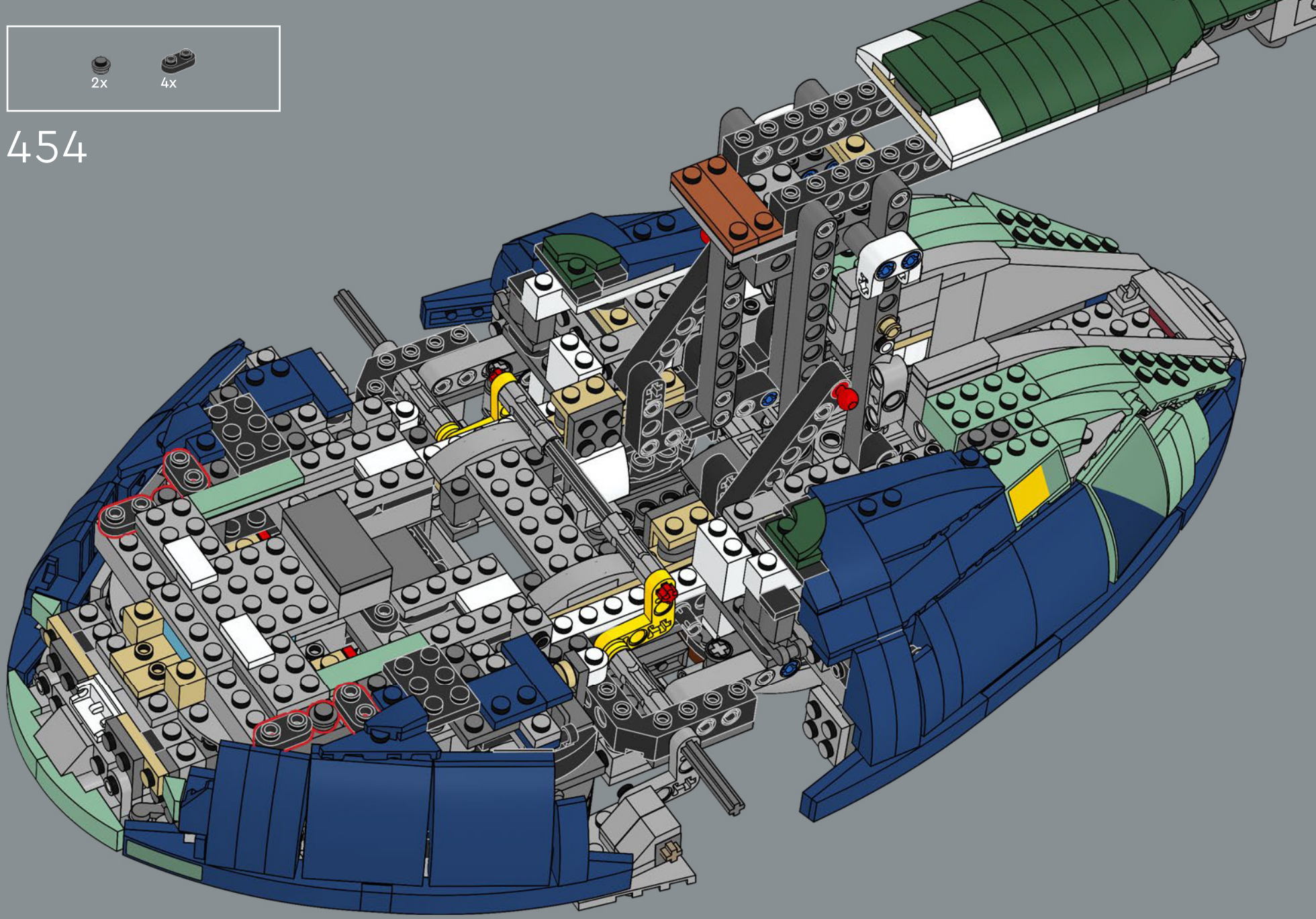


454

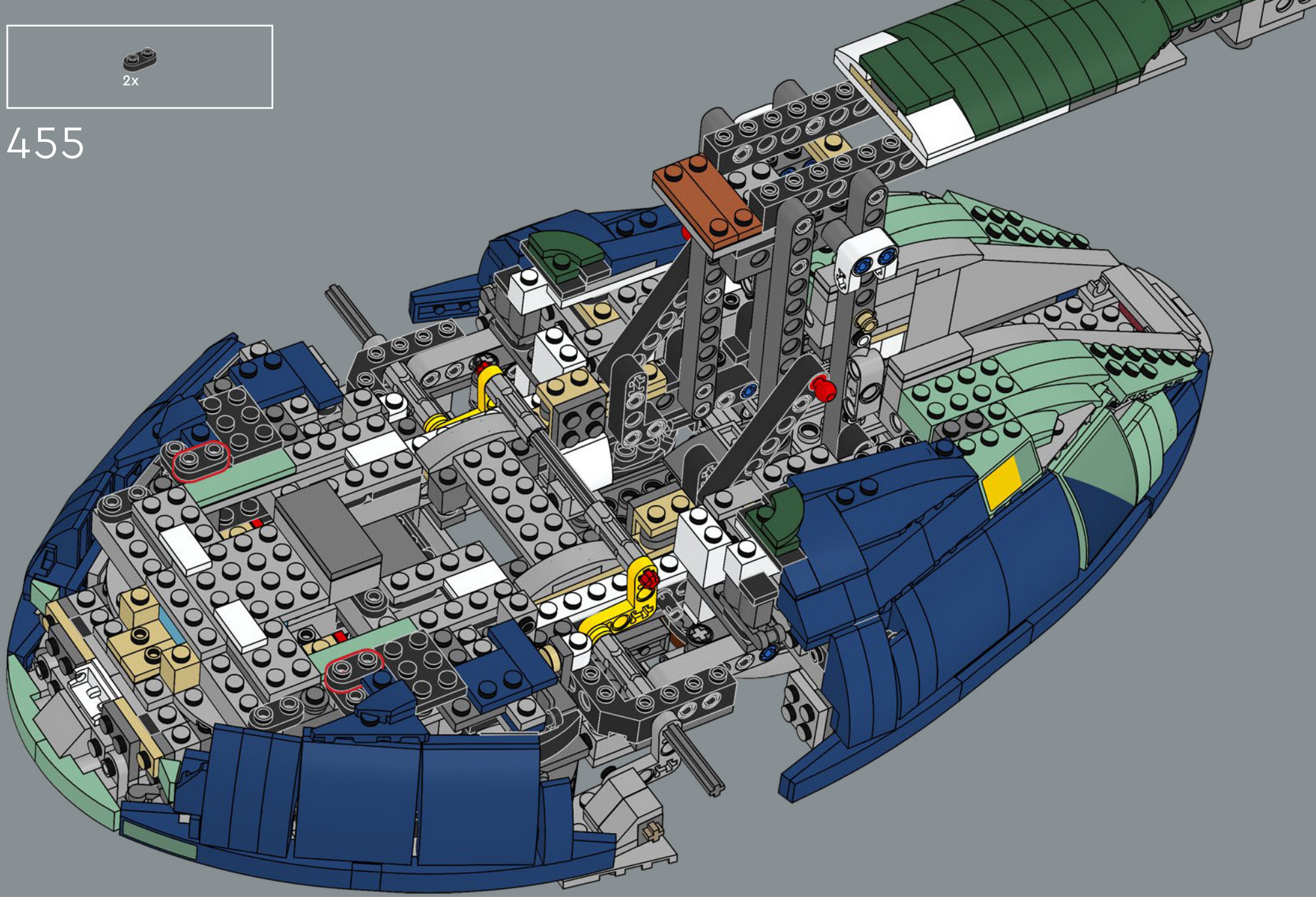


455

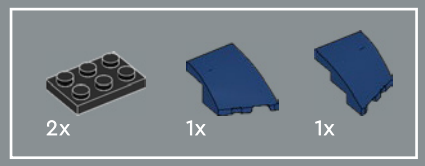


456




457

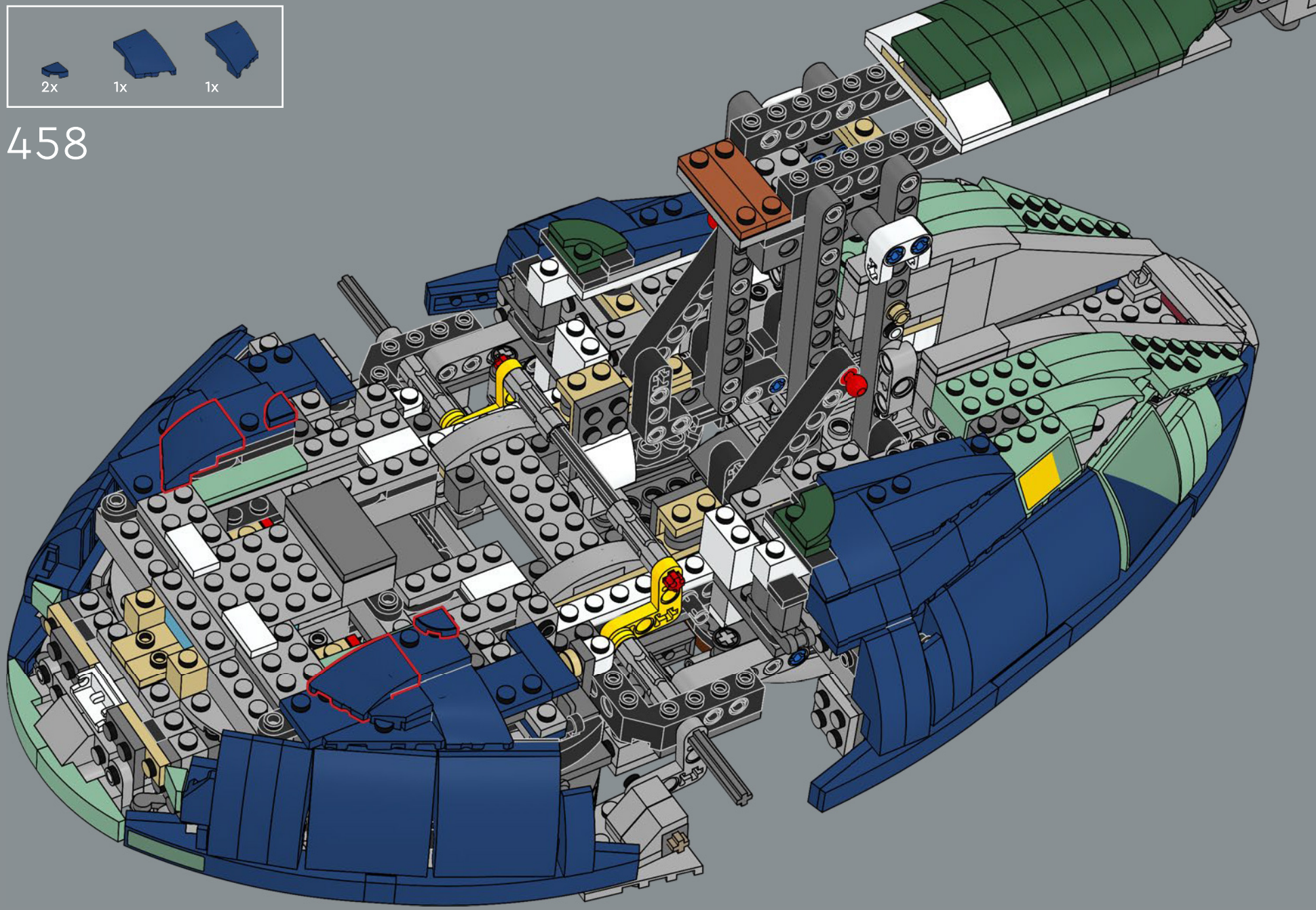


458

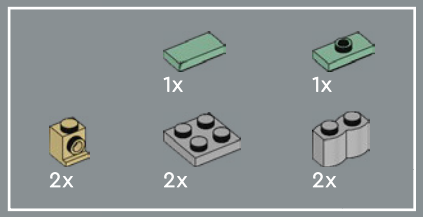


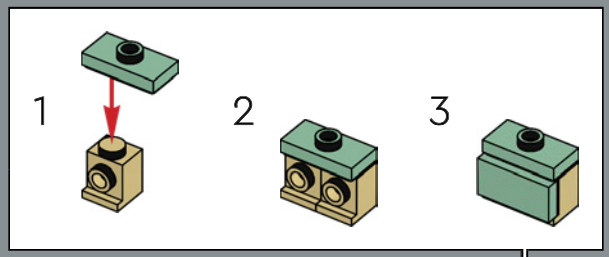


459

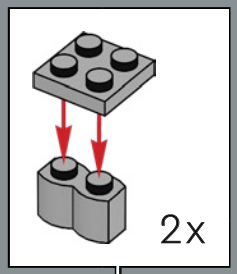

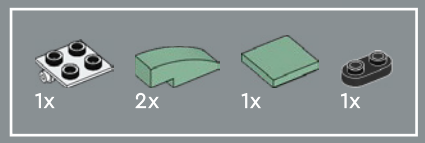


460

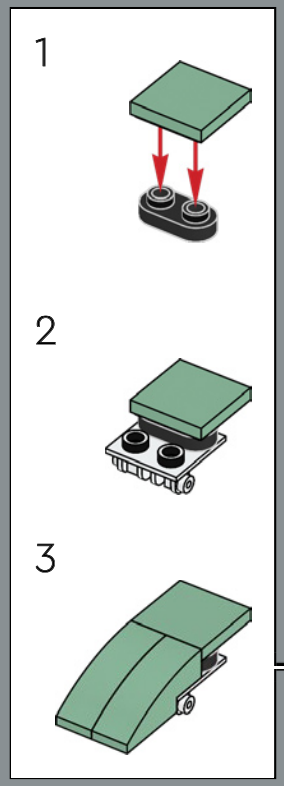

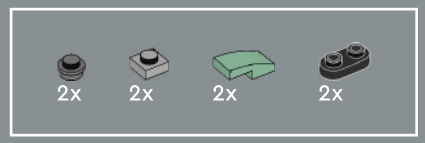


# 461

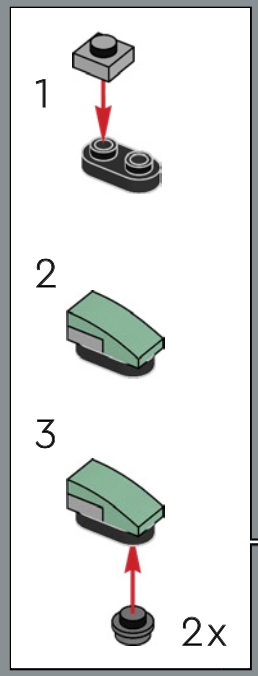

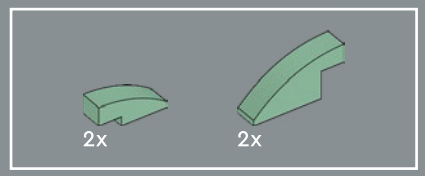


462

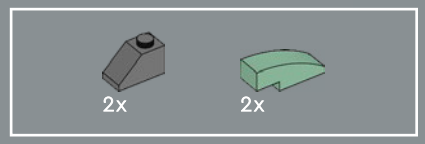


463

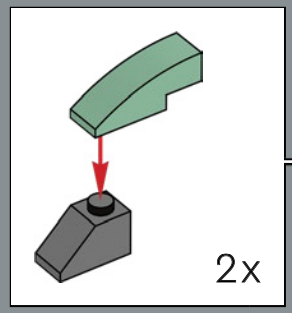

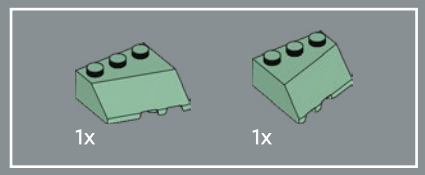


464

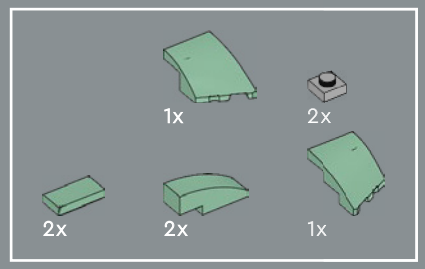


# 465

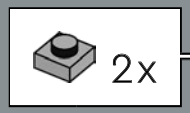

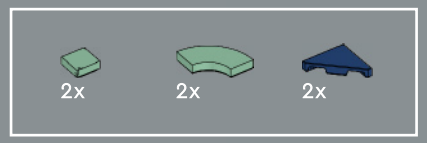


466




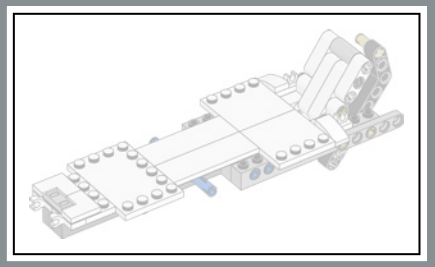

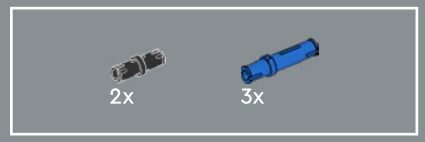


468

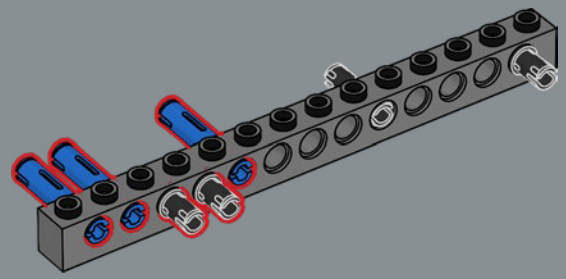

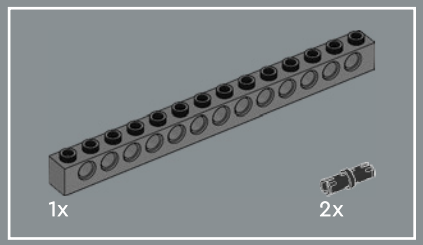


467

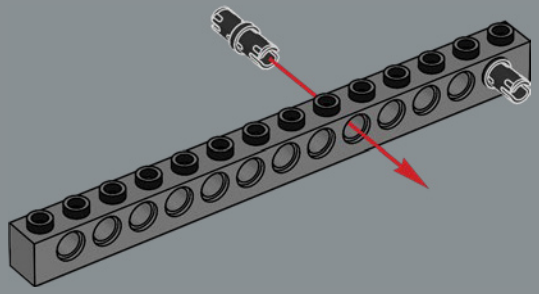

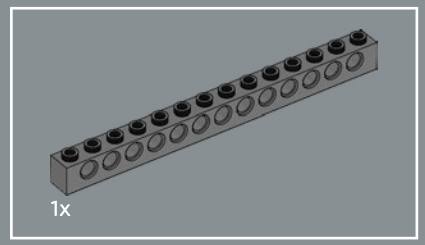


469

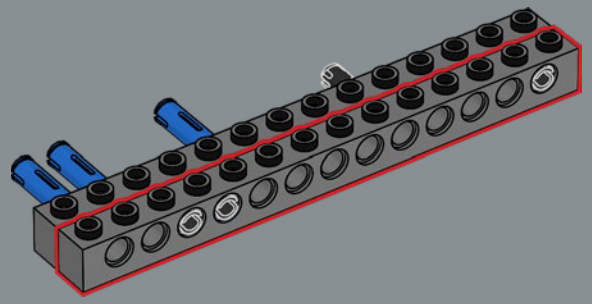




# 470

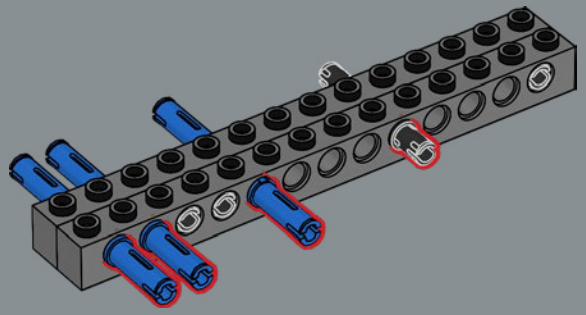




# 471

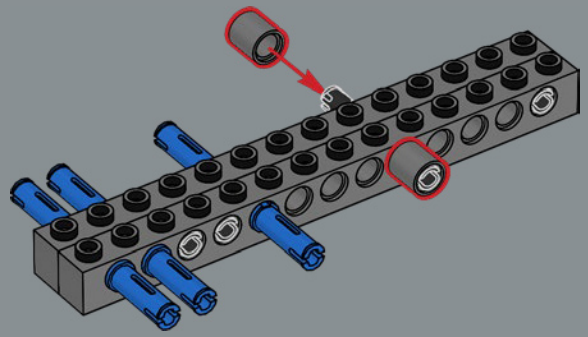




# 472

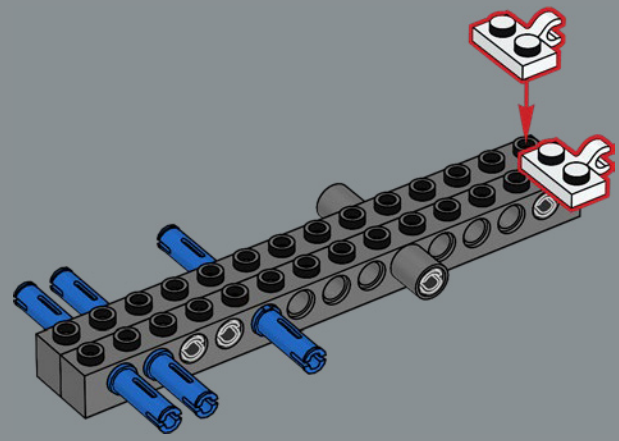

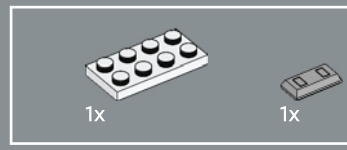


# 473

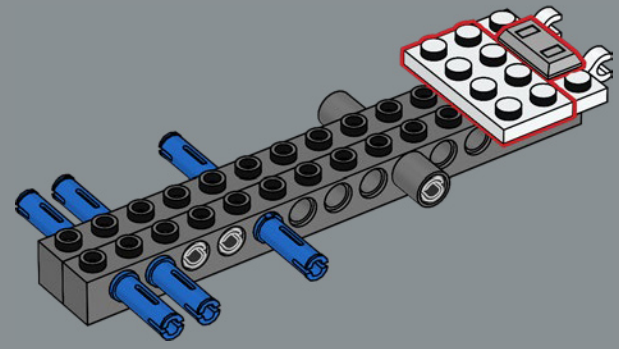




474

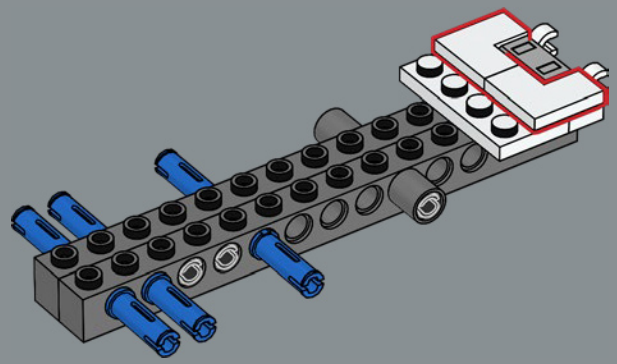




475

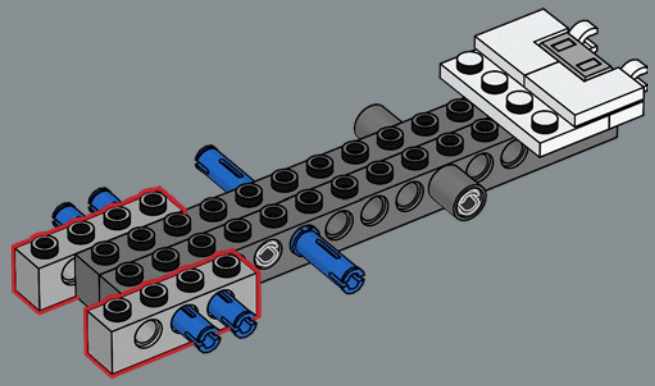

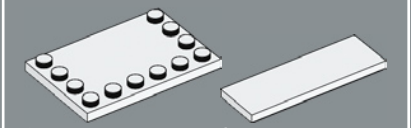


476

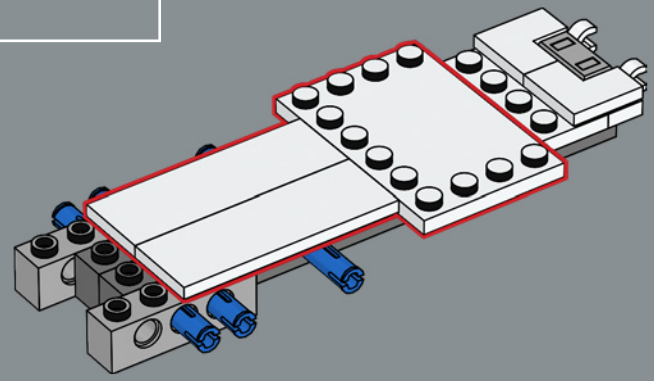

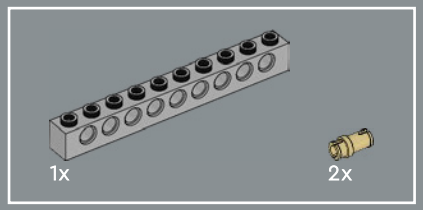


477

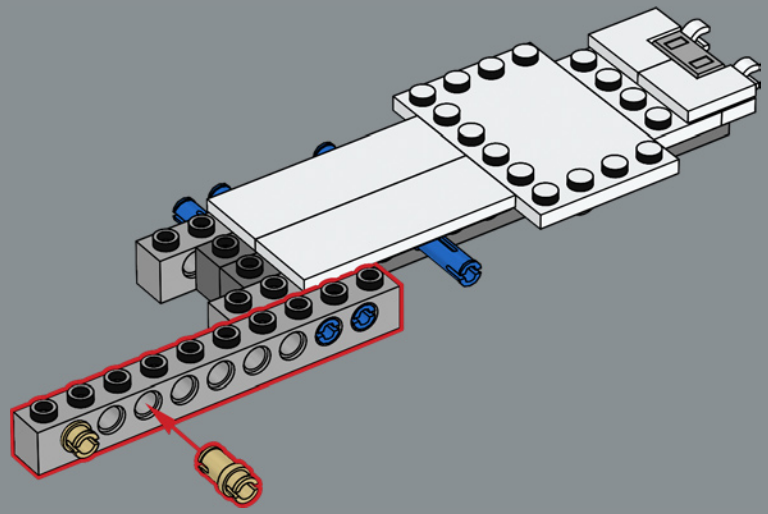

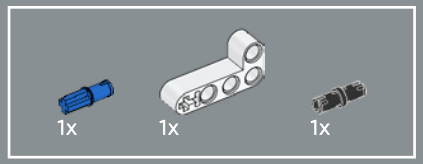


478

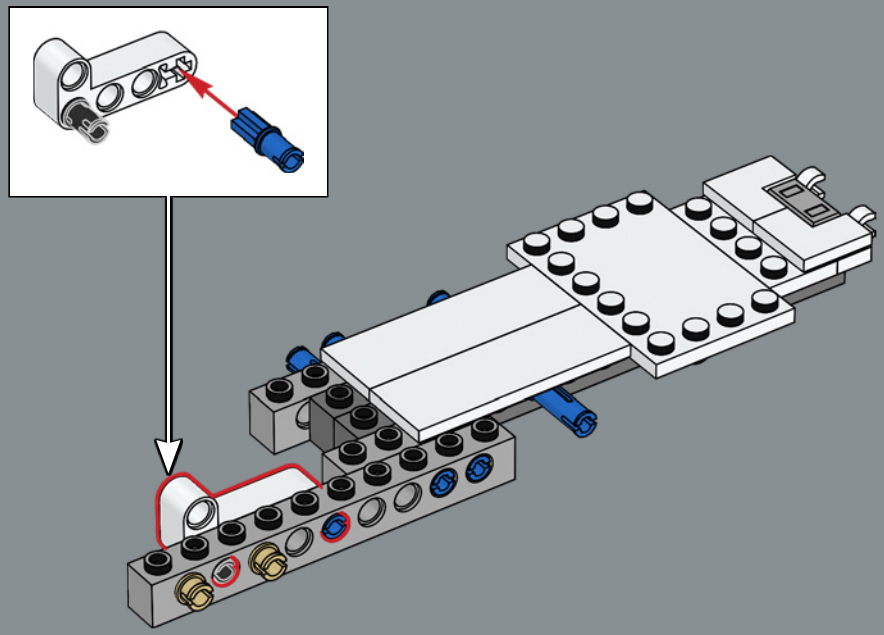

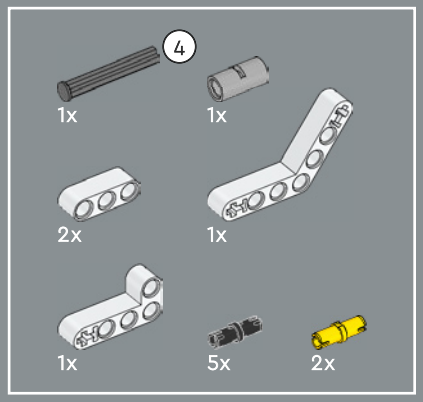


479

1

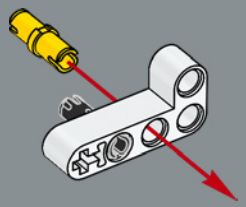

2

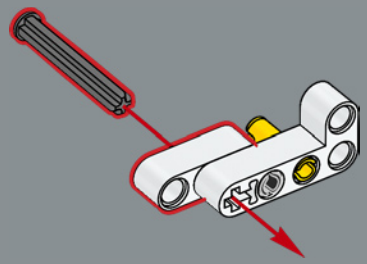

3

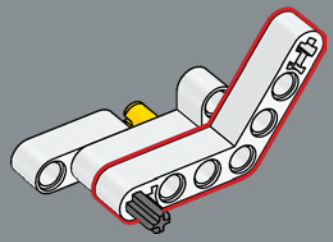

4

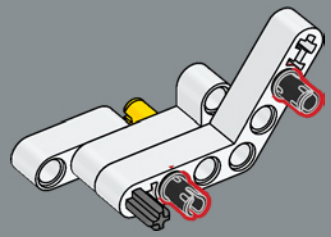

5

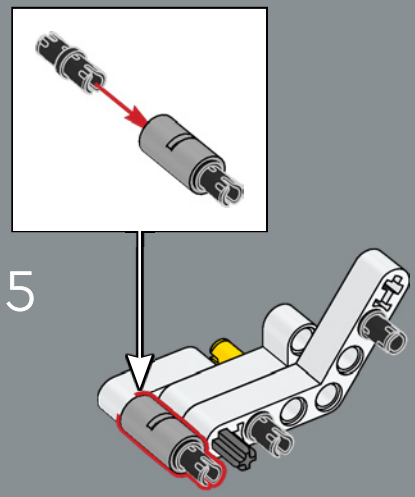

6

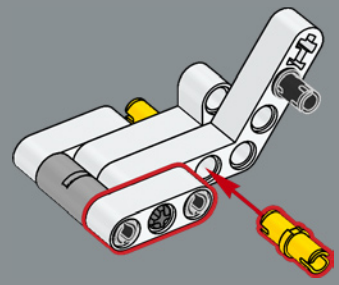



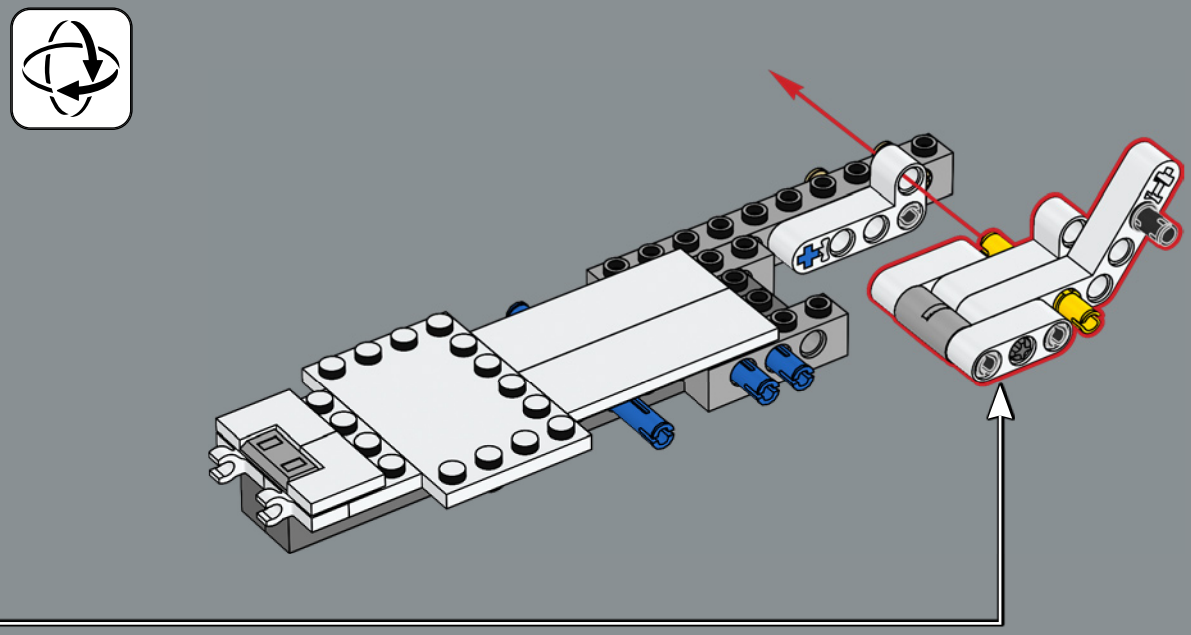

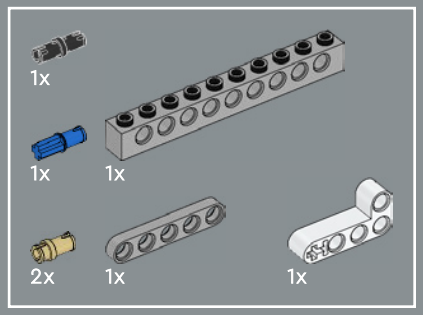


480

1

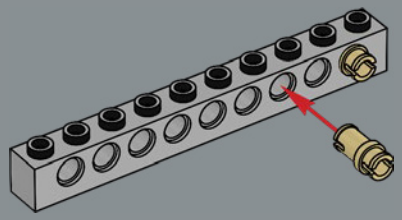

2

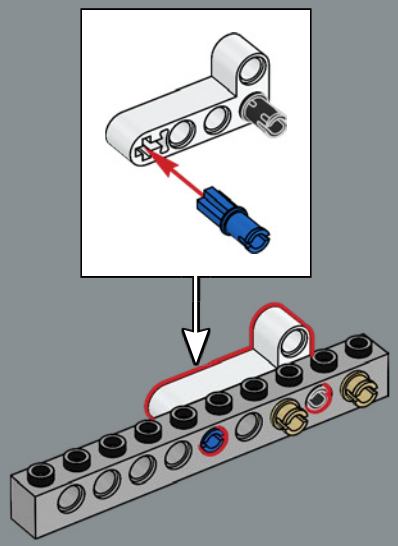

3

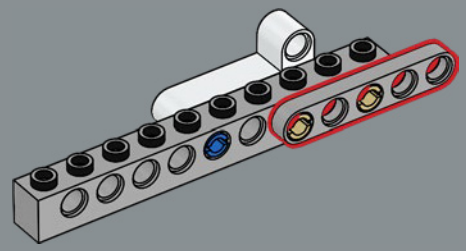

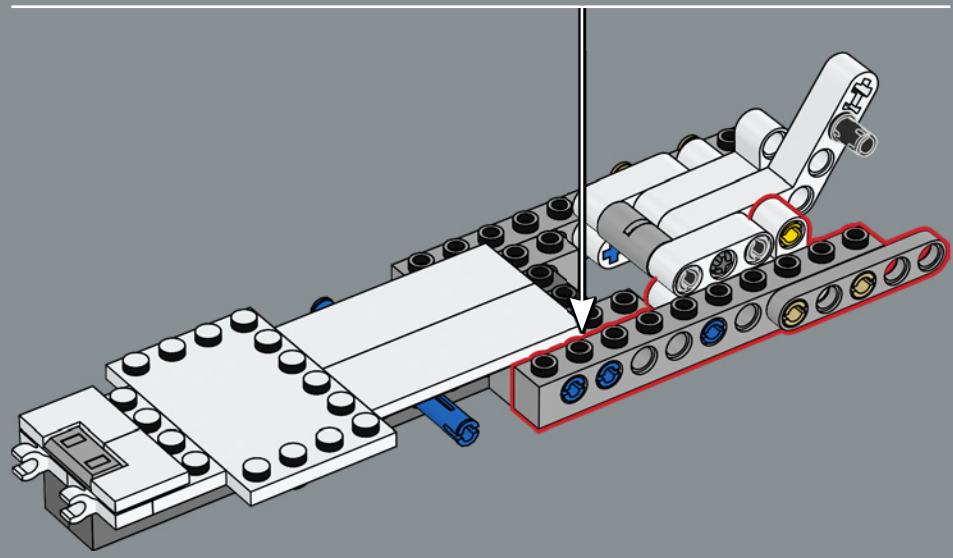

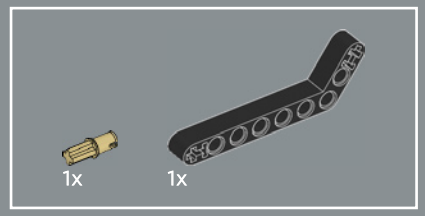


481

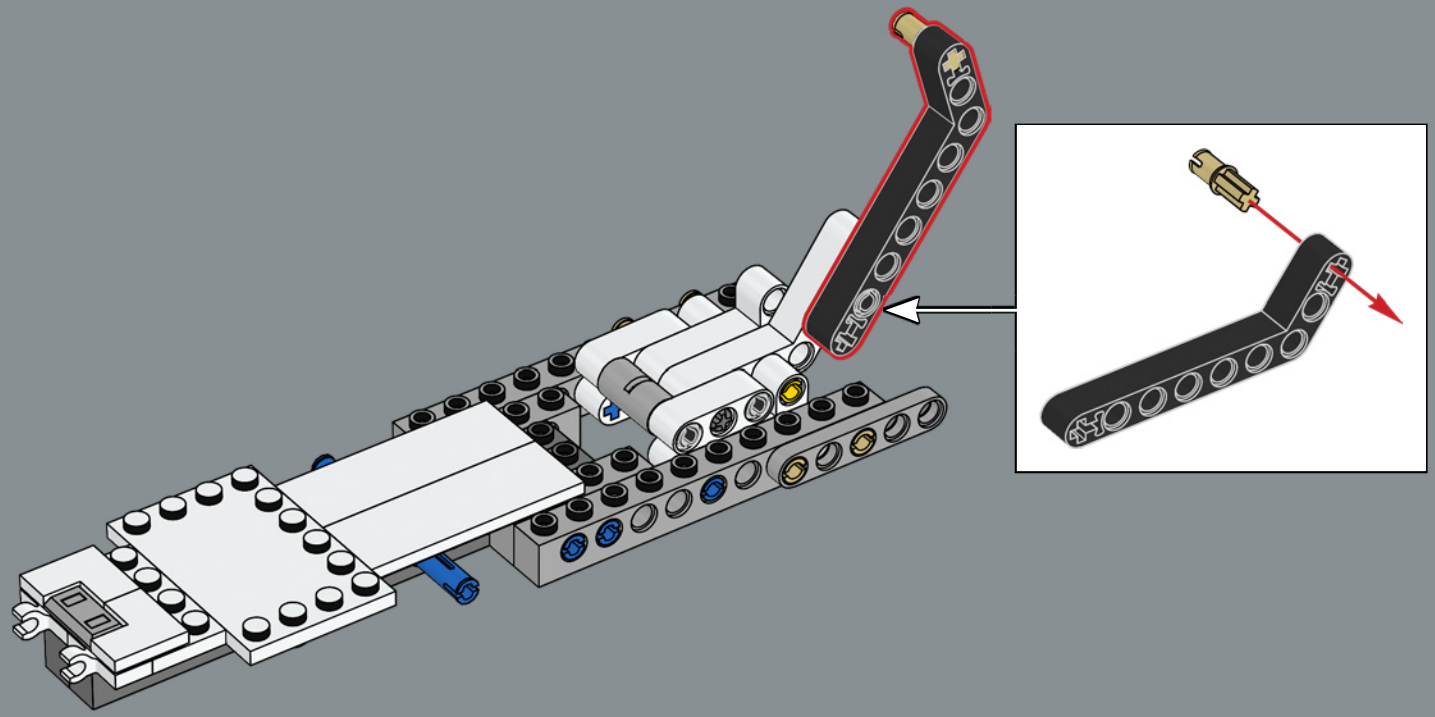

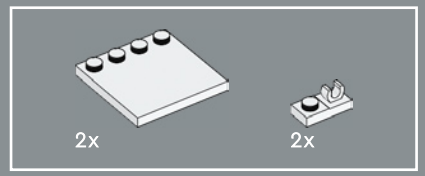


482

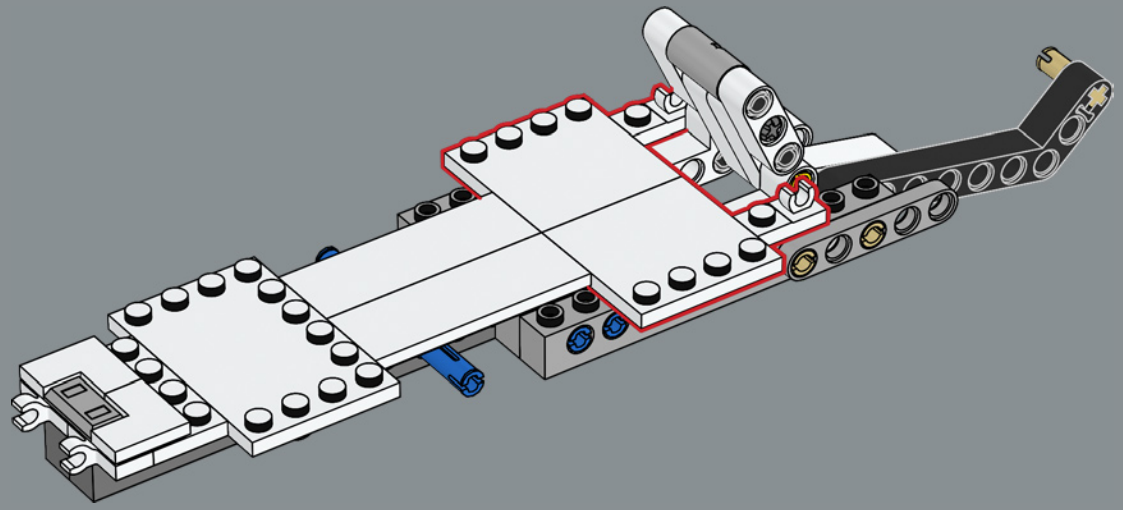




483

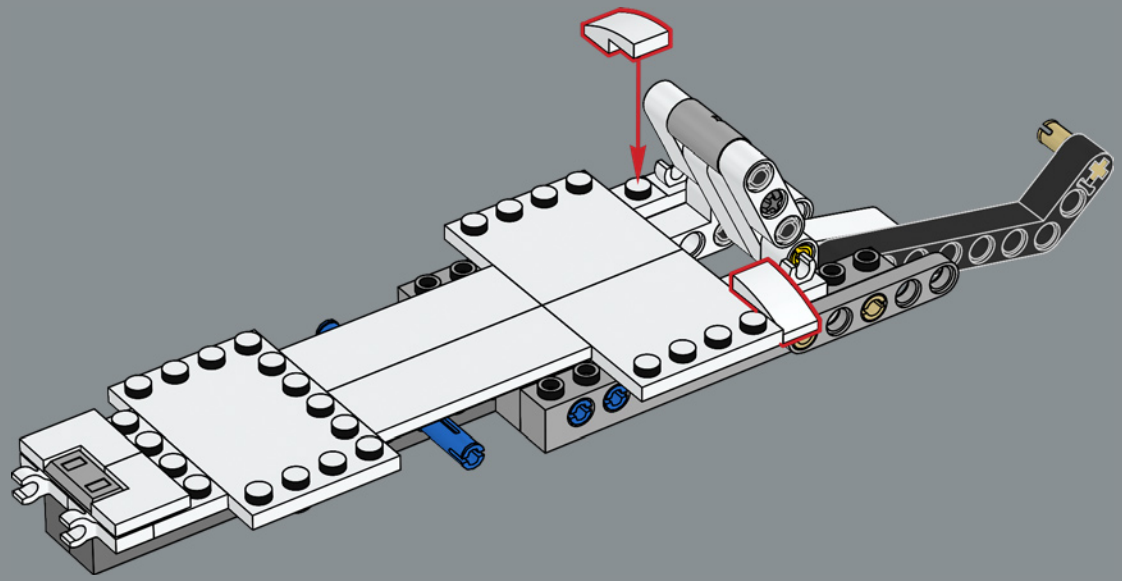

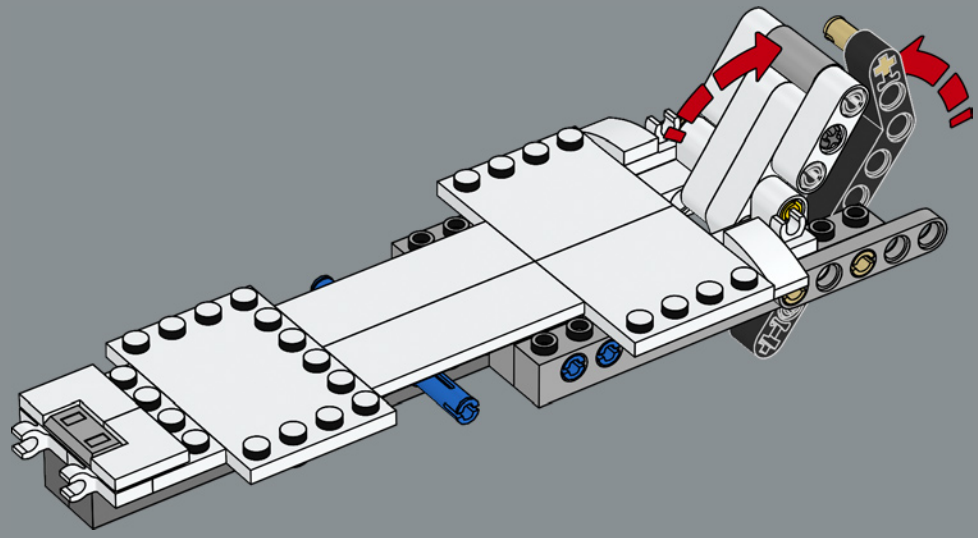

484

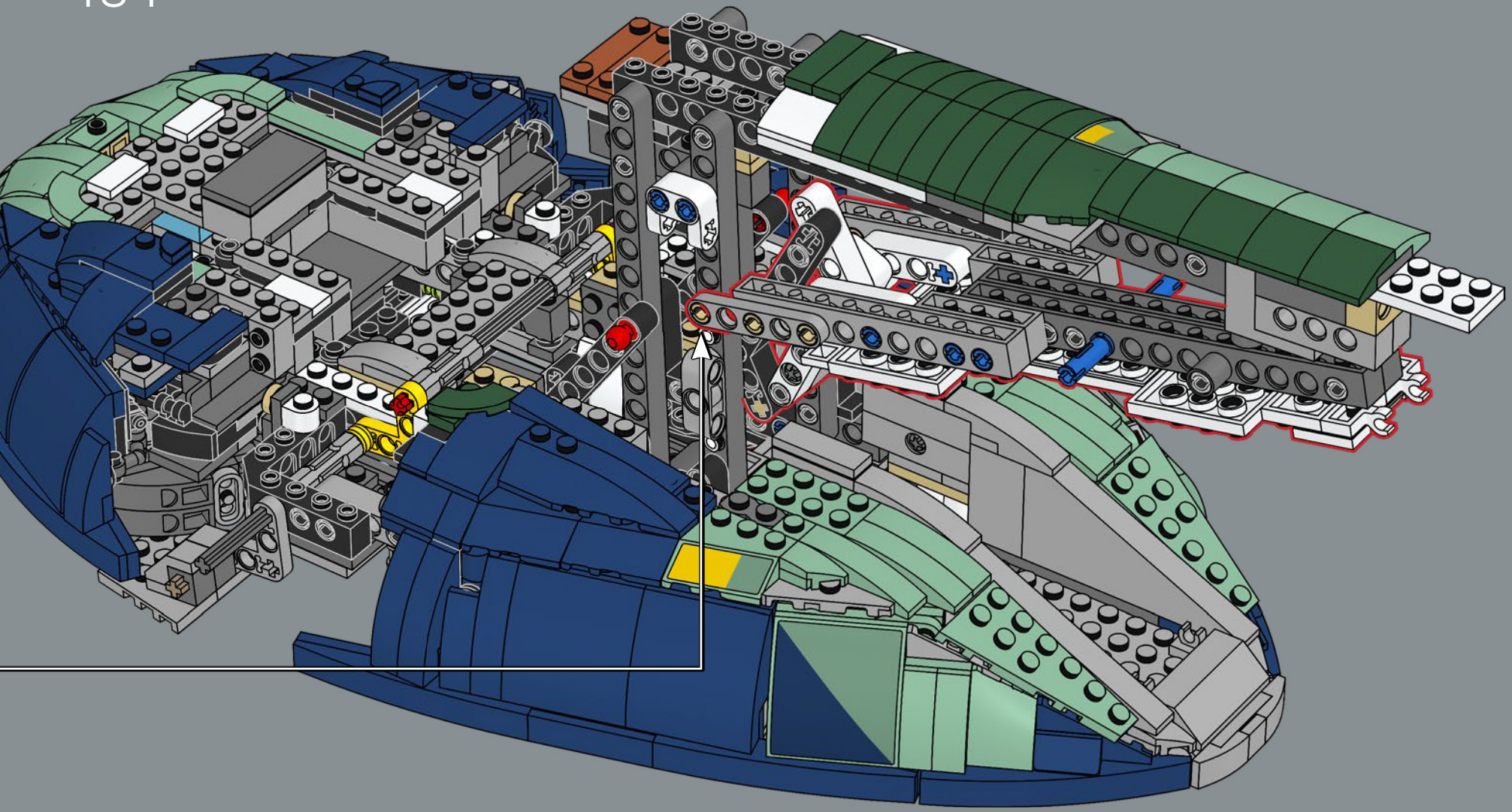

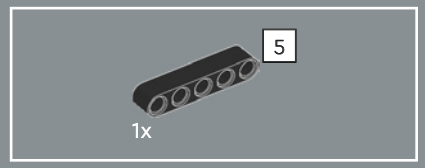


485

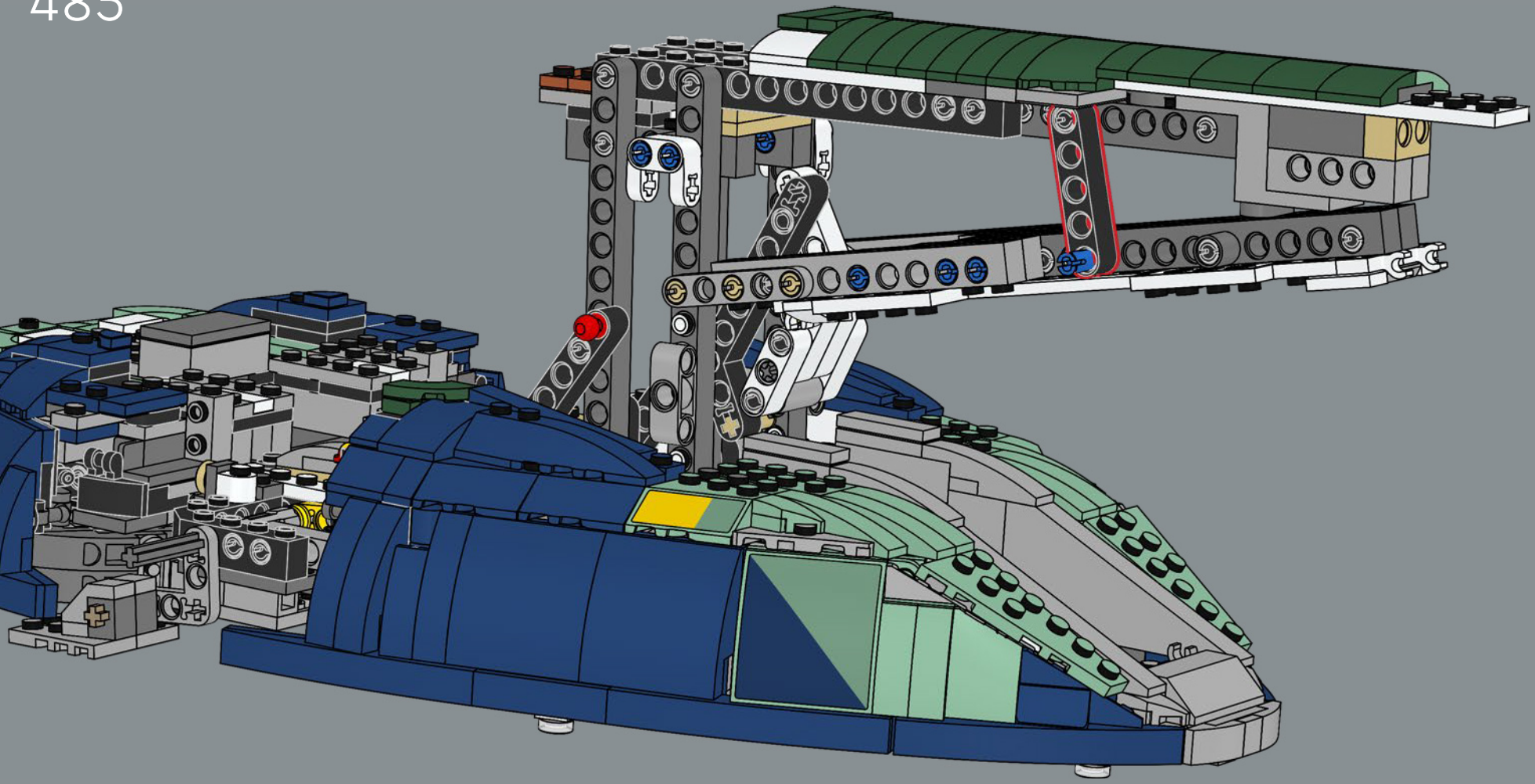

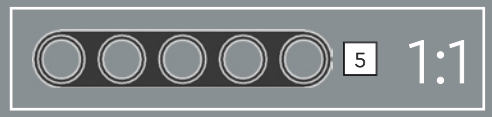

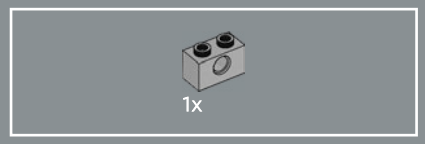


# 486

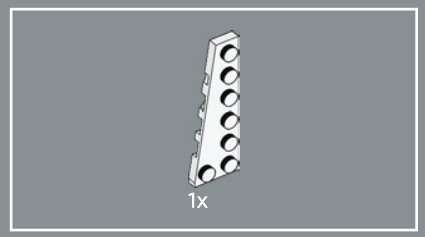


# 487

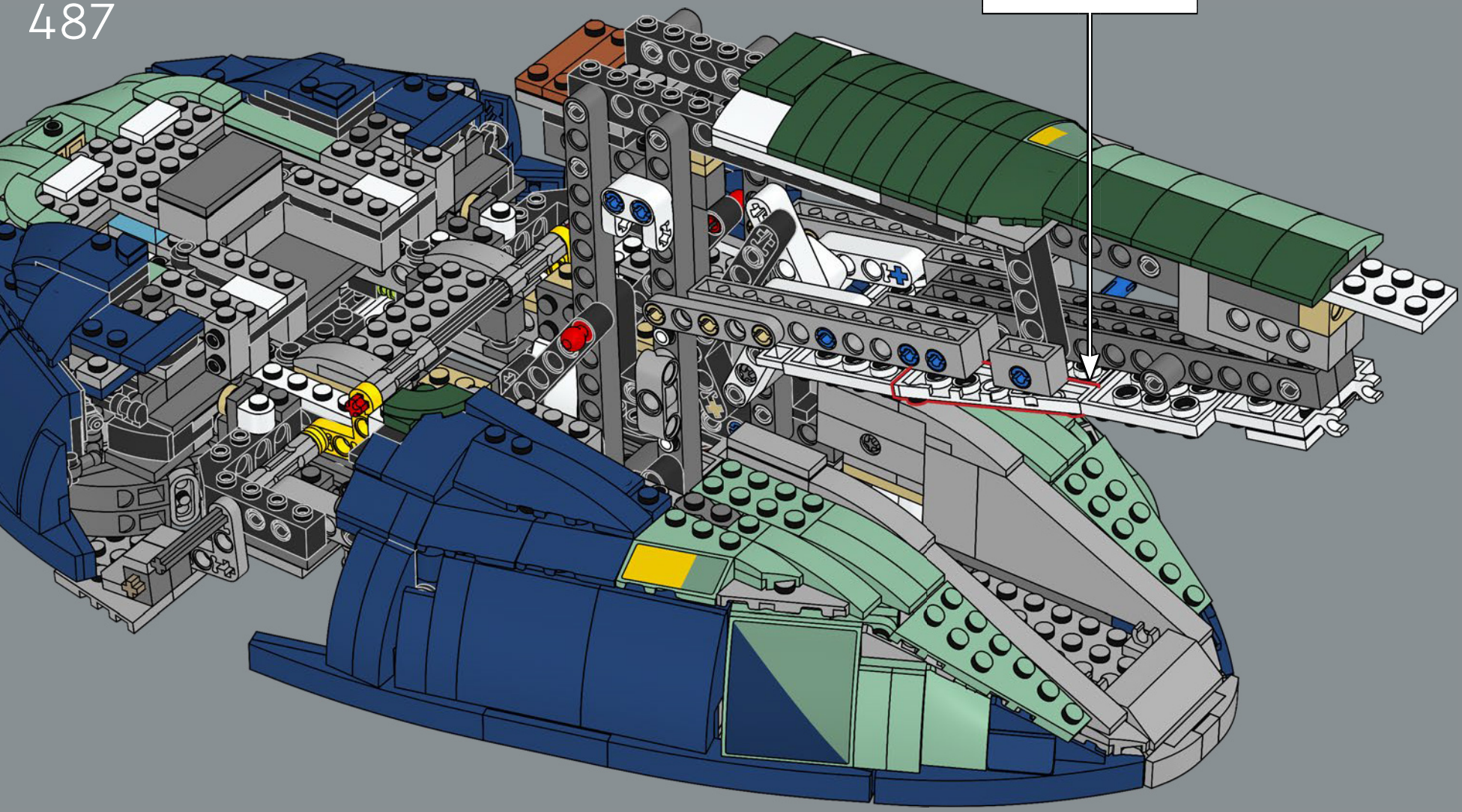

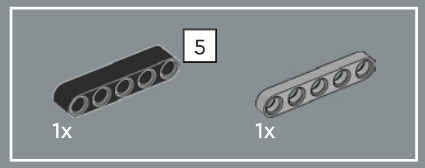


488

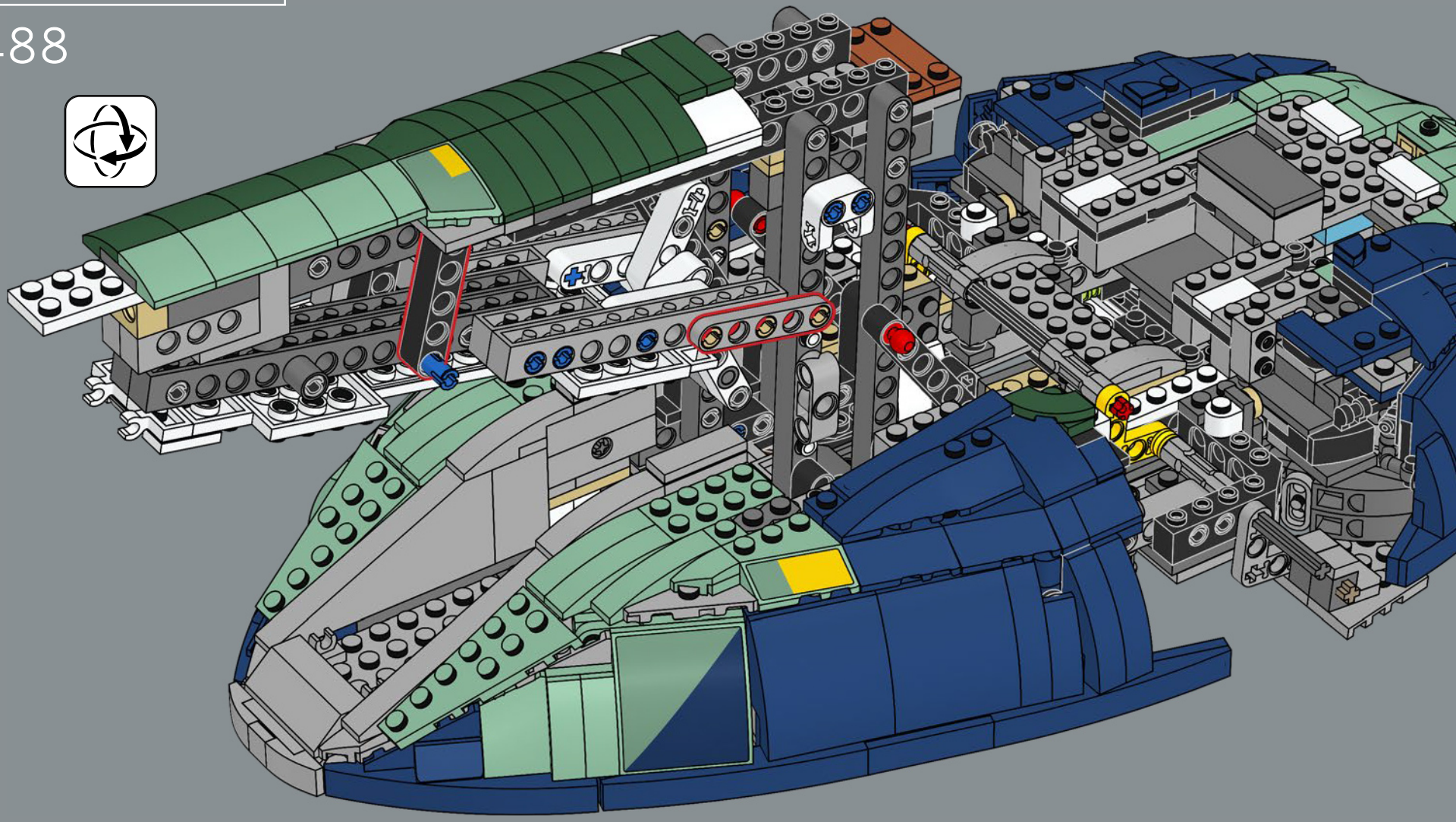

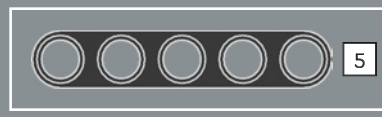

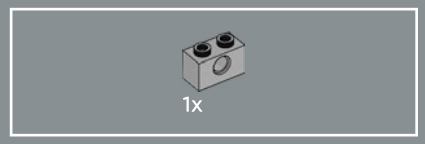


489

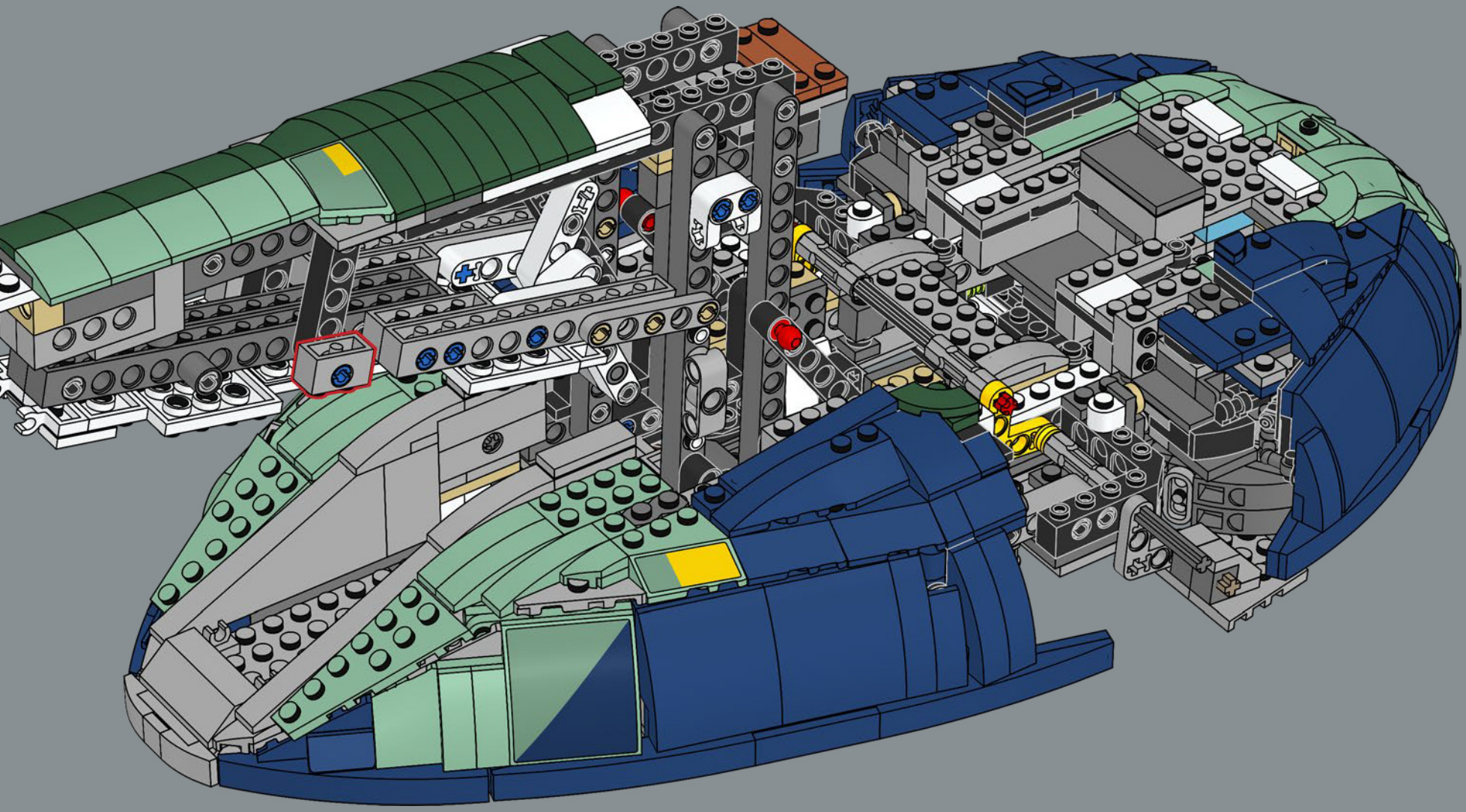

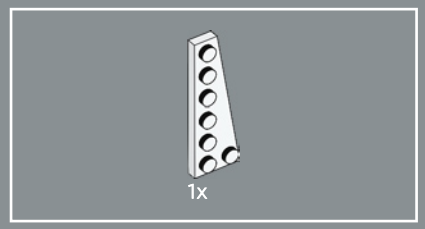


490

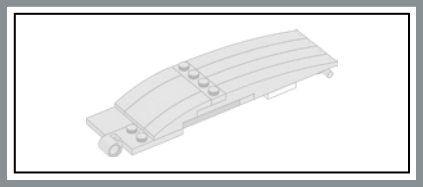

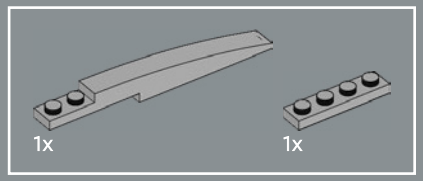


491

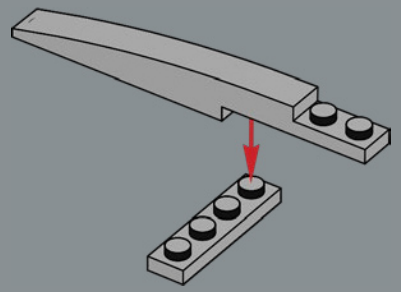

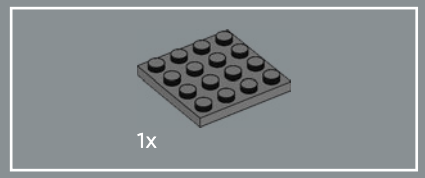


492

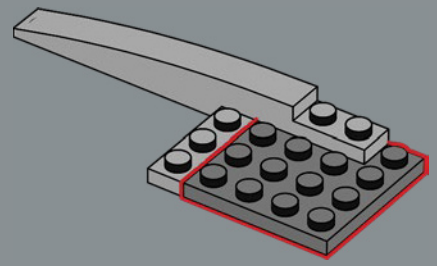

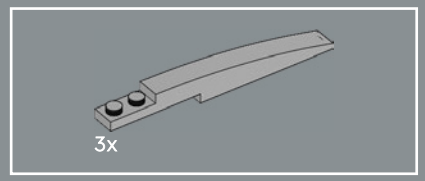


493

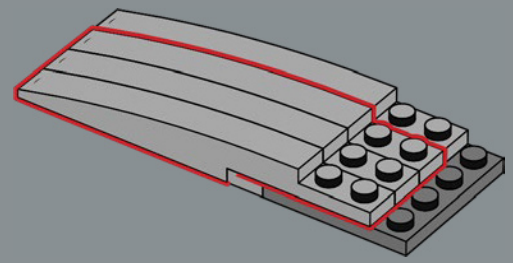

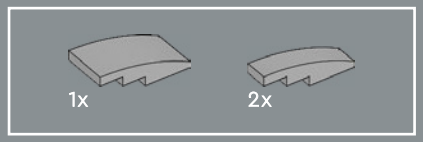


494

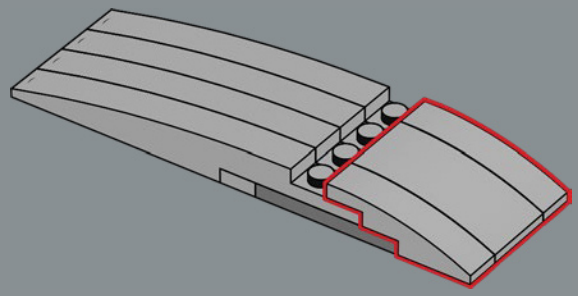

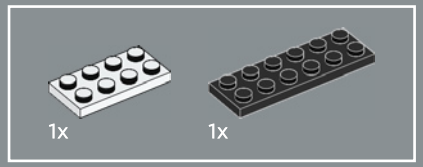


495



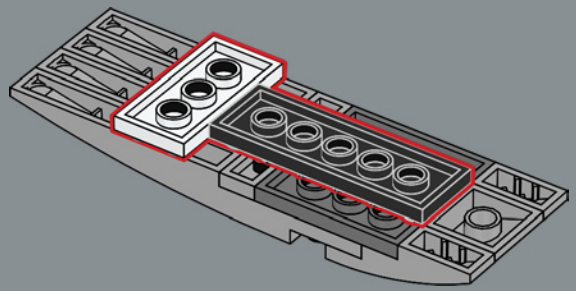

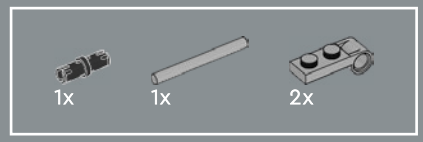


496

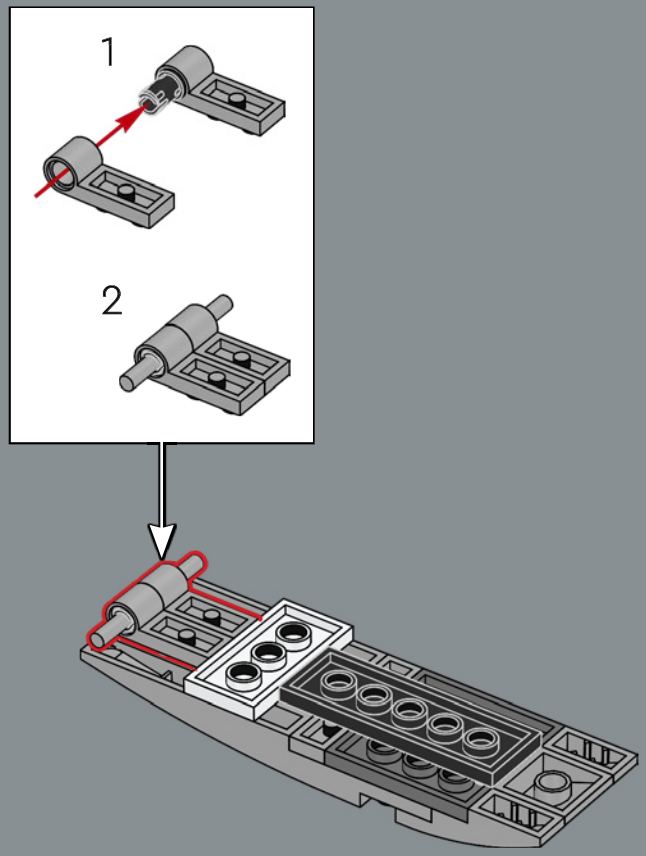

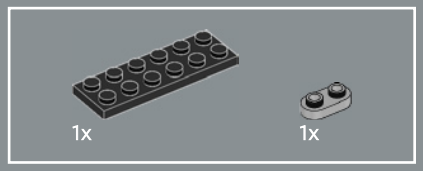


497

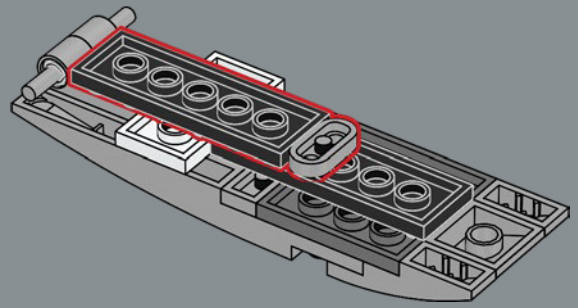

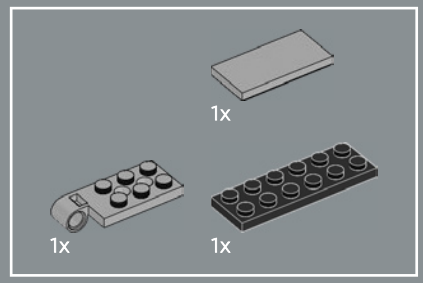


498

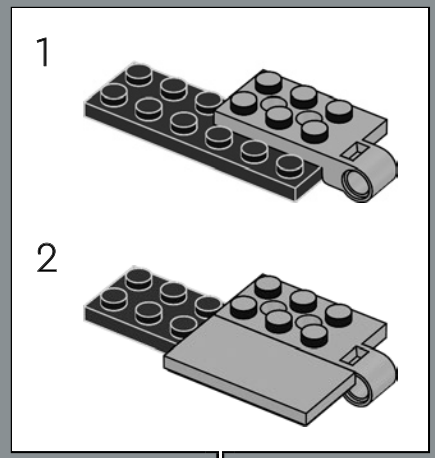


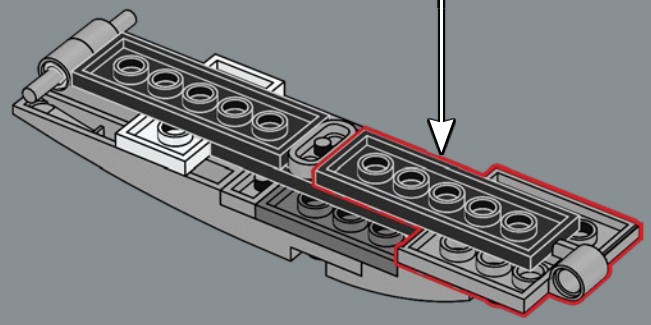

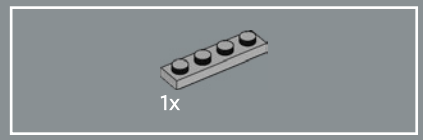


499



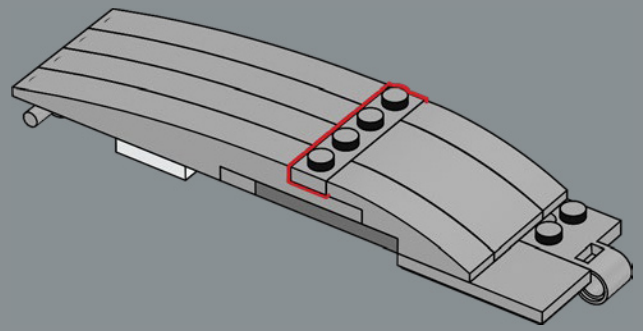

500

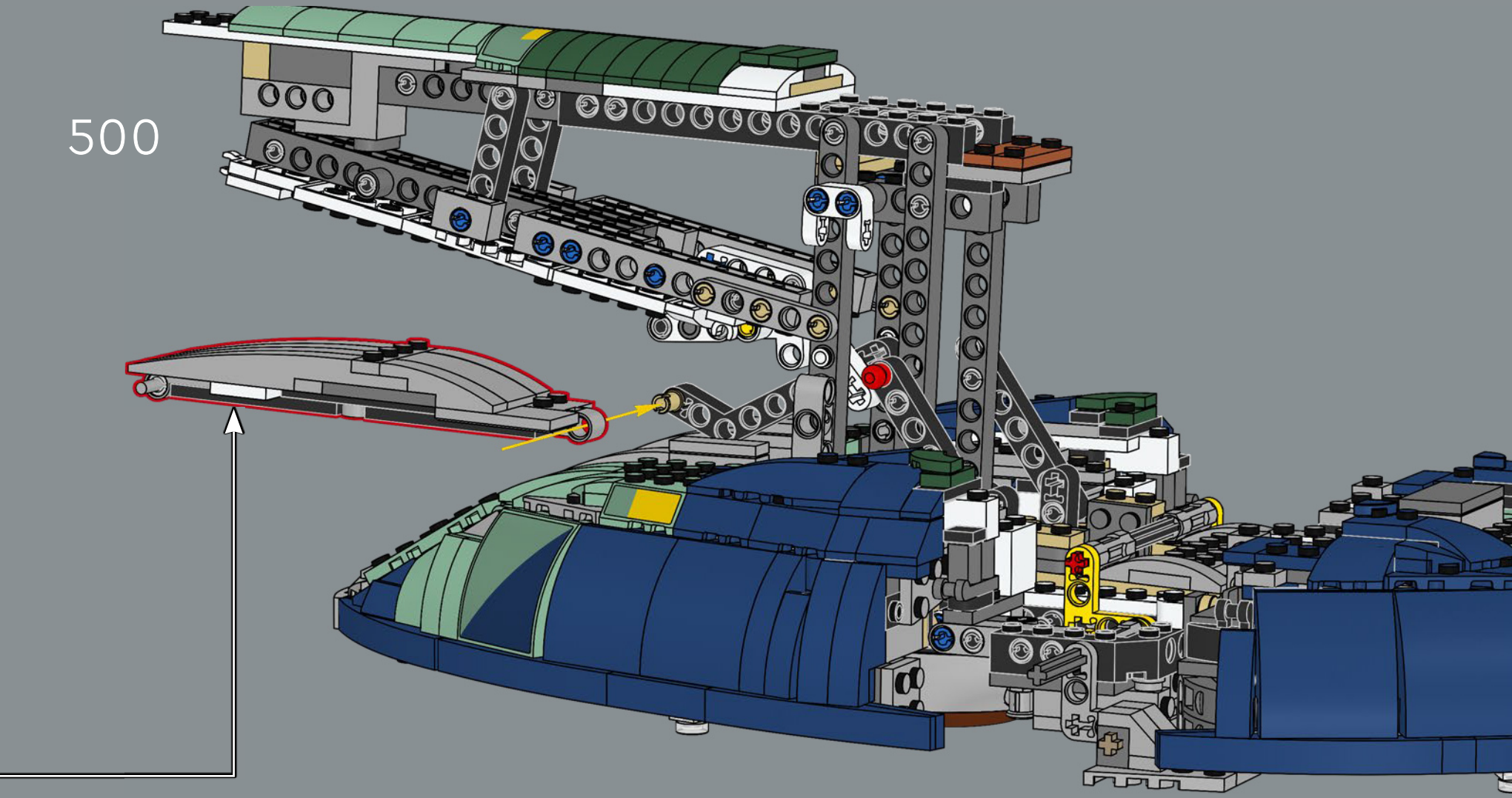

501

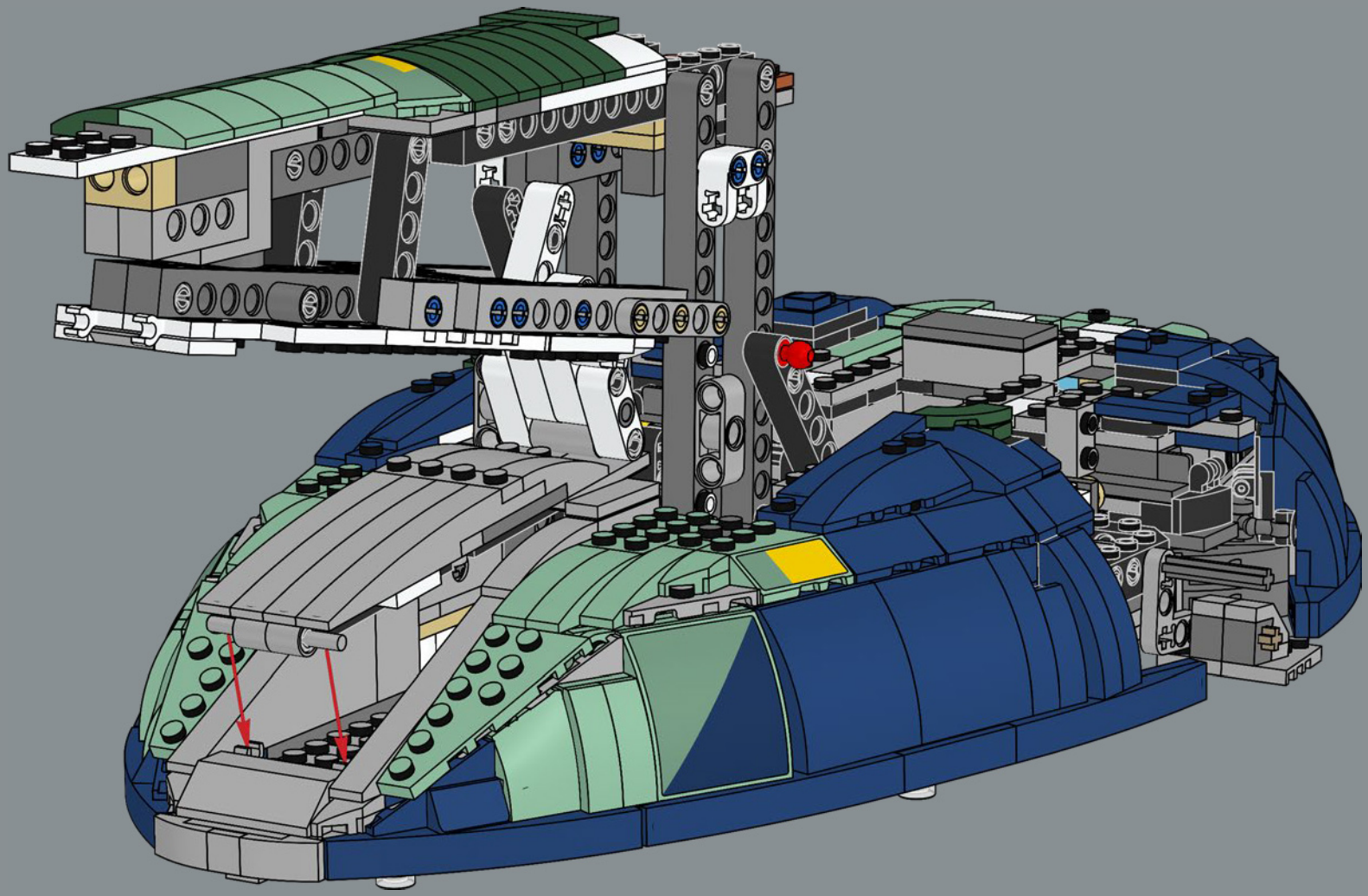

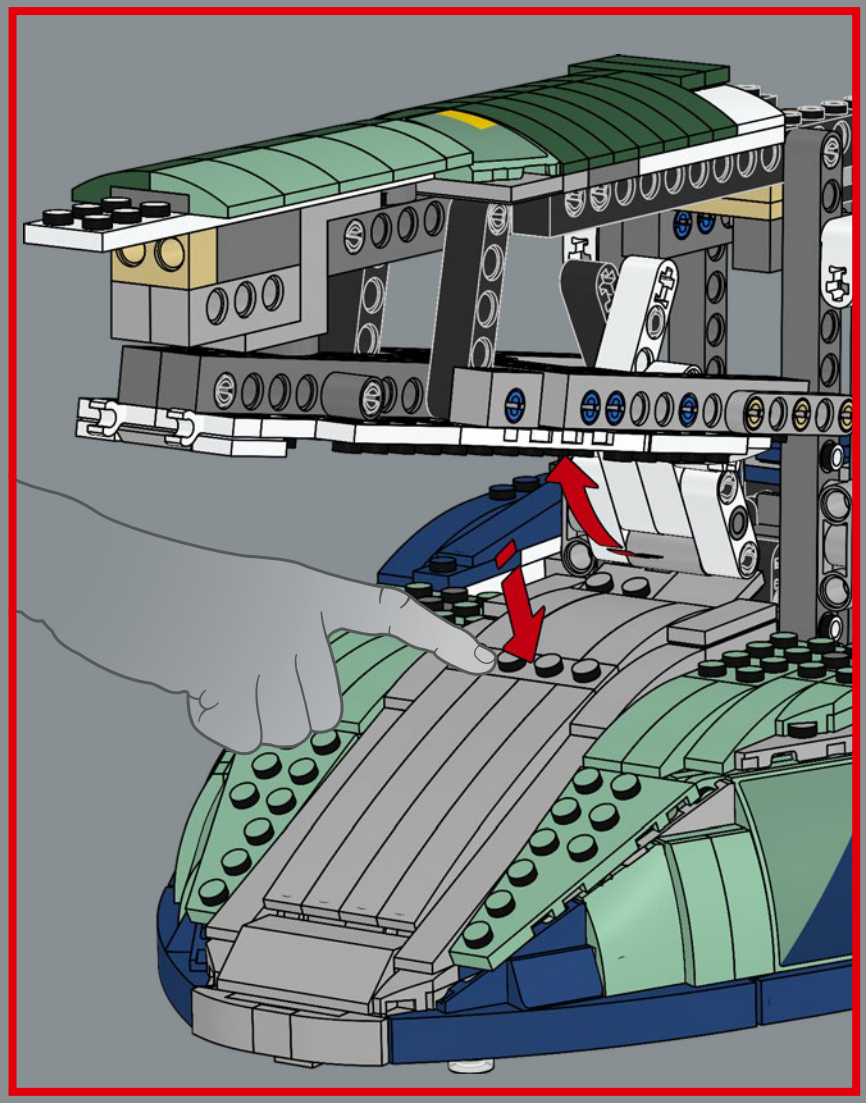

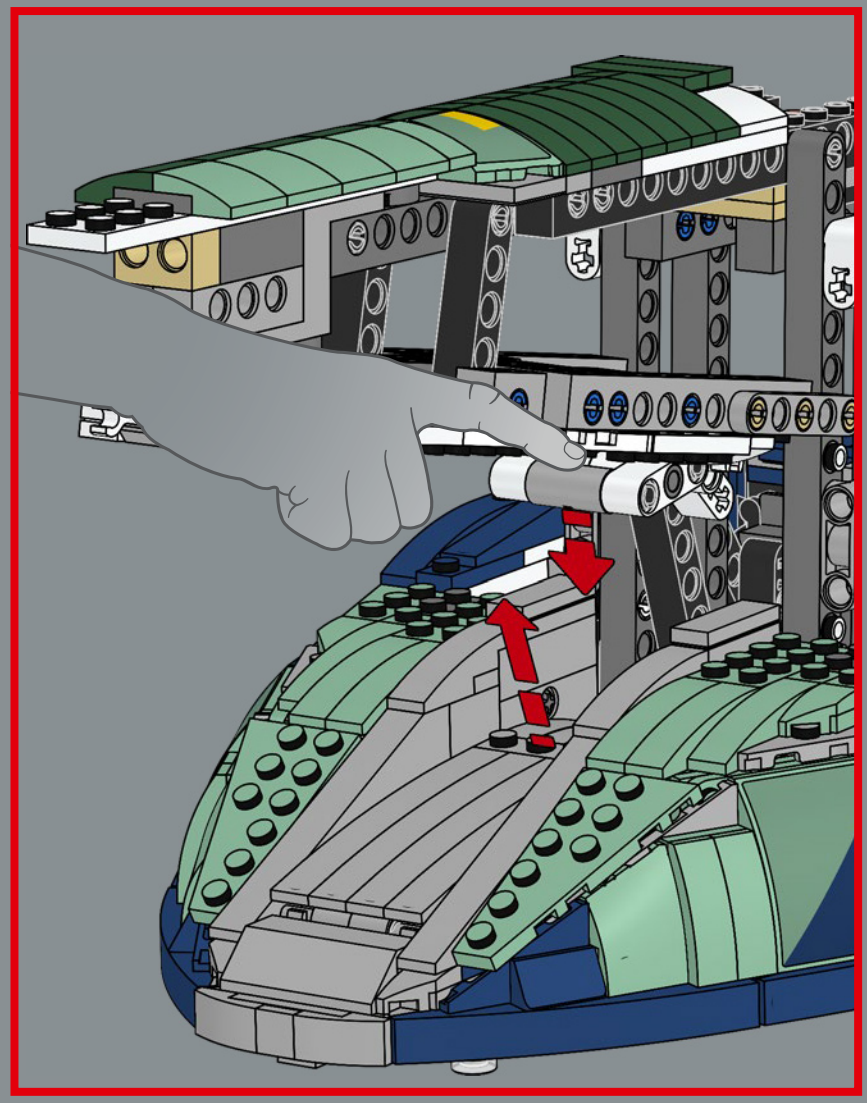

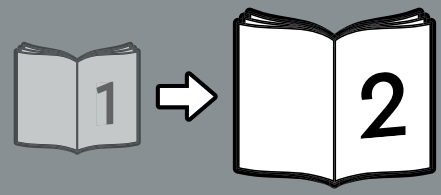
1
2

75409 | 2






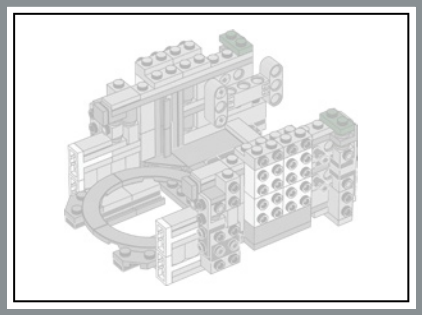

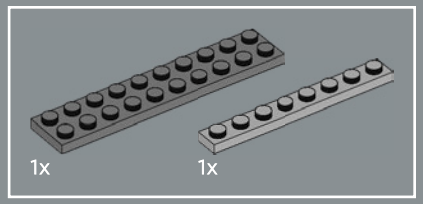


502

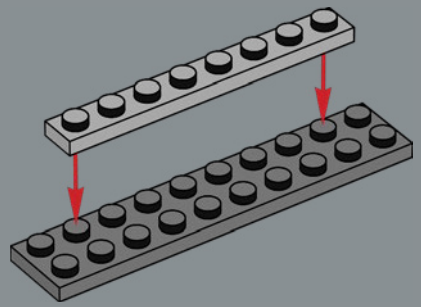

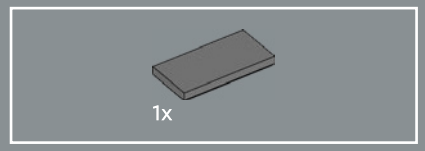


503

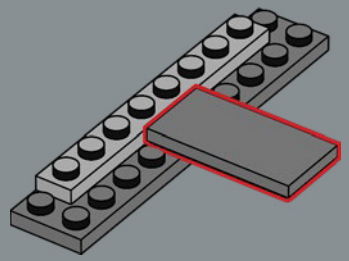

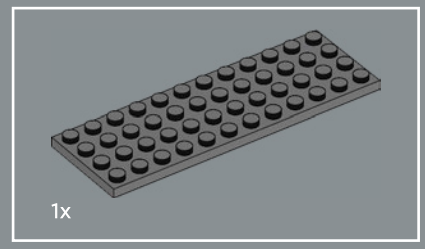


504

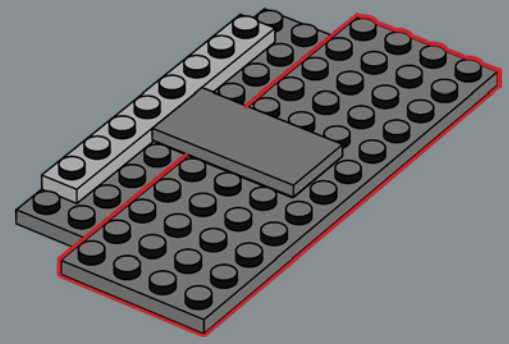

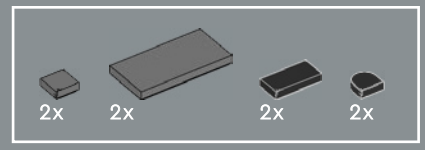


505

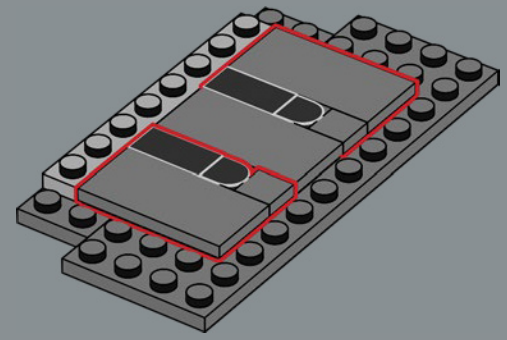

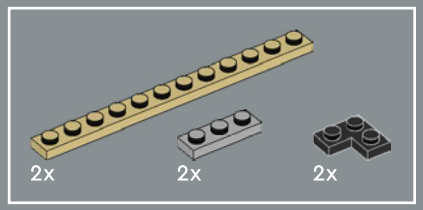


# 506

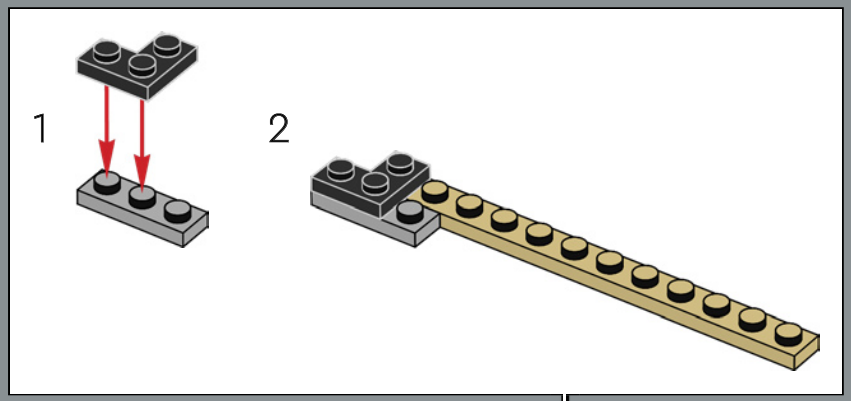


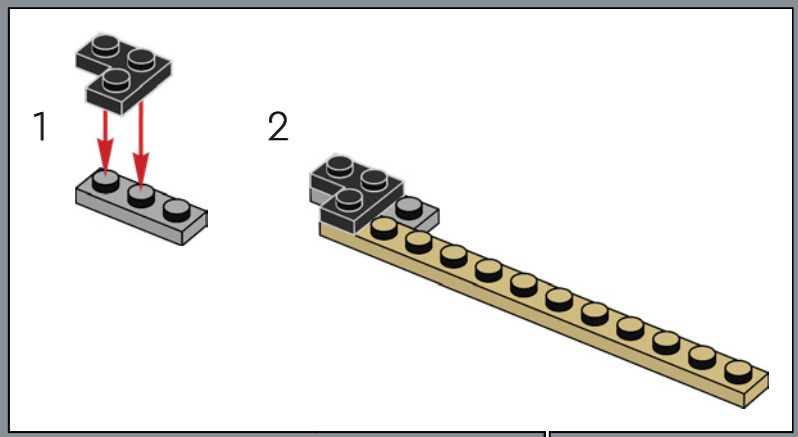


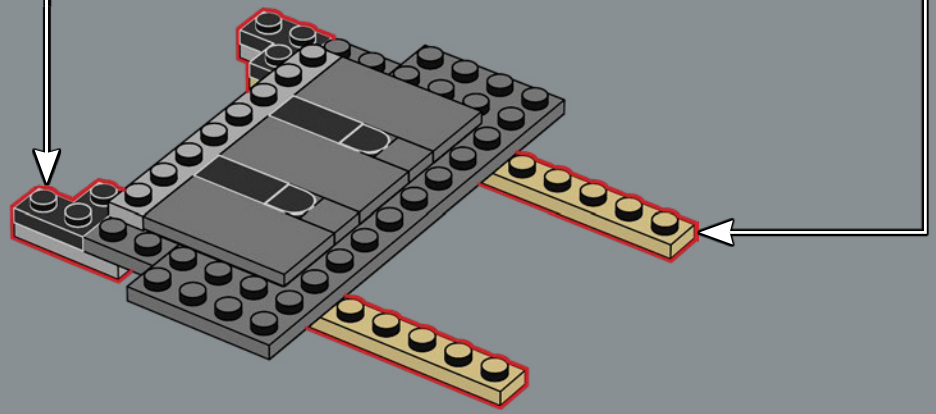

1x

## 507

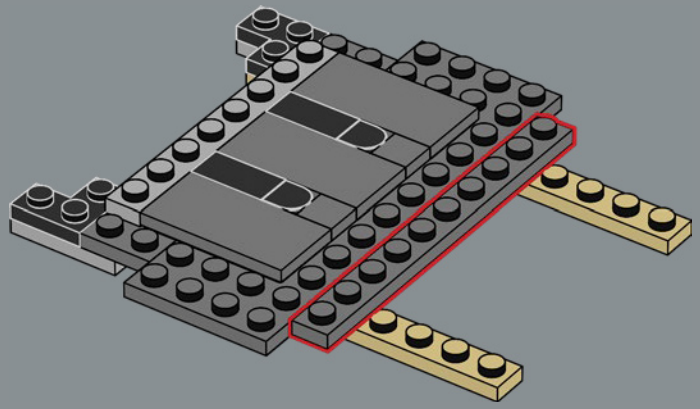

2x

## 508

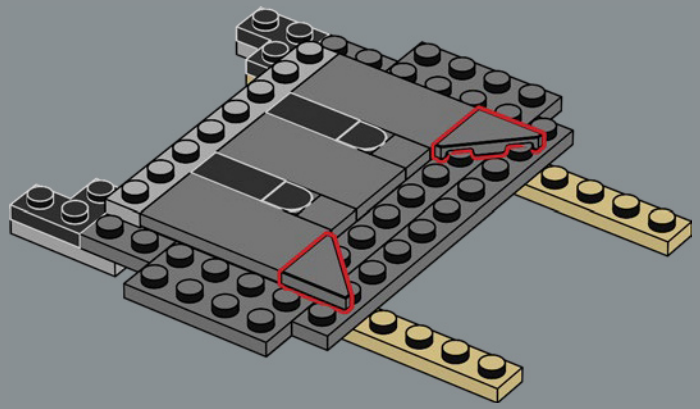

2x

## 509

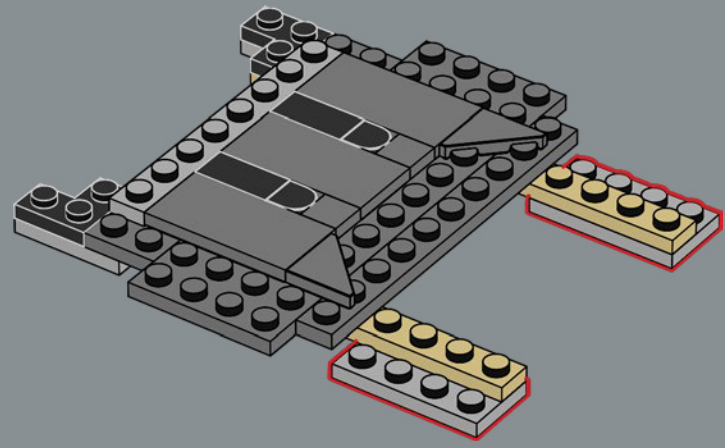

2x

## 510



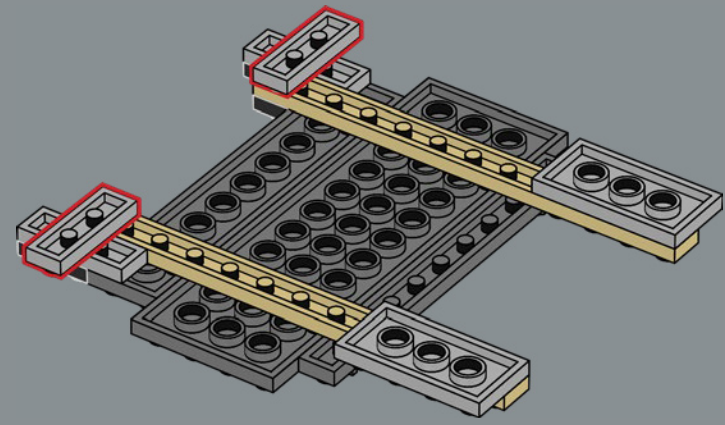

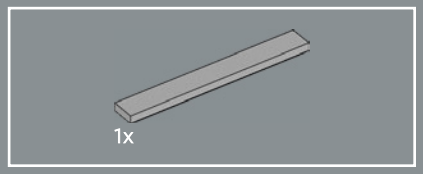


511



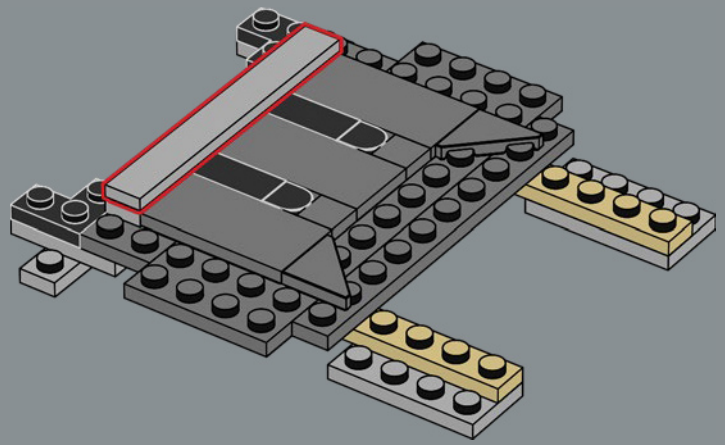

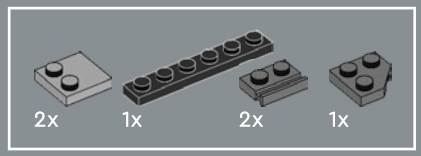


512

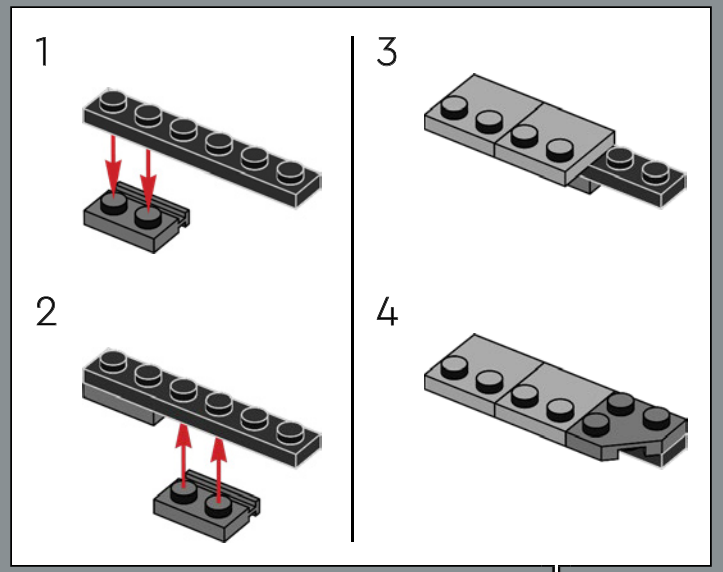


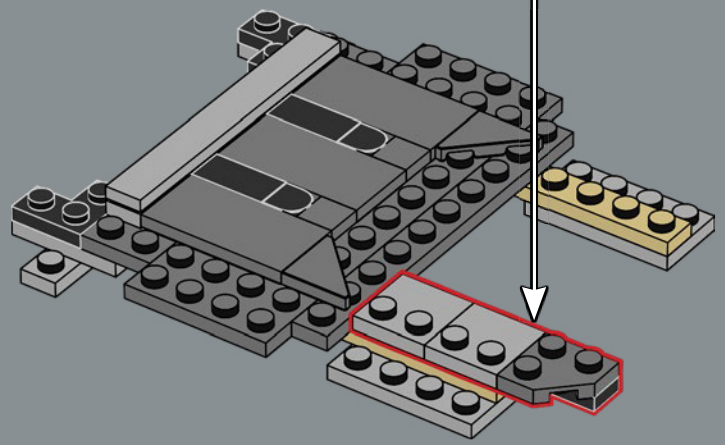

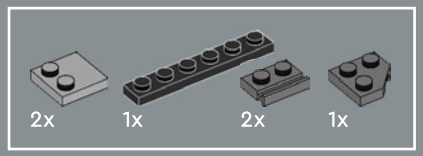


513

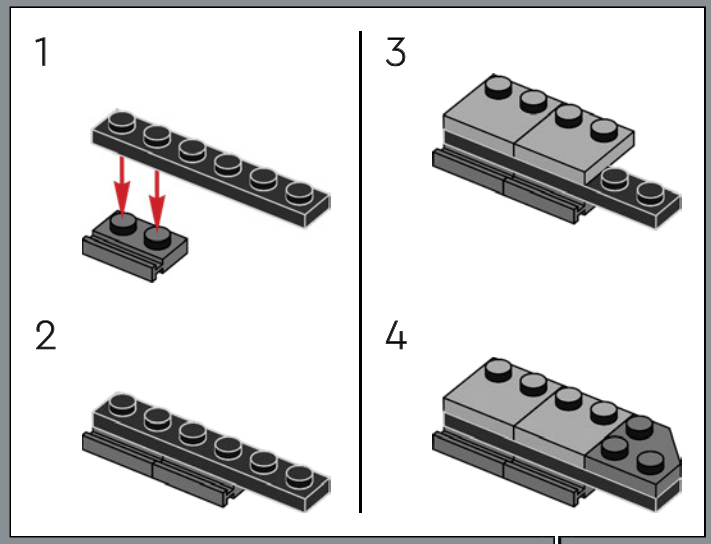


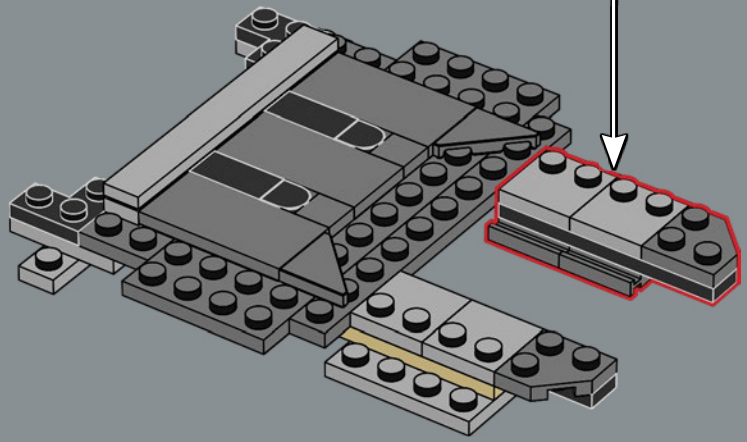

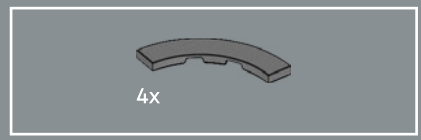


514

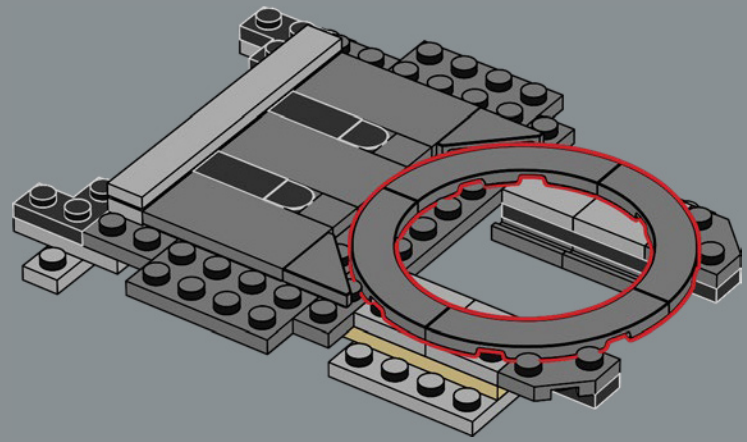

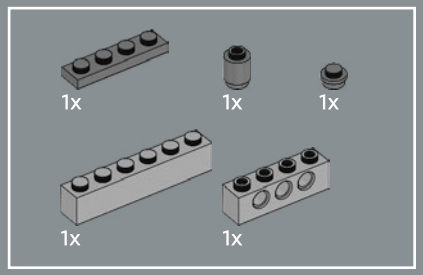


515

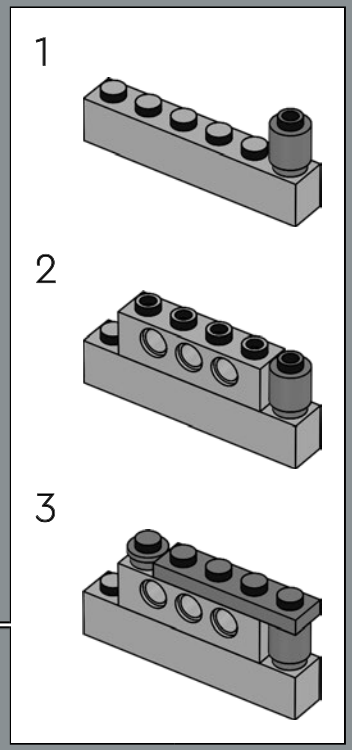


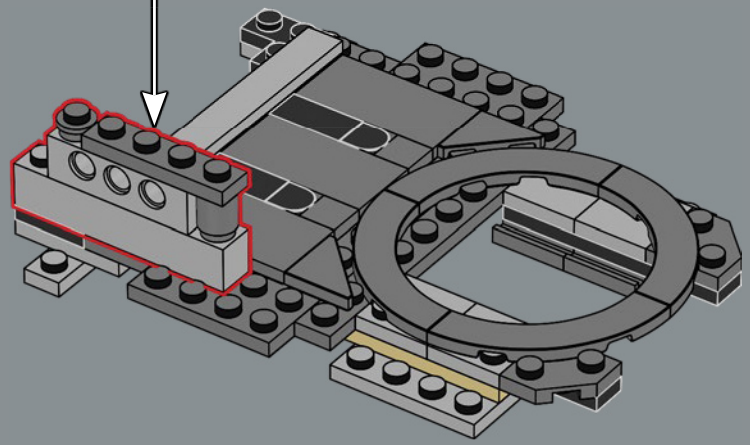

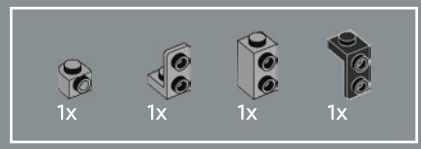


516

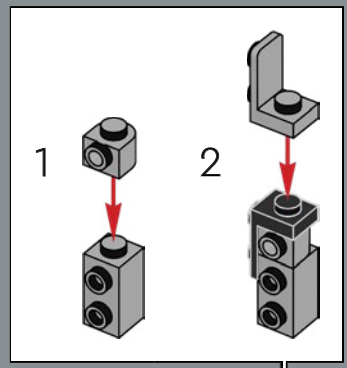


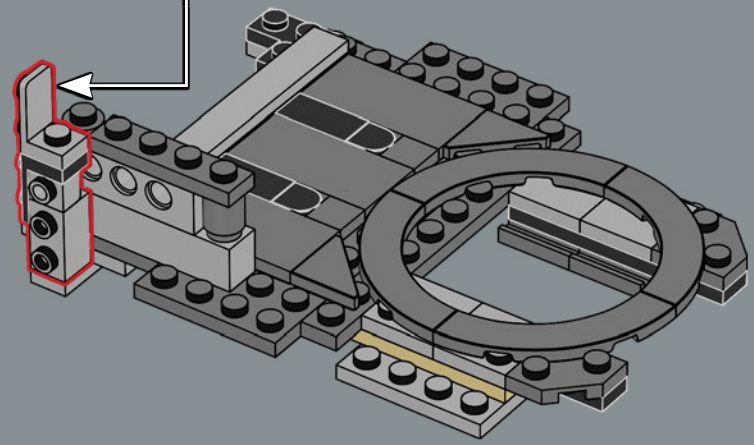

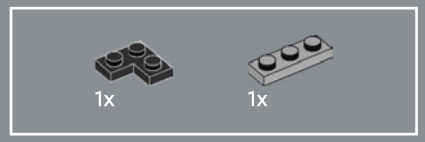


517

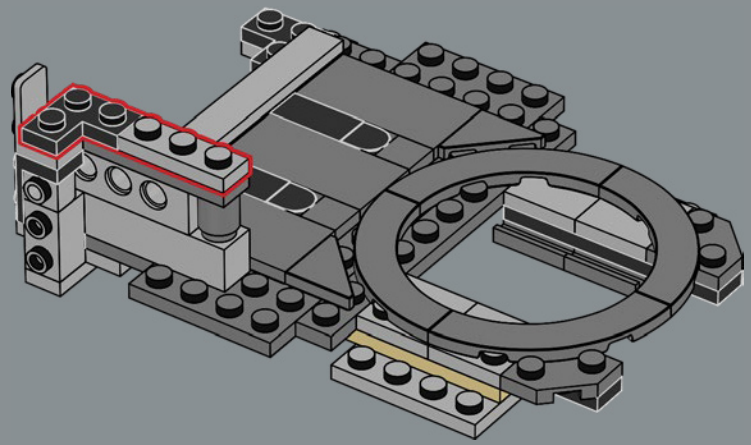

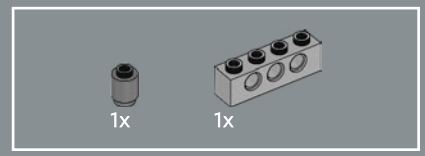


518

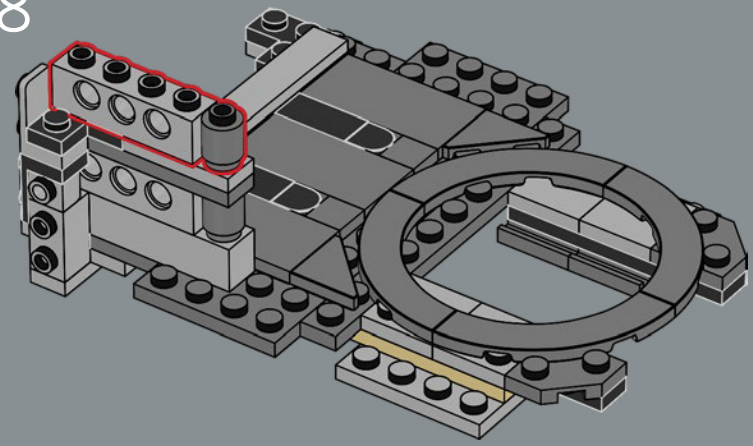

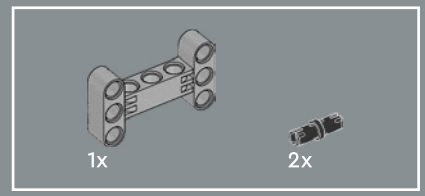


519

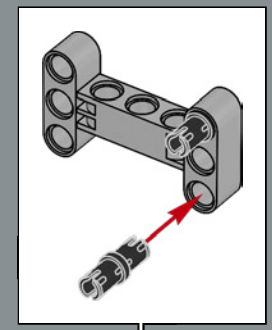

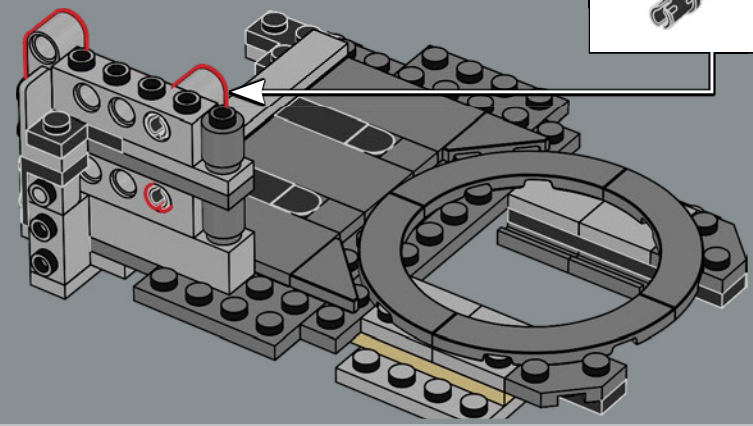




520

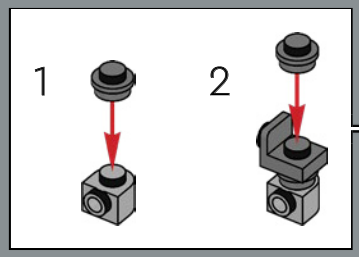


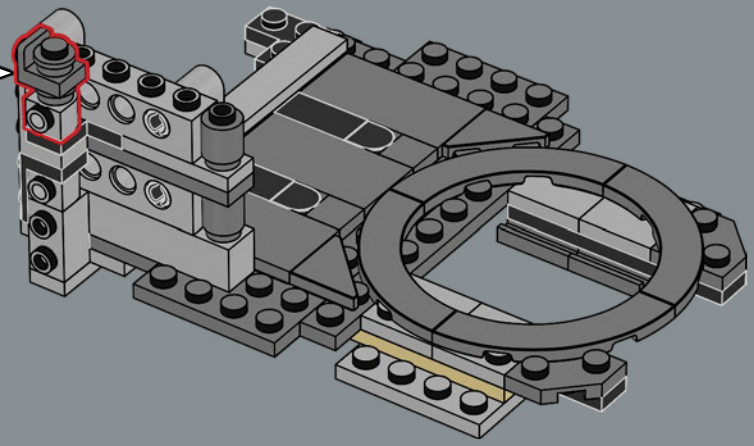




521

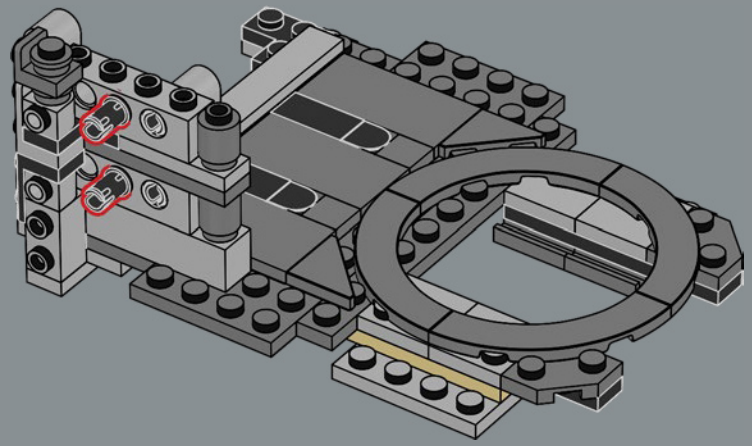

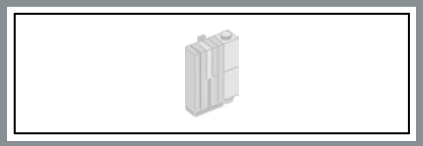

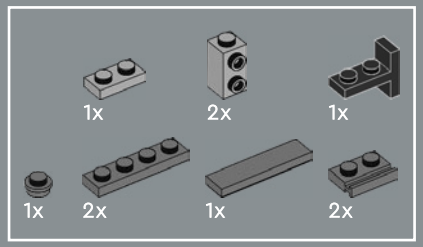


522

1

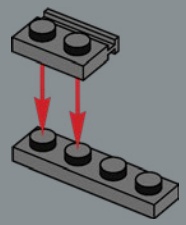

2

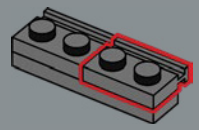

3

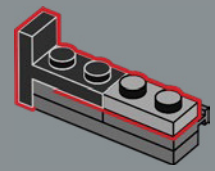

4

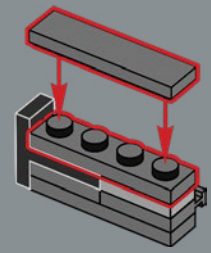

5

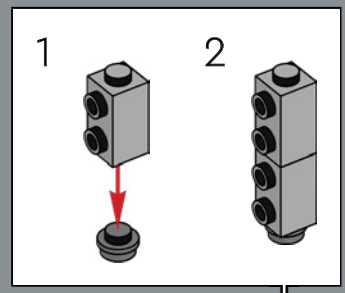




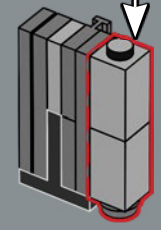

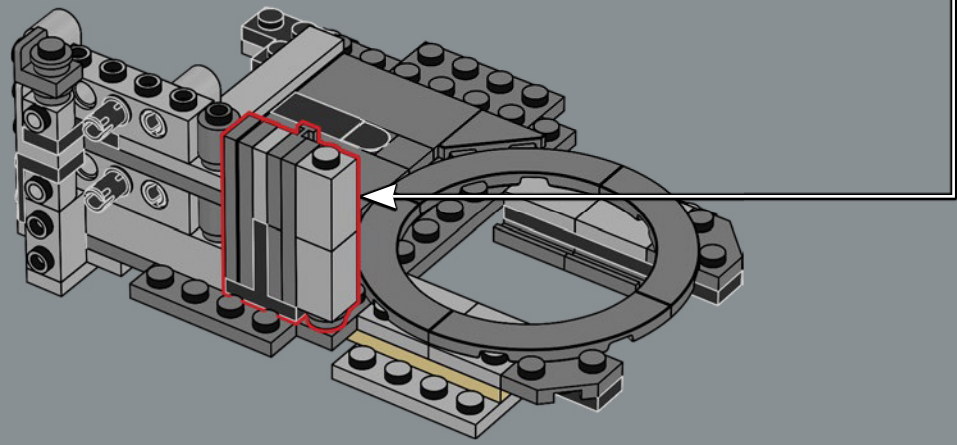

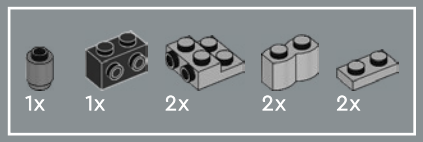


# 523

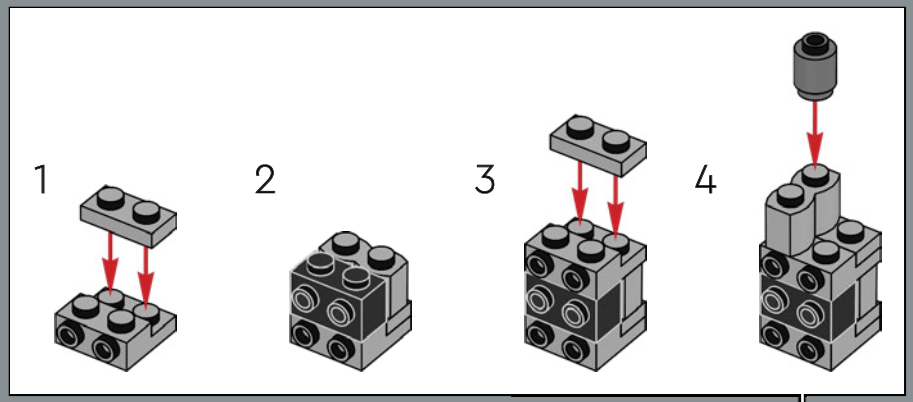


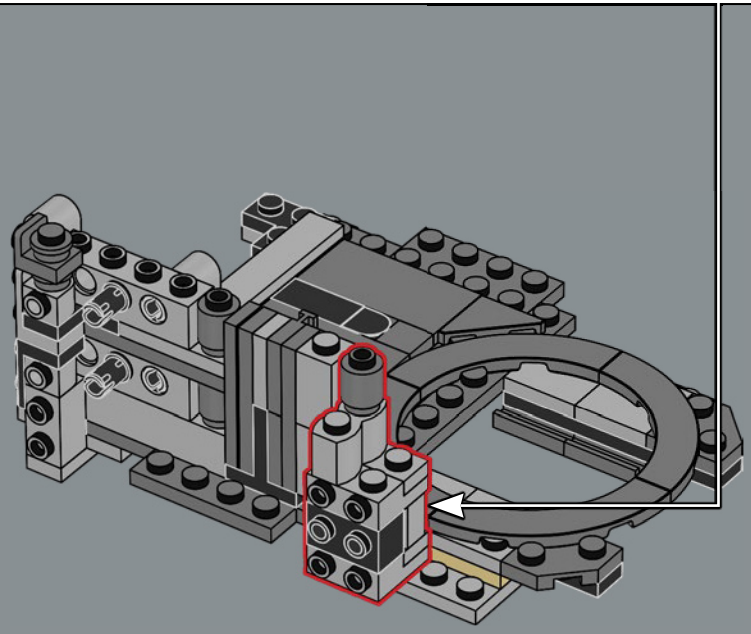

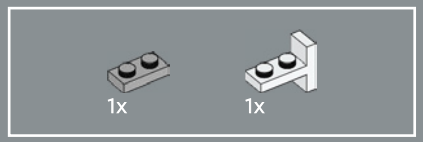


# 524

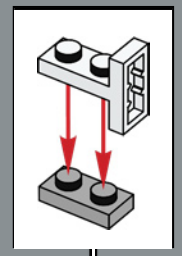

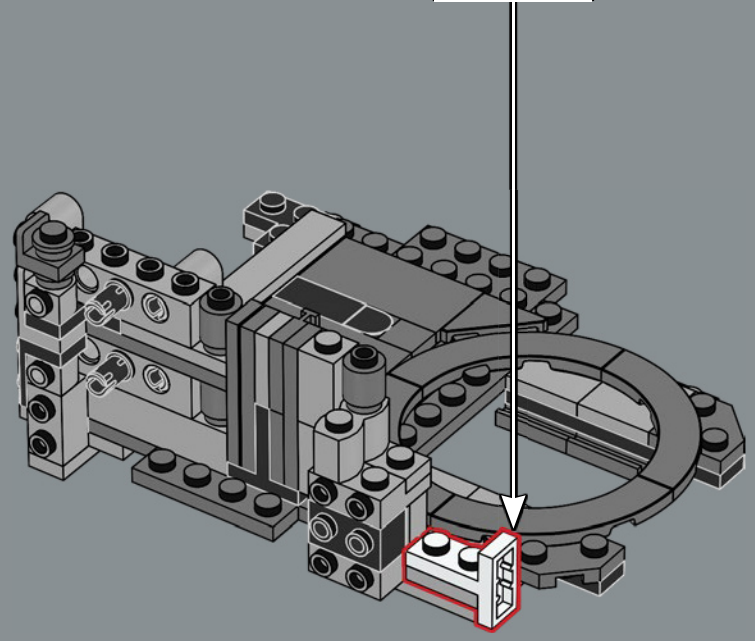

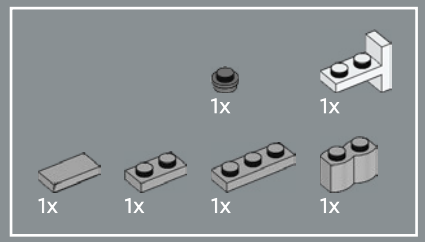


525

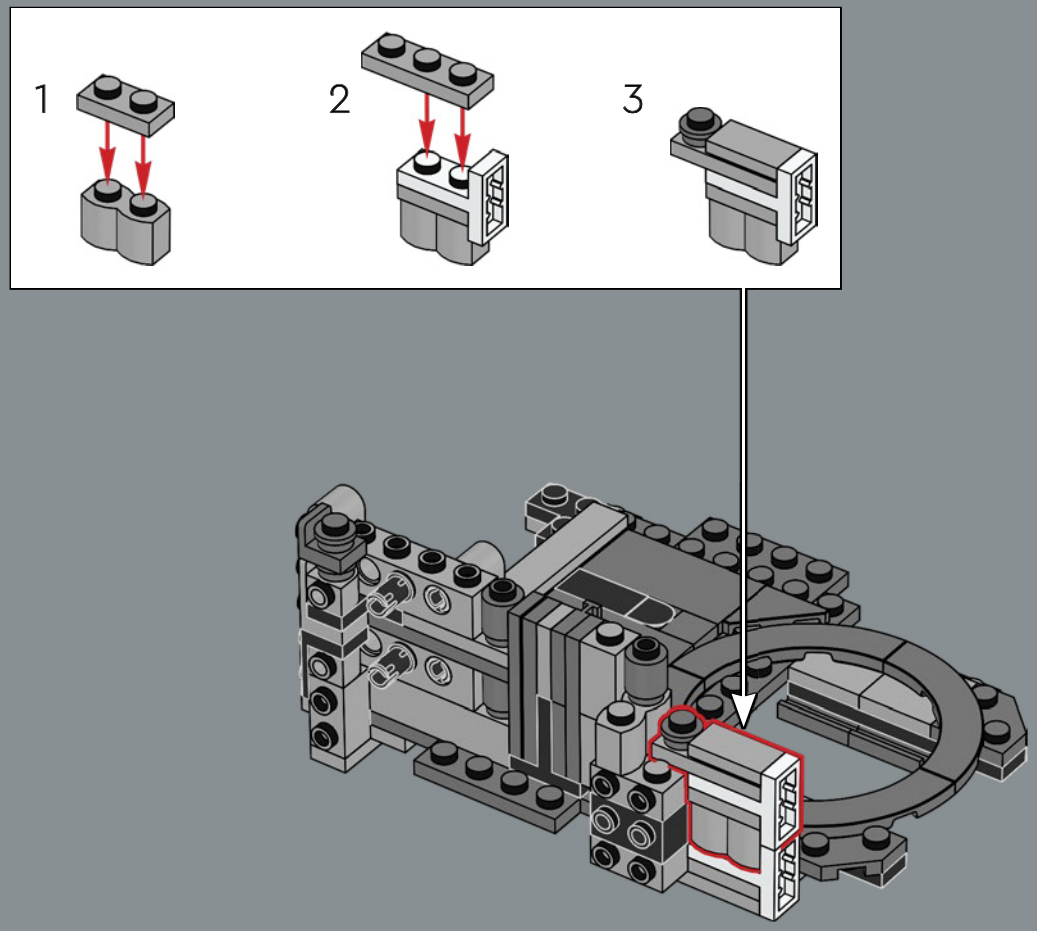

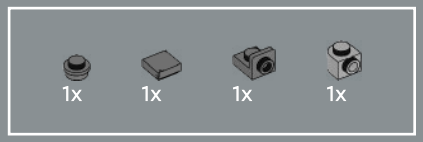


526

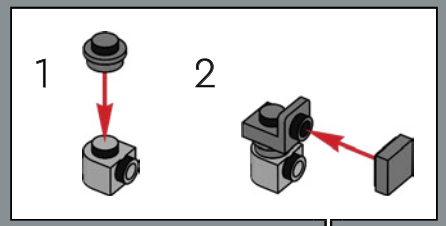


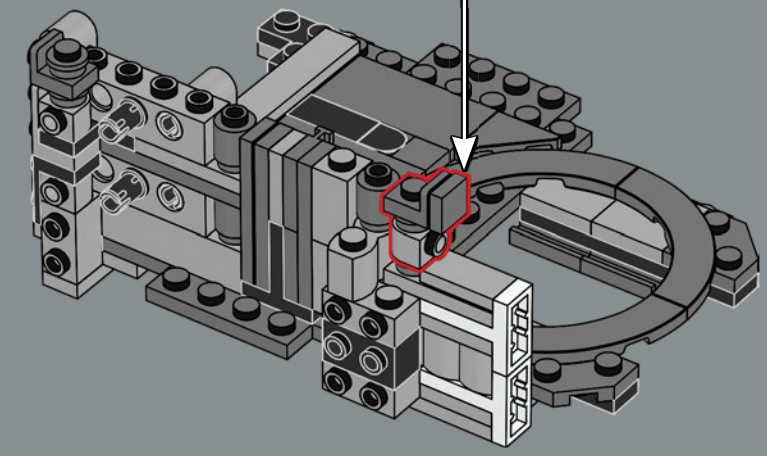

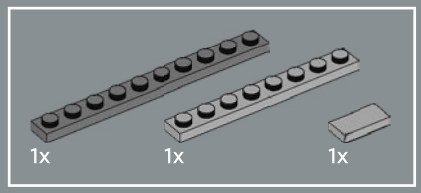


527

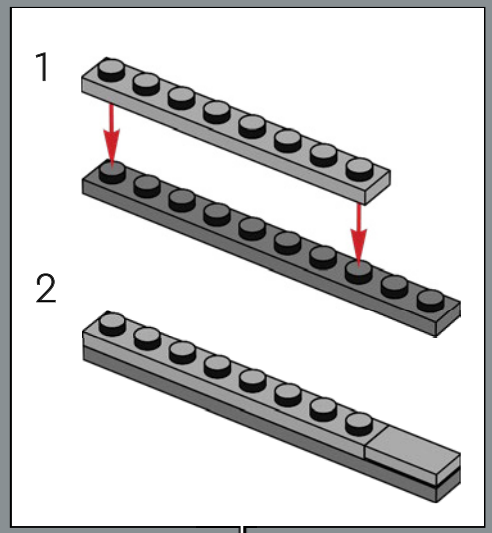


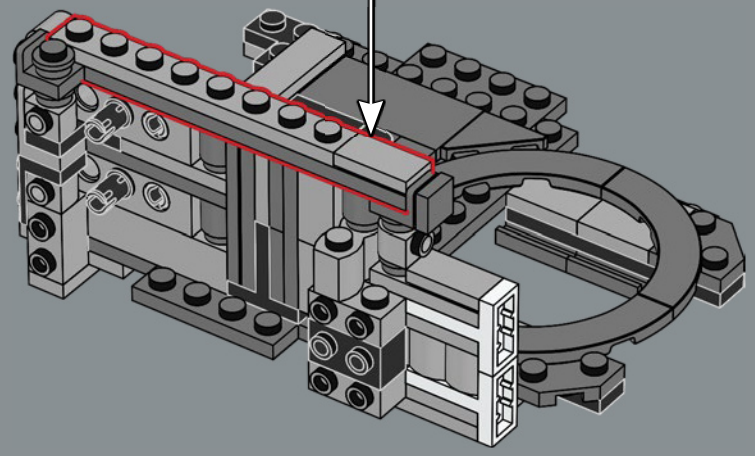

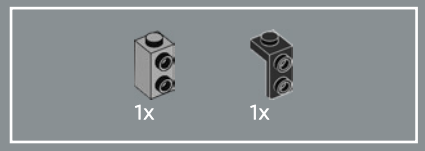


528

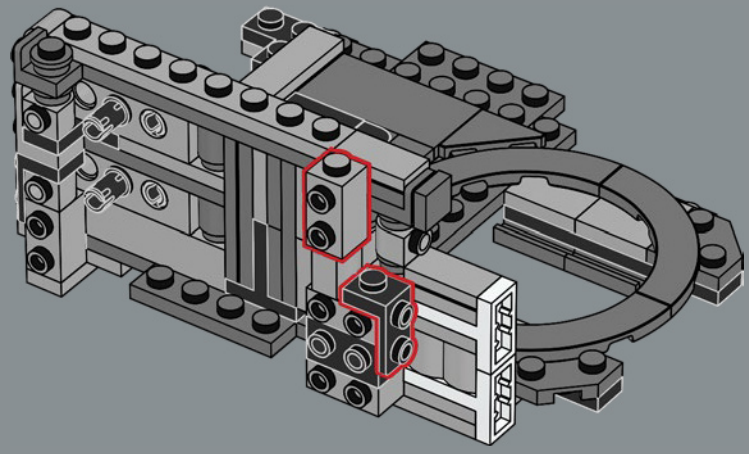

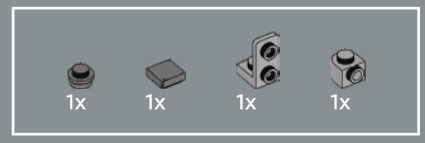


529

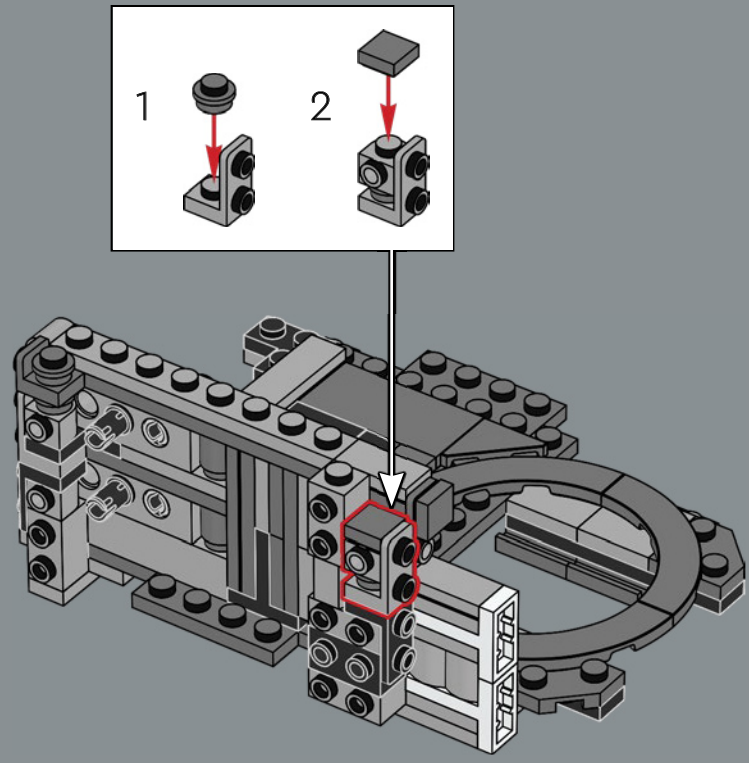

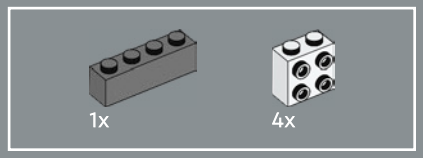


# 530

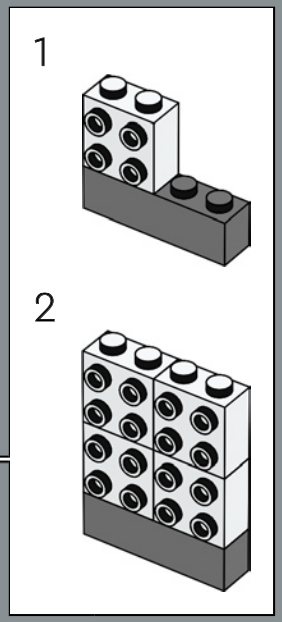


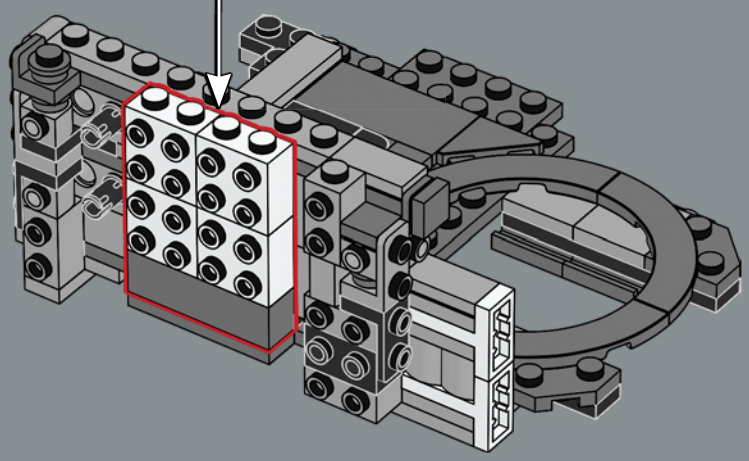

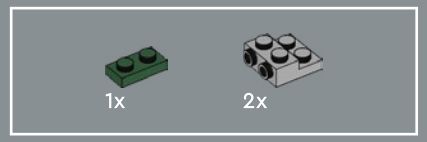


# 531

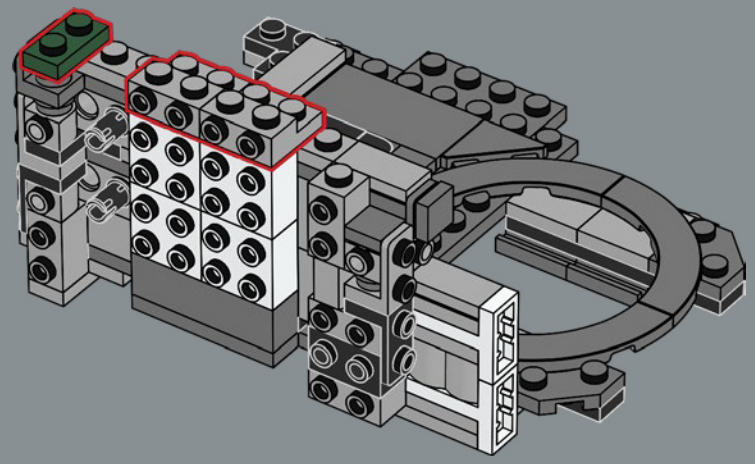




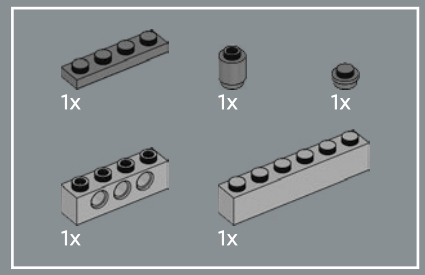


532

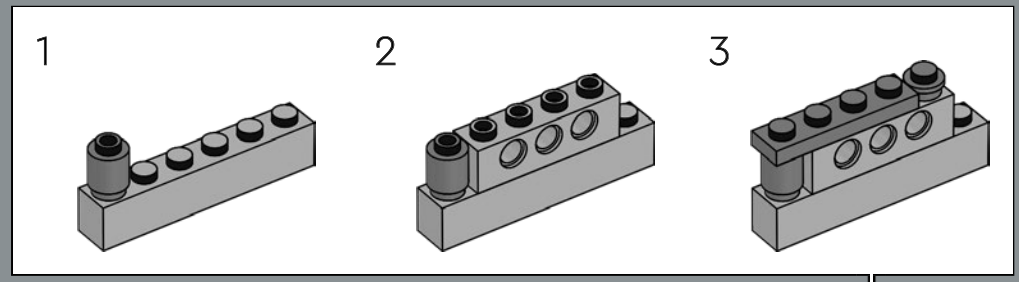




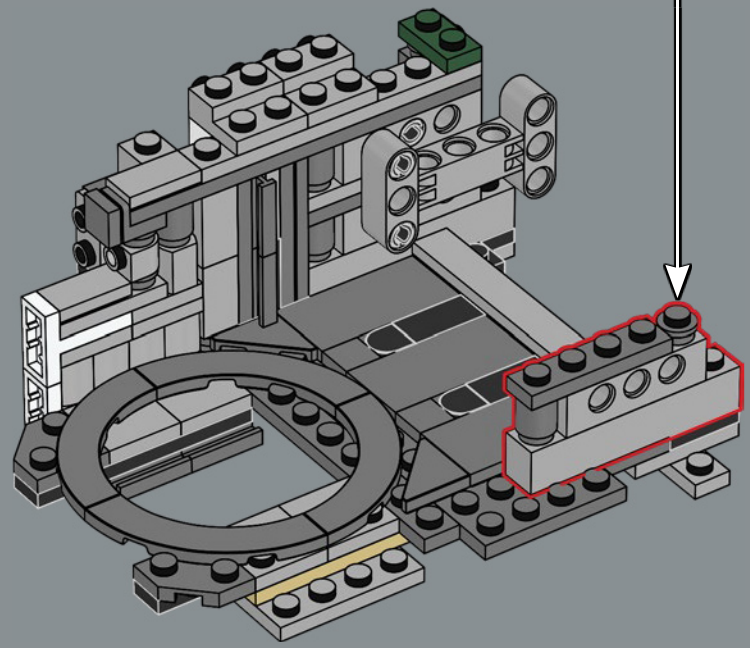

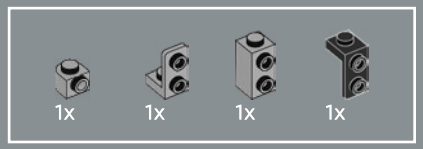


533

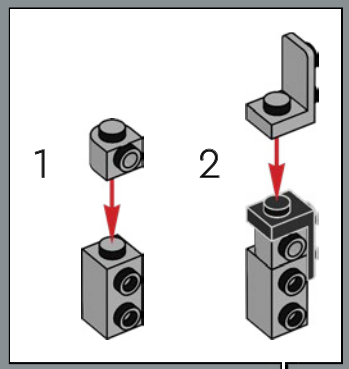


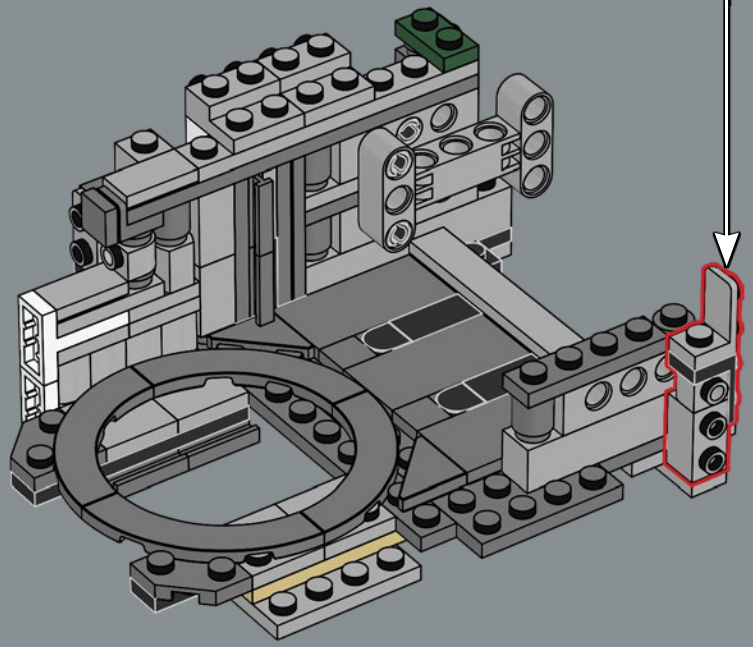

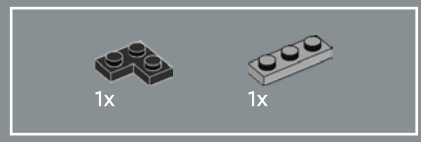


534

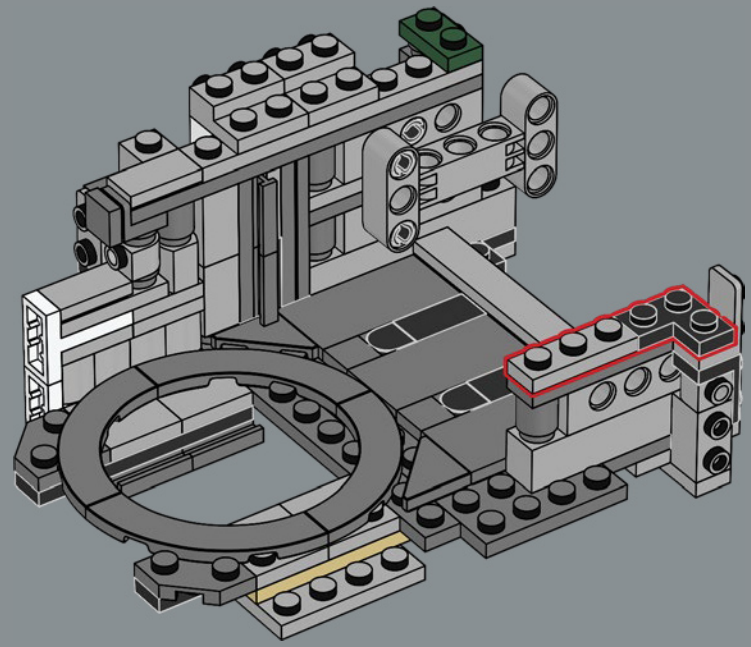

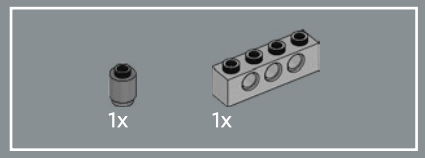


535

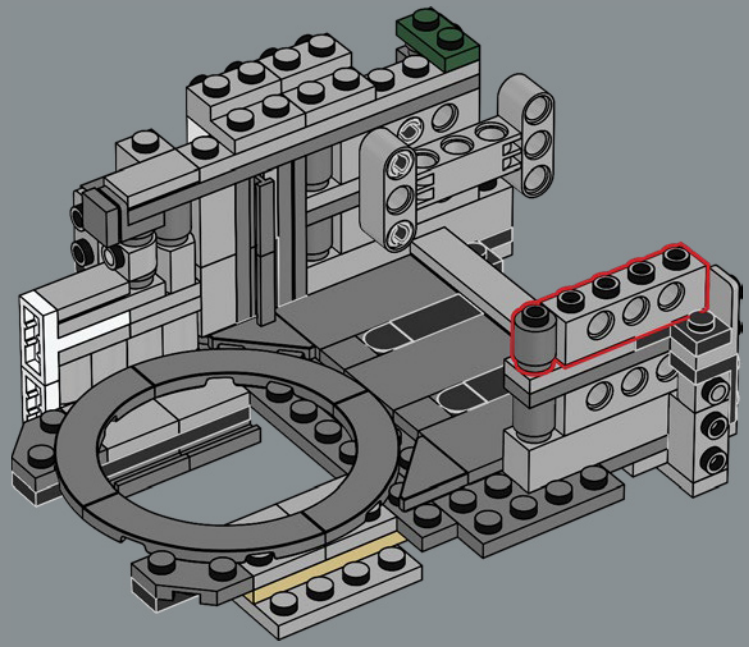

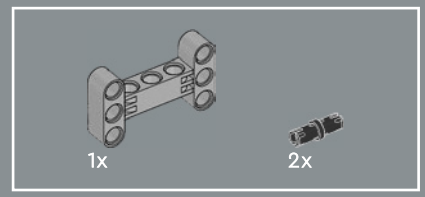


536

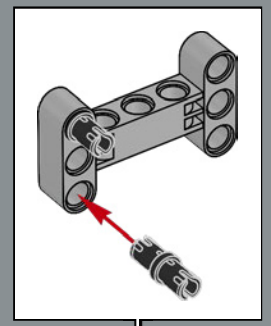

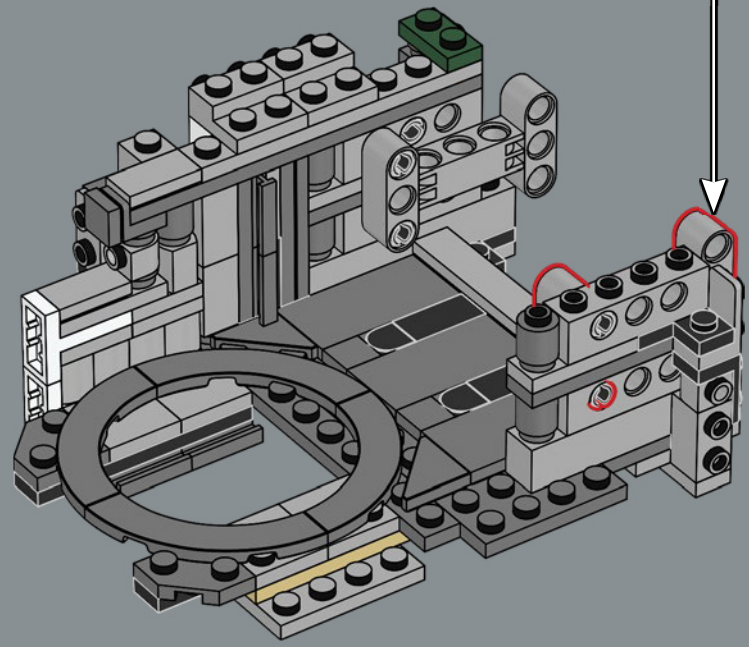




# 537

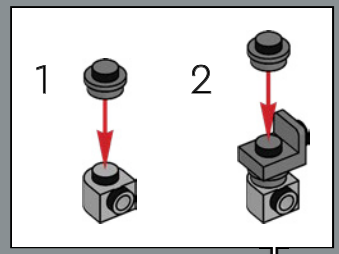


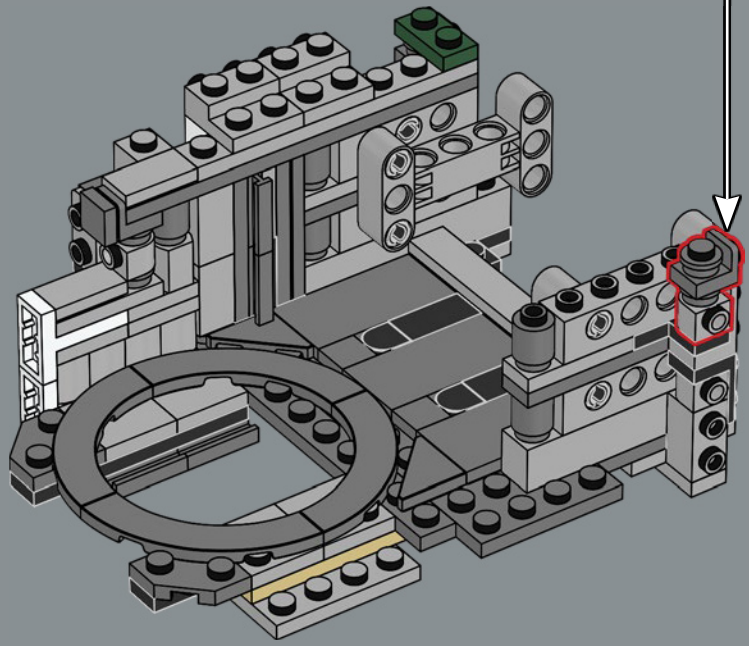




# 538

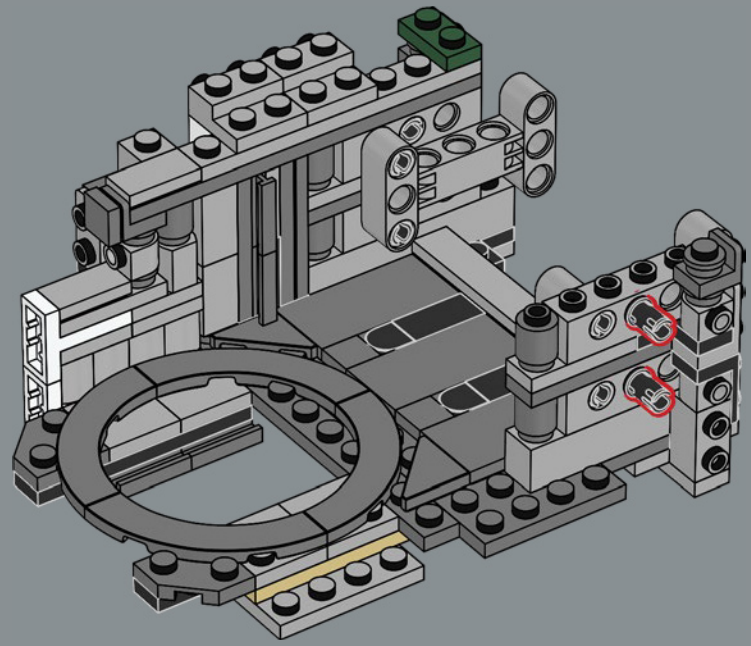

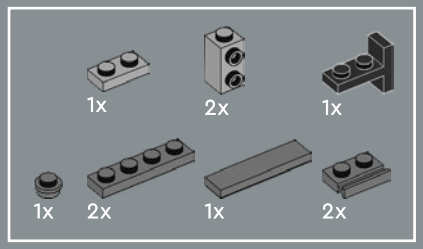


539

1

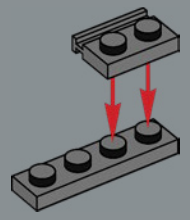

2

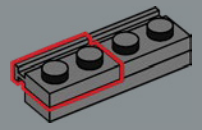

3

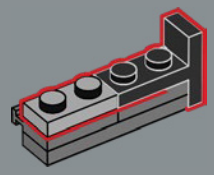

4

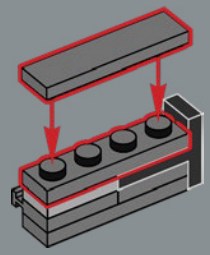

5

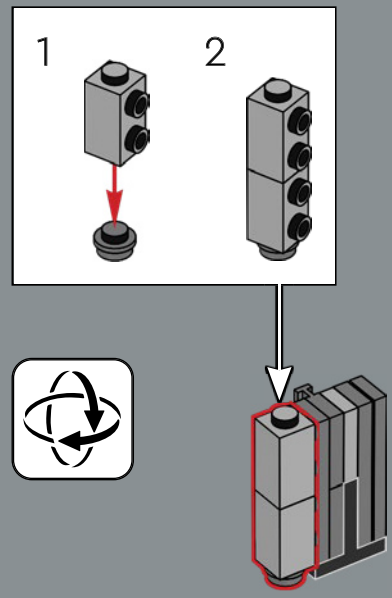


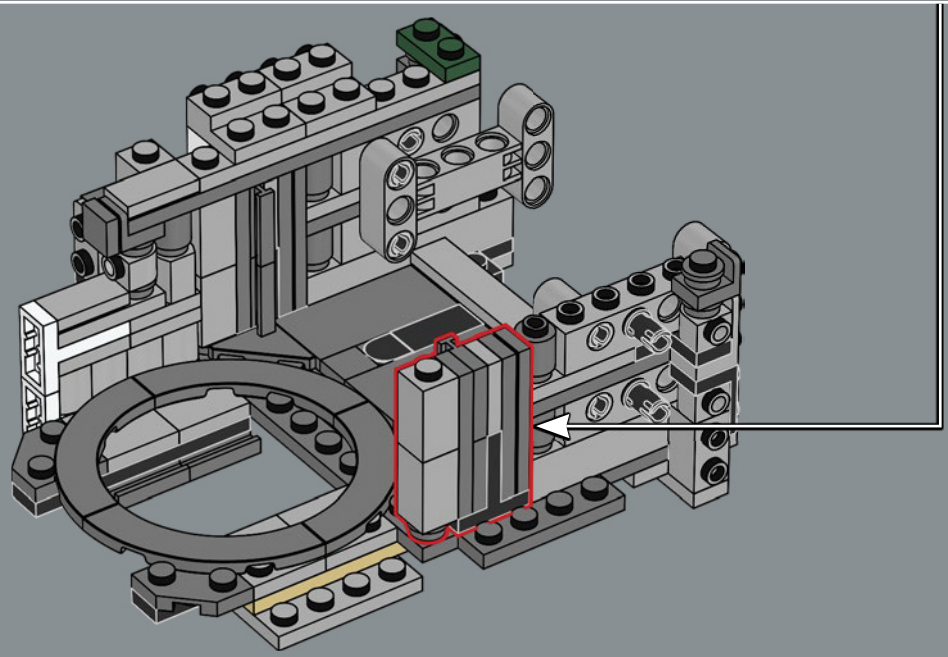

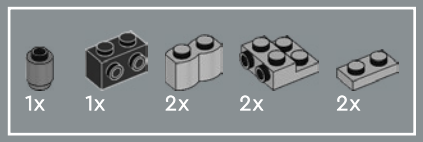


# 540

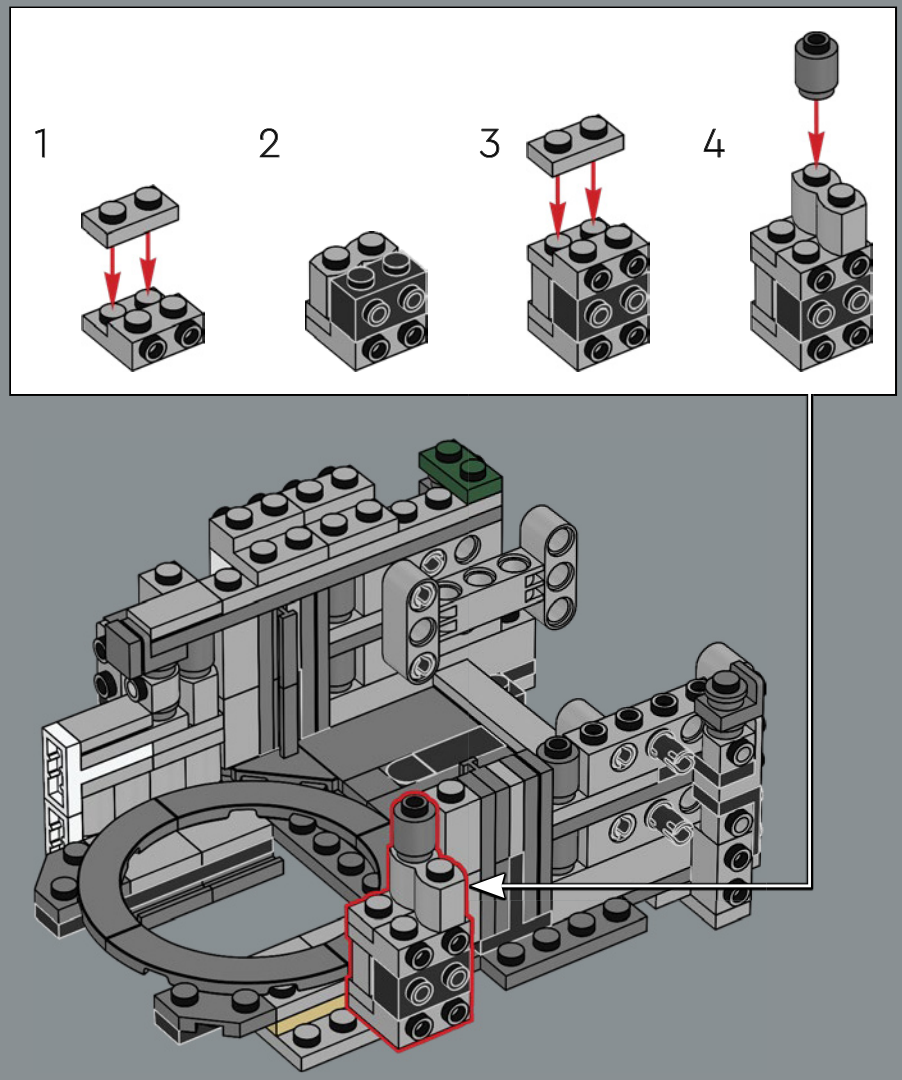

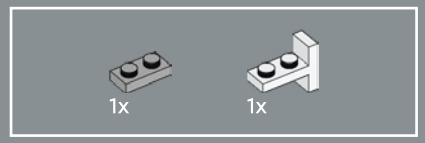


541

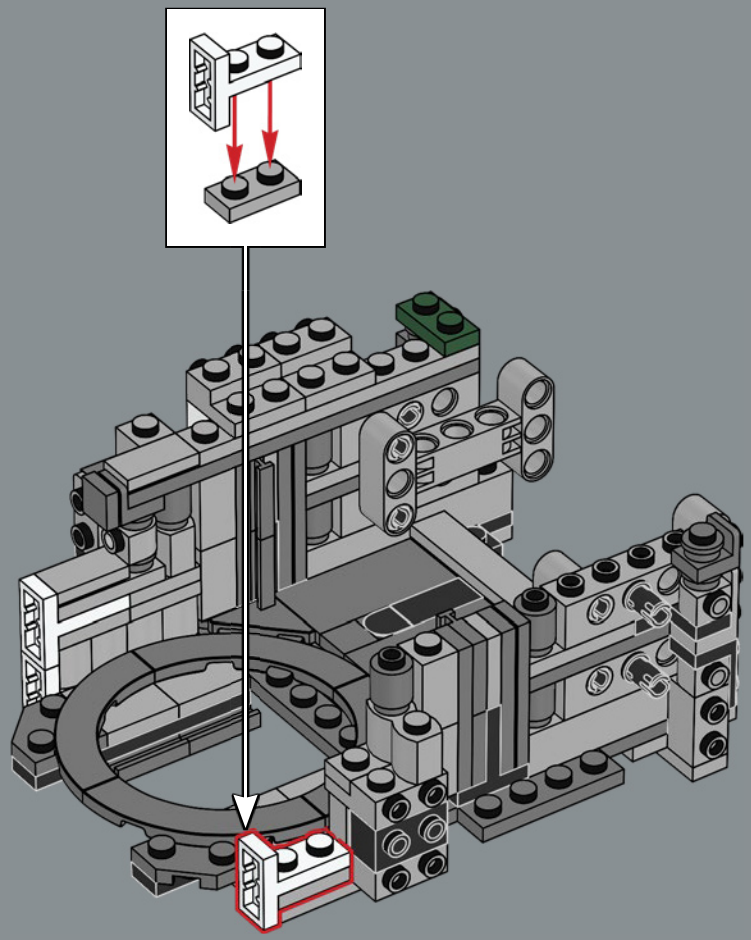

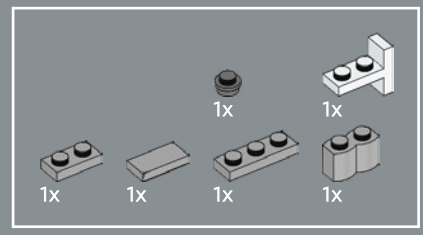


542

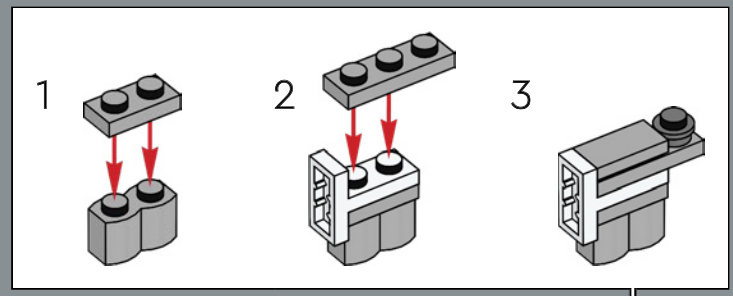


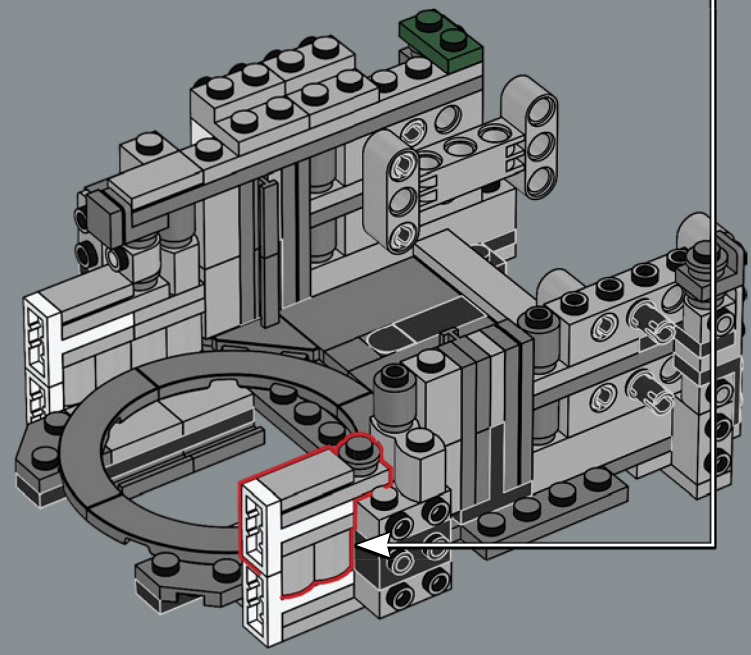

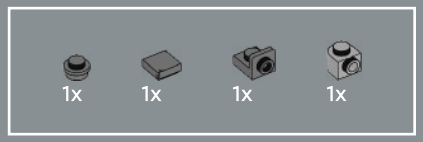


# 543

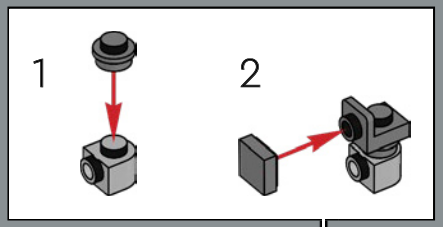


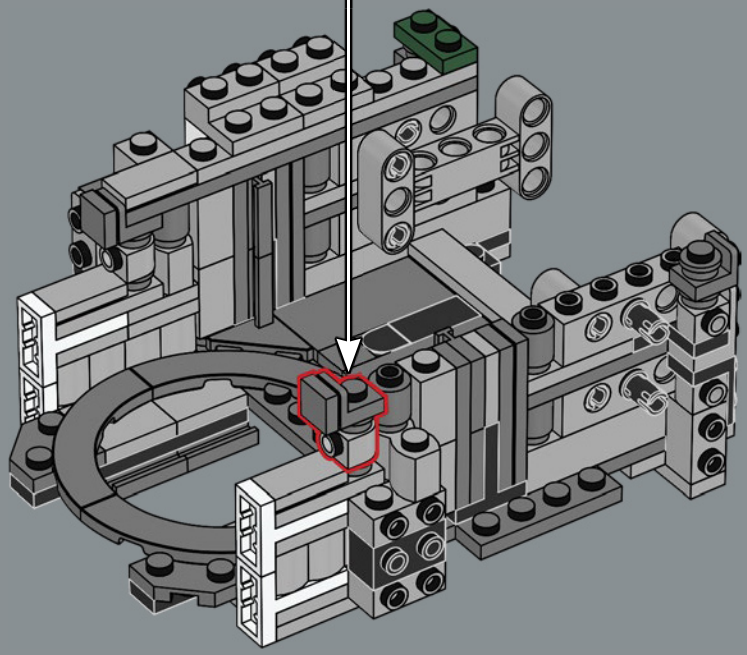

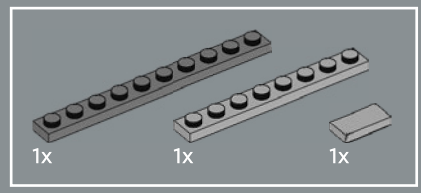


# 544

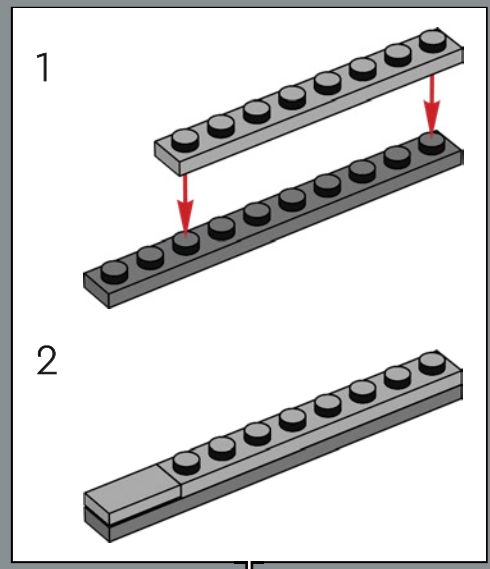


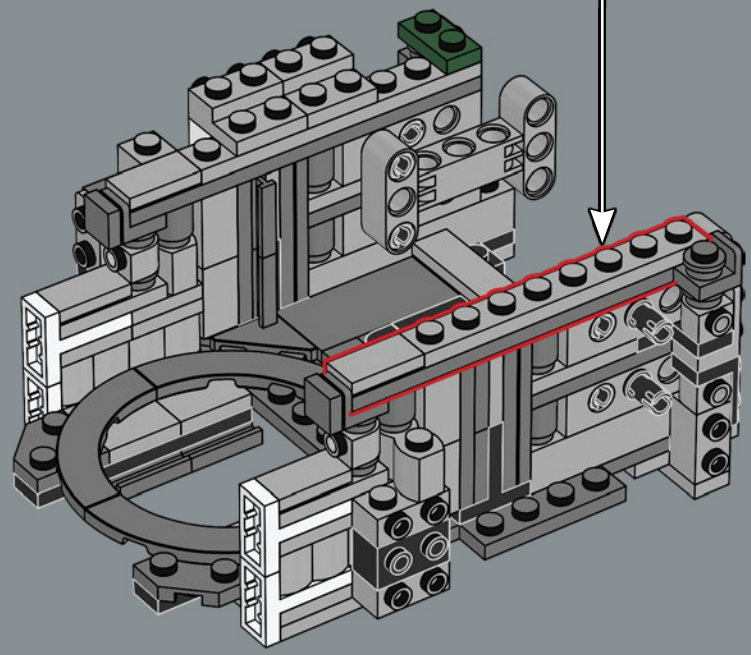

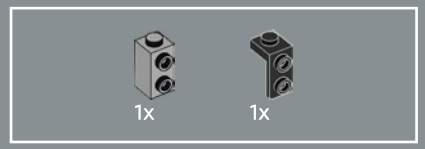


# 545

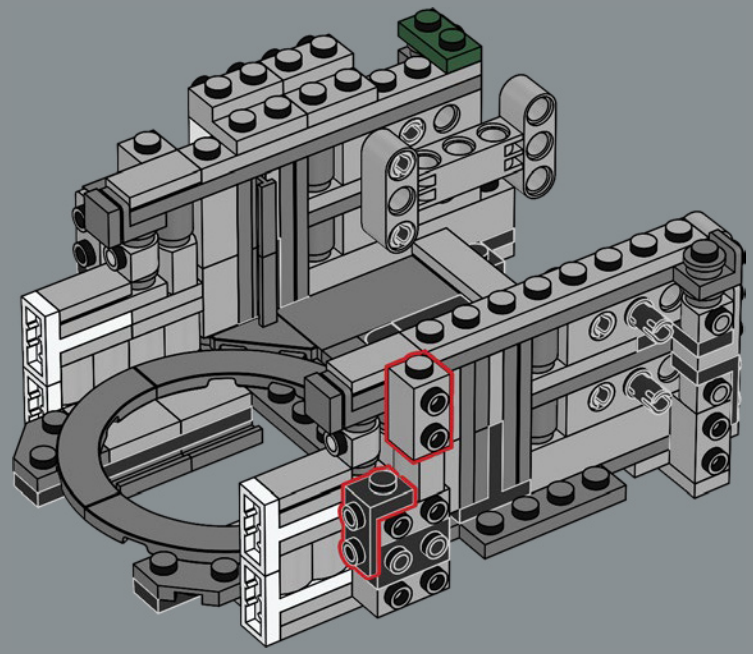

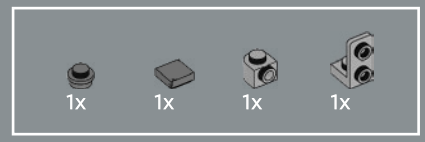


# 546

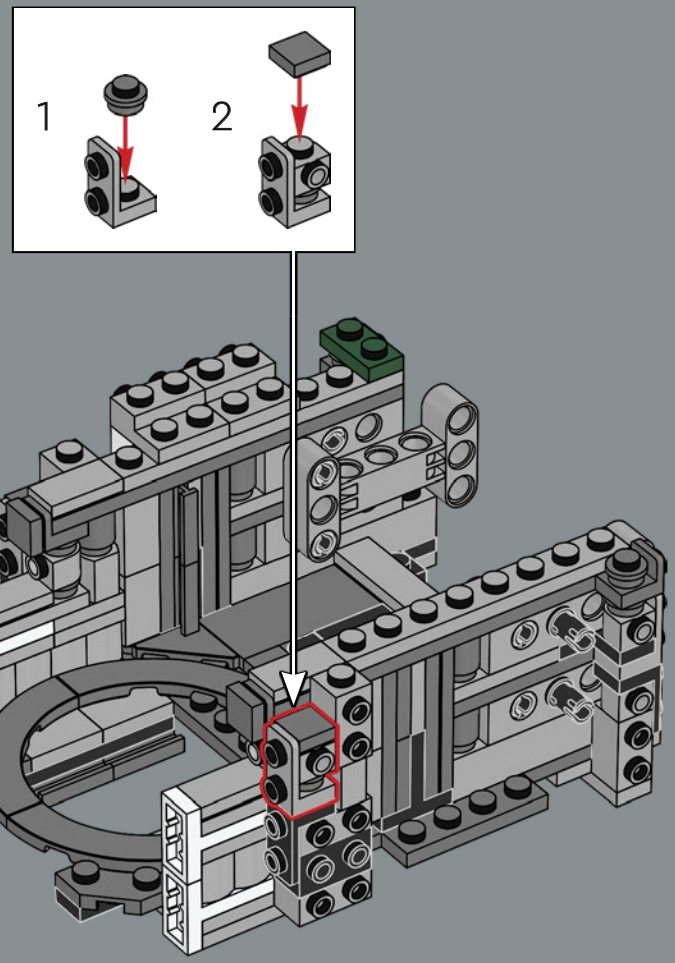

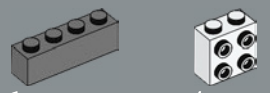


547

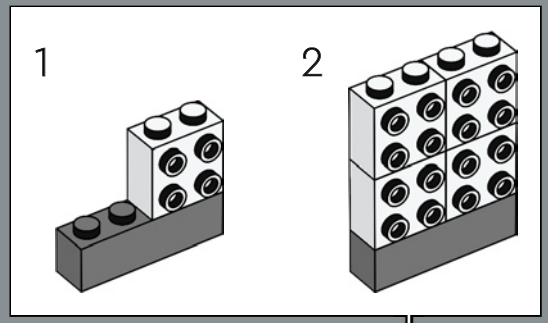


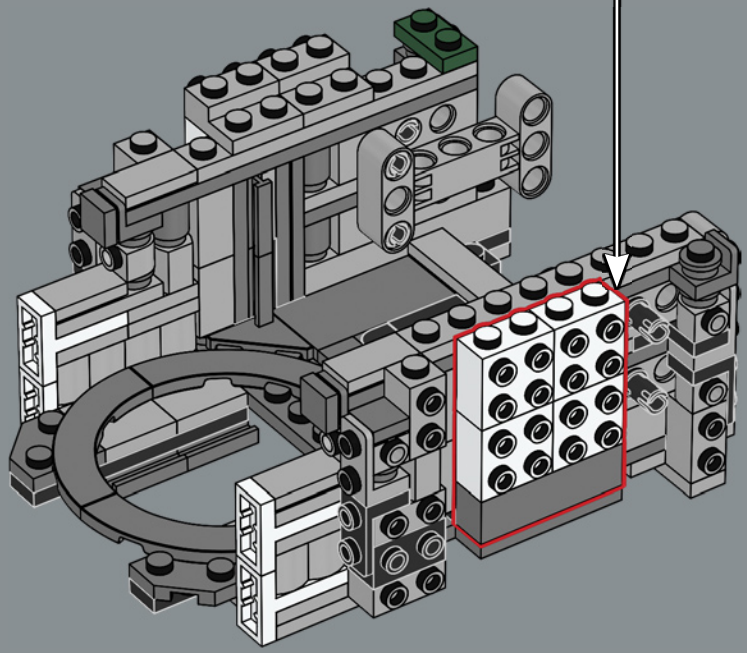

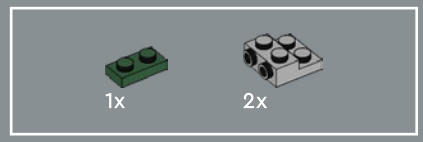


548

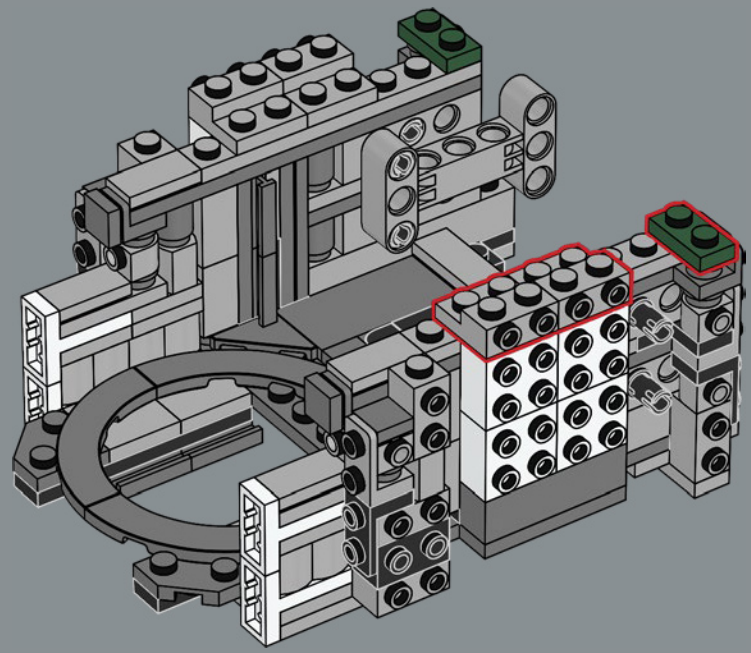

549

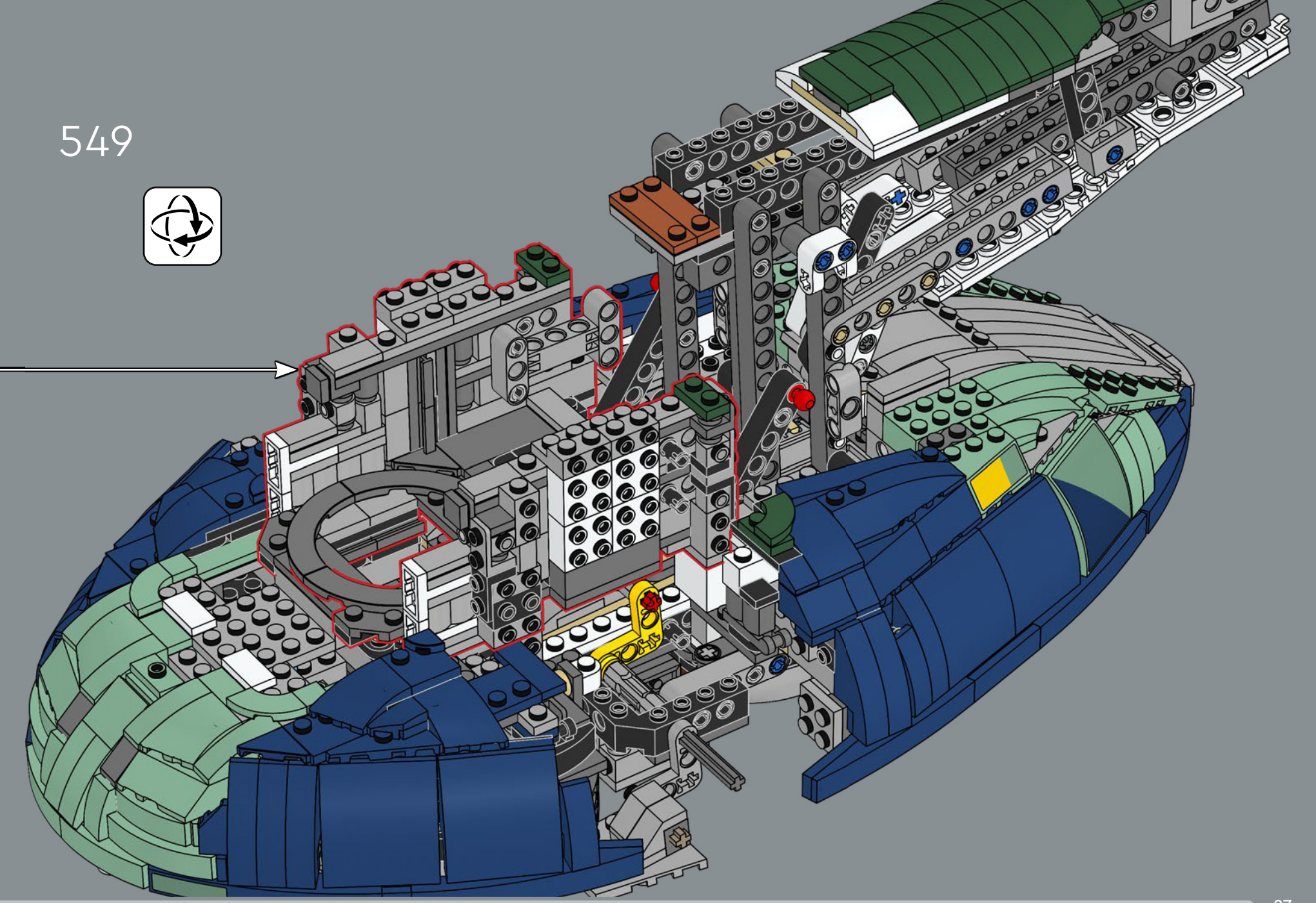

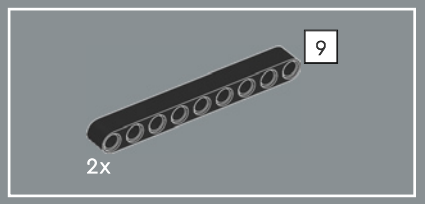


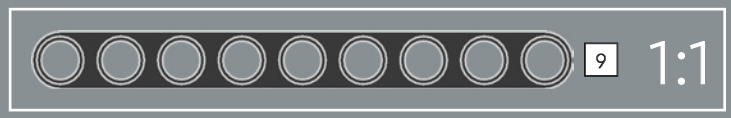


550

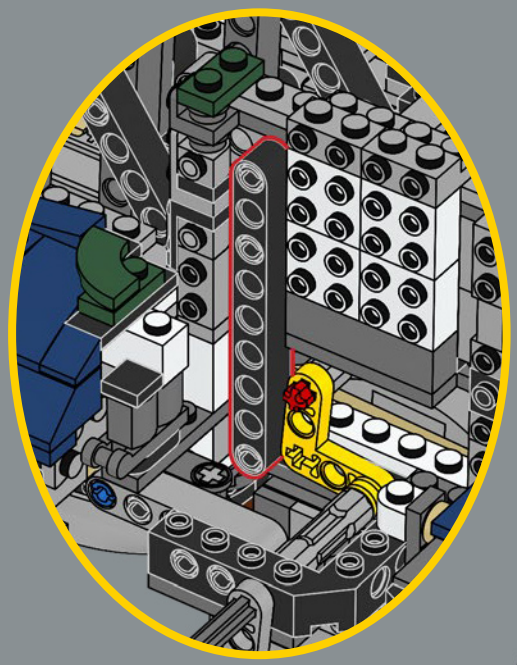



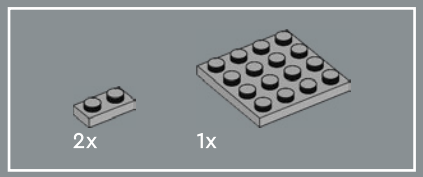


## 551

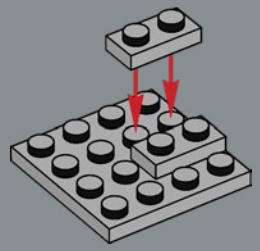

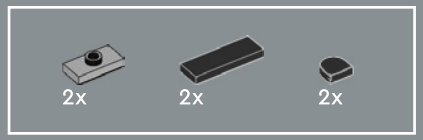


## 552

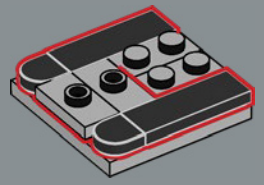

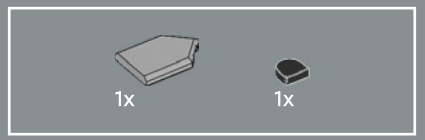


## 553

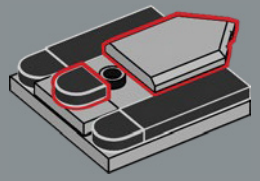

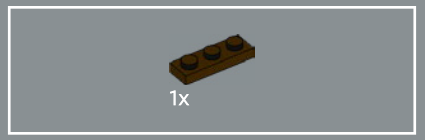


## 554



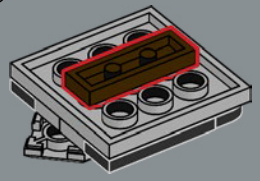

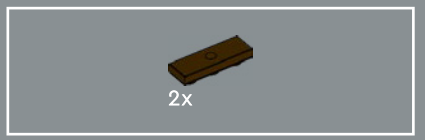


## 555

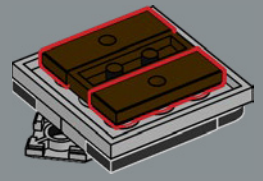

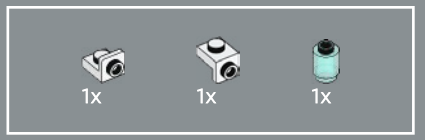


## 556

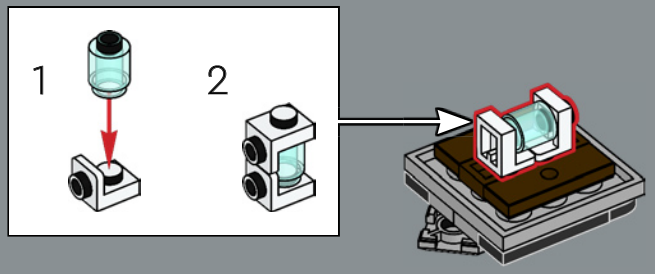

2x

## 557

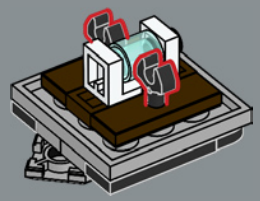

1x 1x 1x

## 558

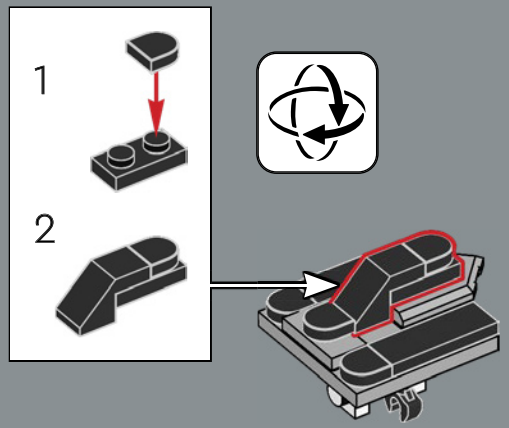


## 559

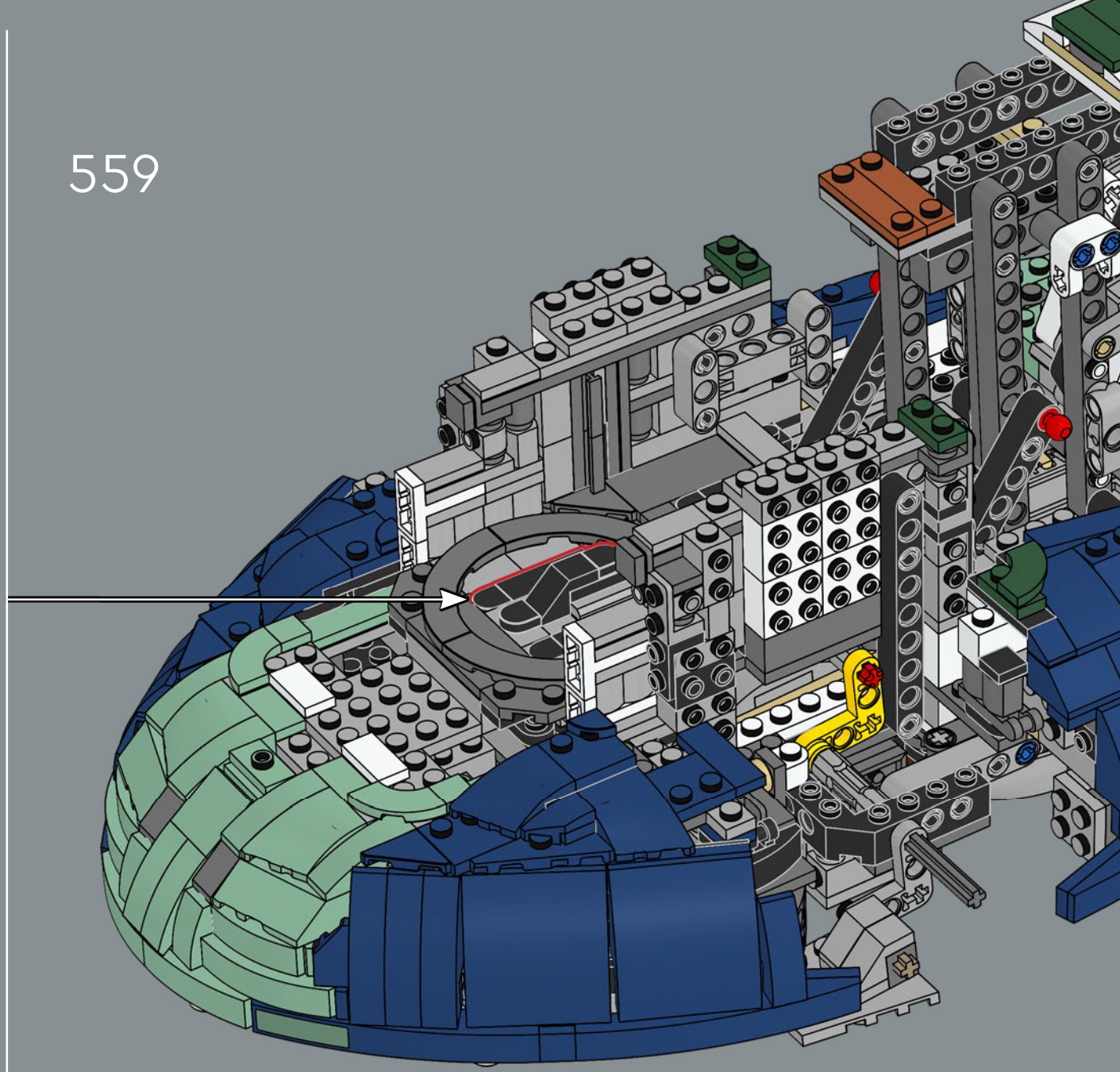

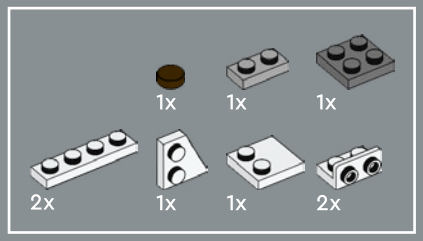


560

1

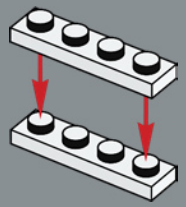

2



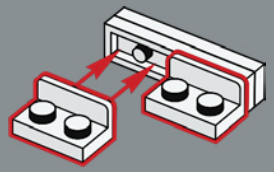

3



4



5

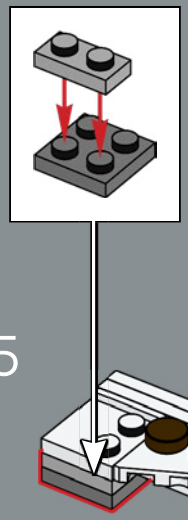

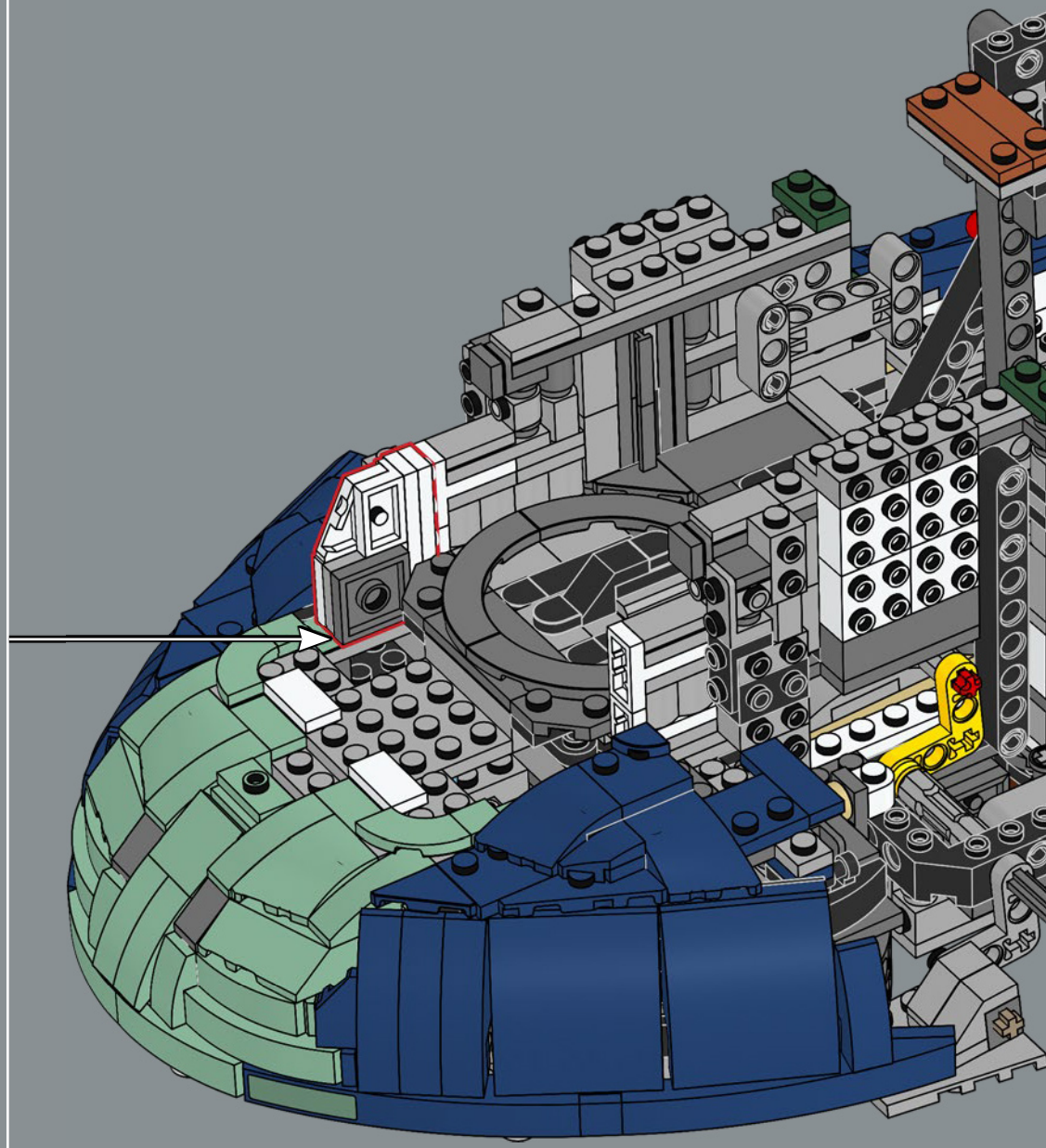

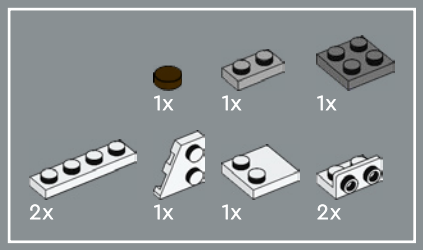


561

1

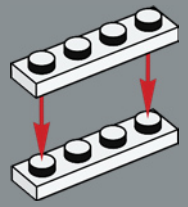

2

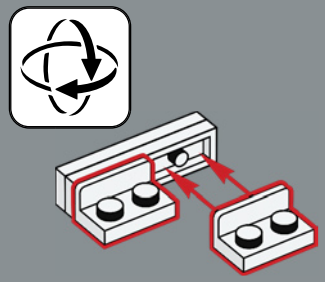

3

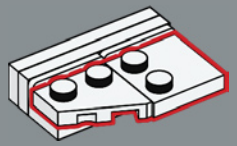

4



5

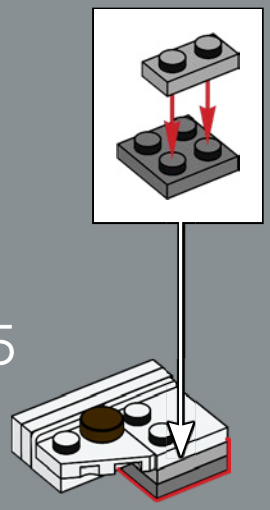

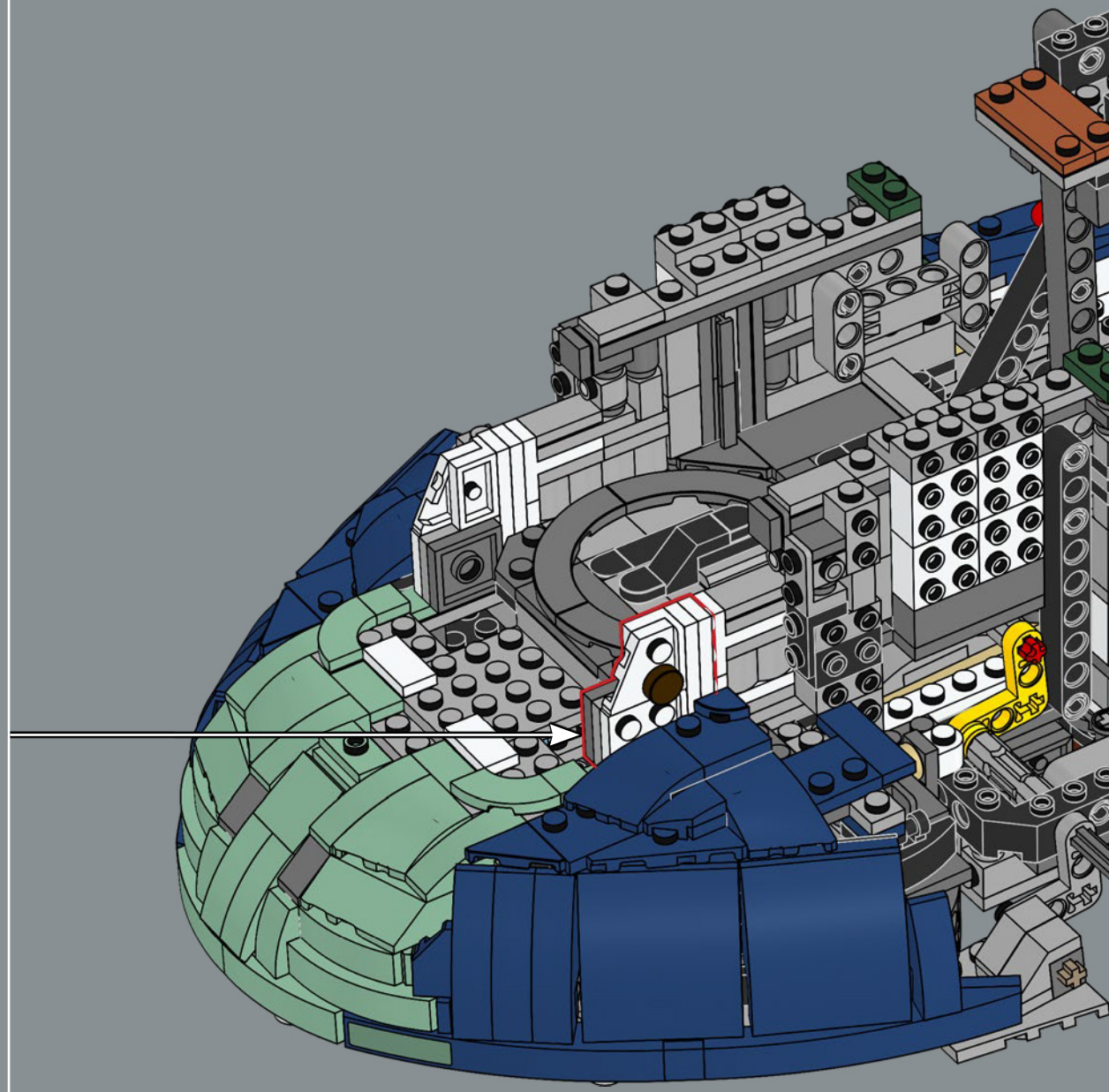

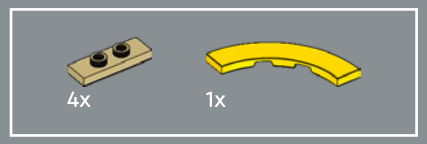


562

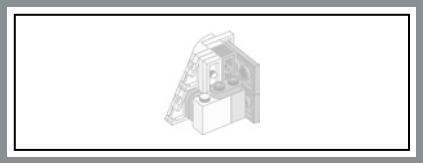

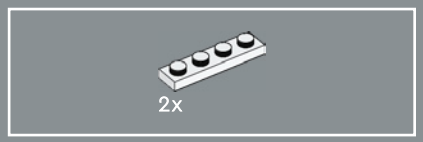


563

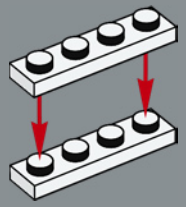




564

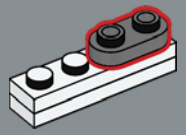

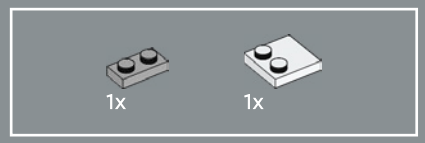


565

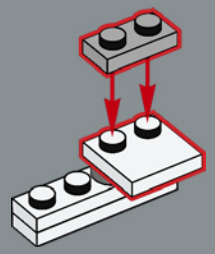

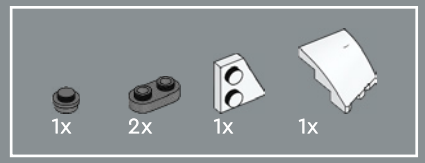


566



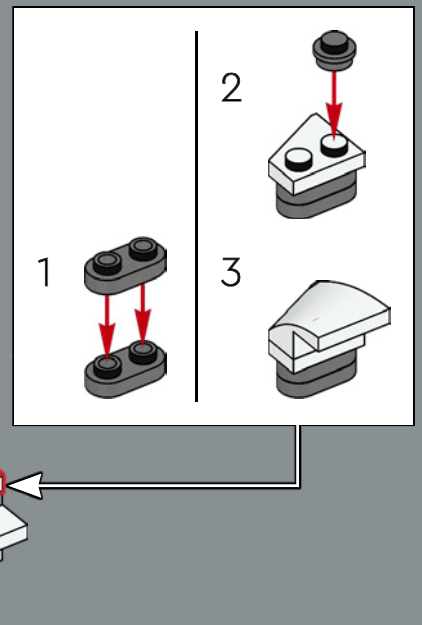

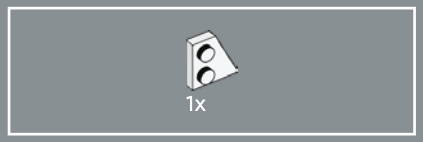


567

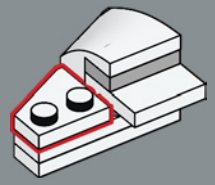

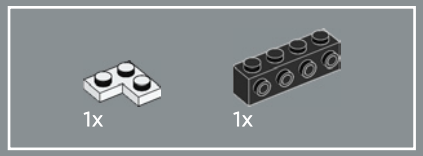


568

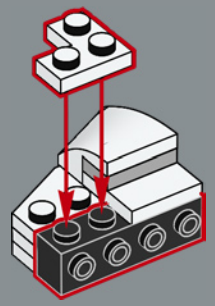

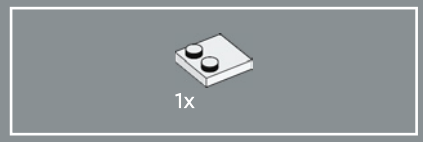


569

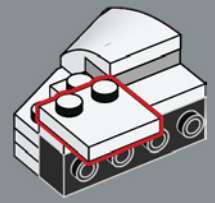

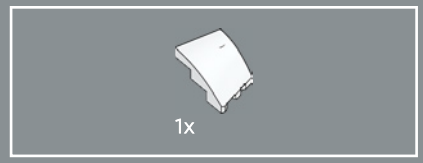


570

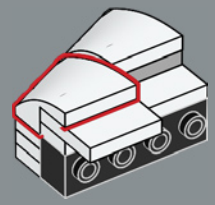




# 571



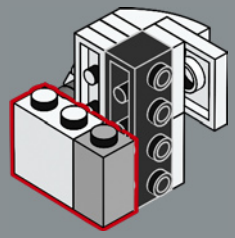




# 572

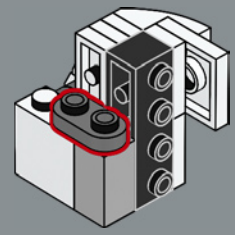

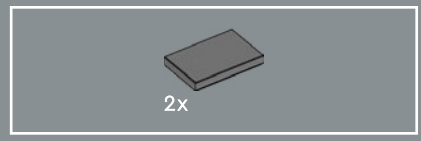


# 573

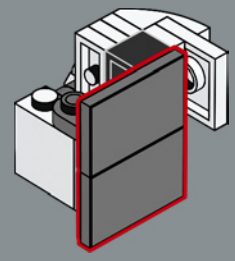

574

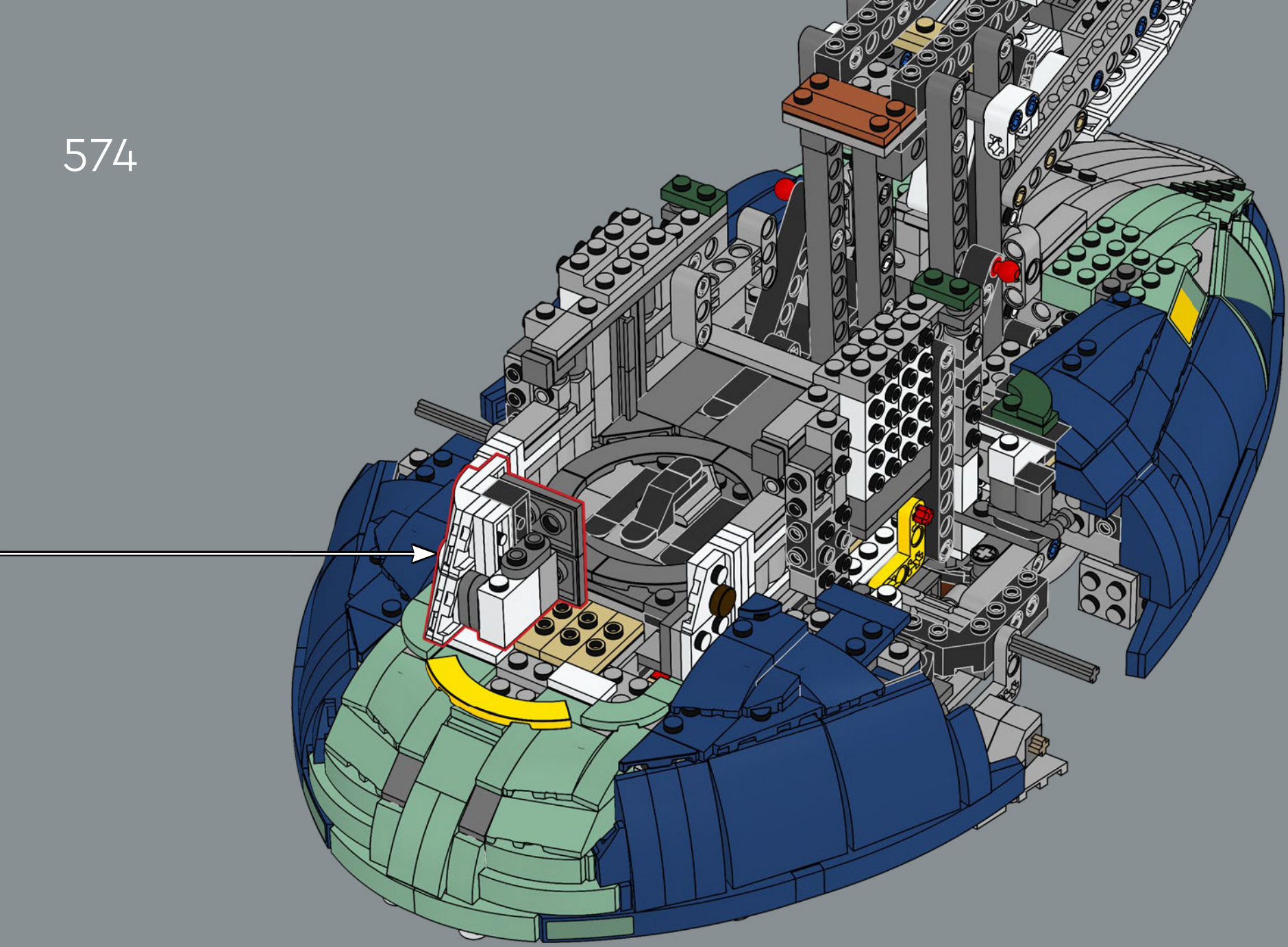

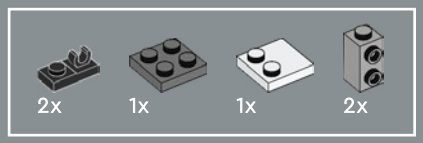


575

1

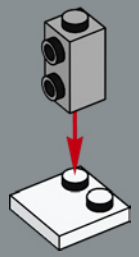

2

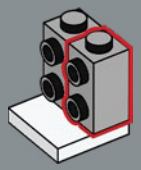

3

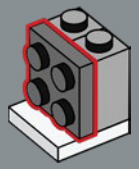

4

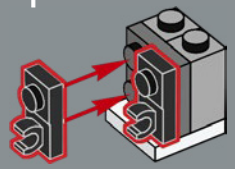

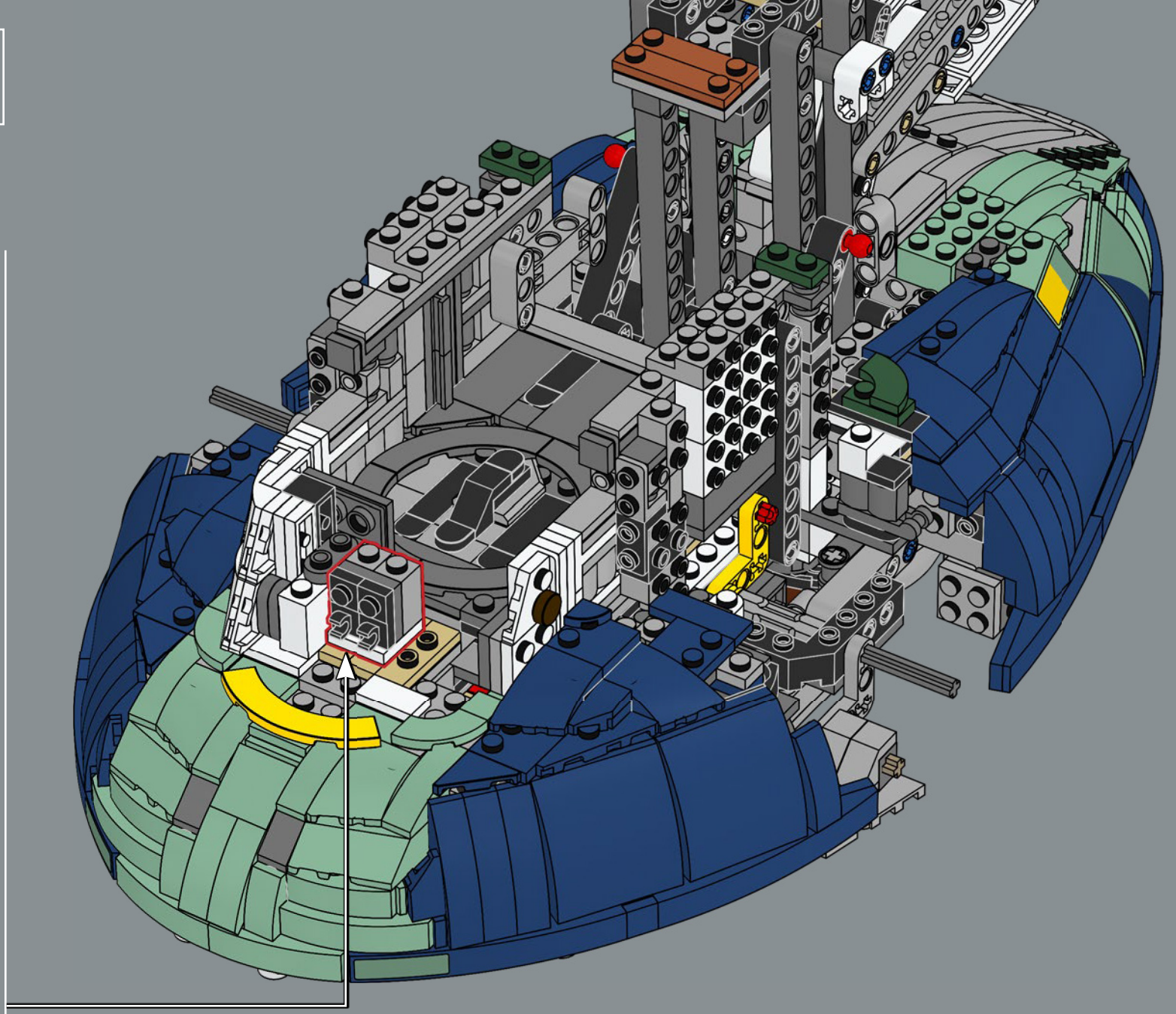

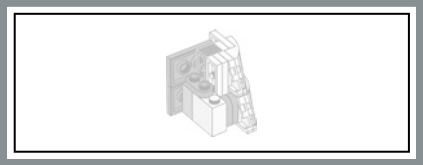

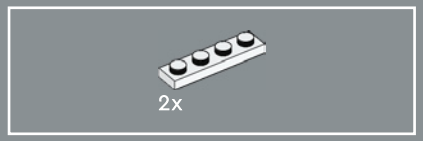


576

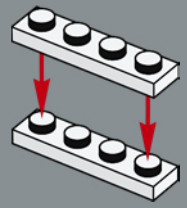




577

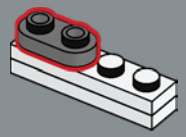

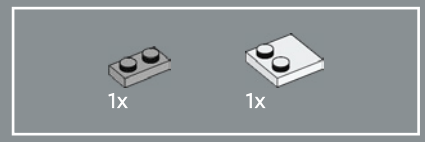


578

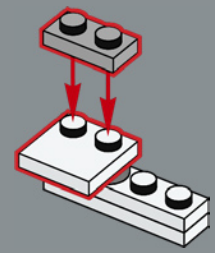

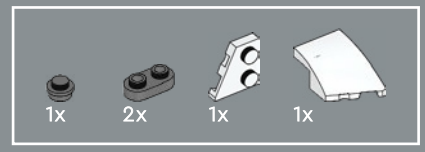


579

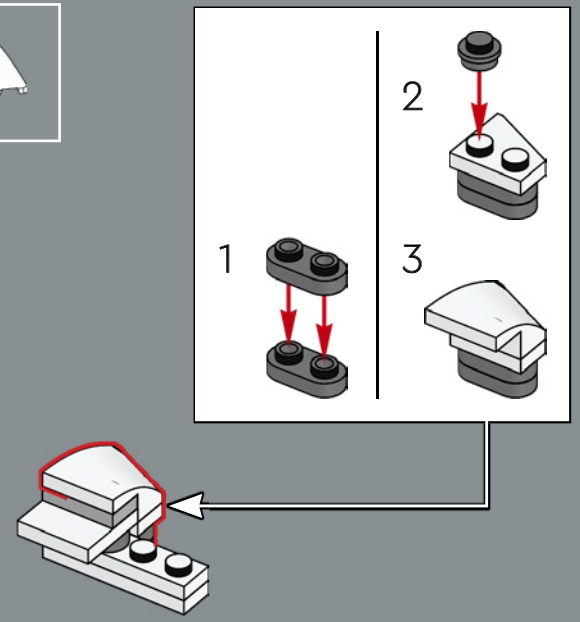




580



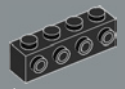


581

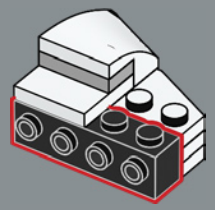




582

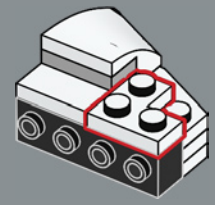




583

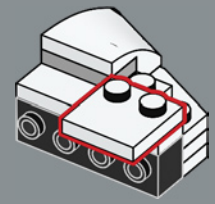




584

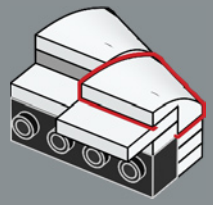







585



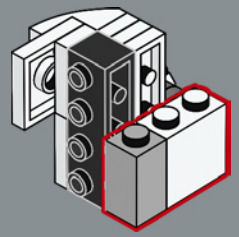




586

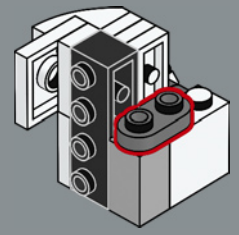

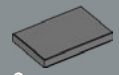


587

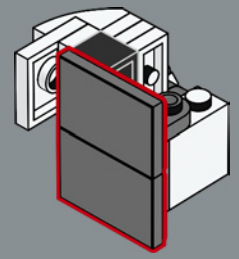

588

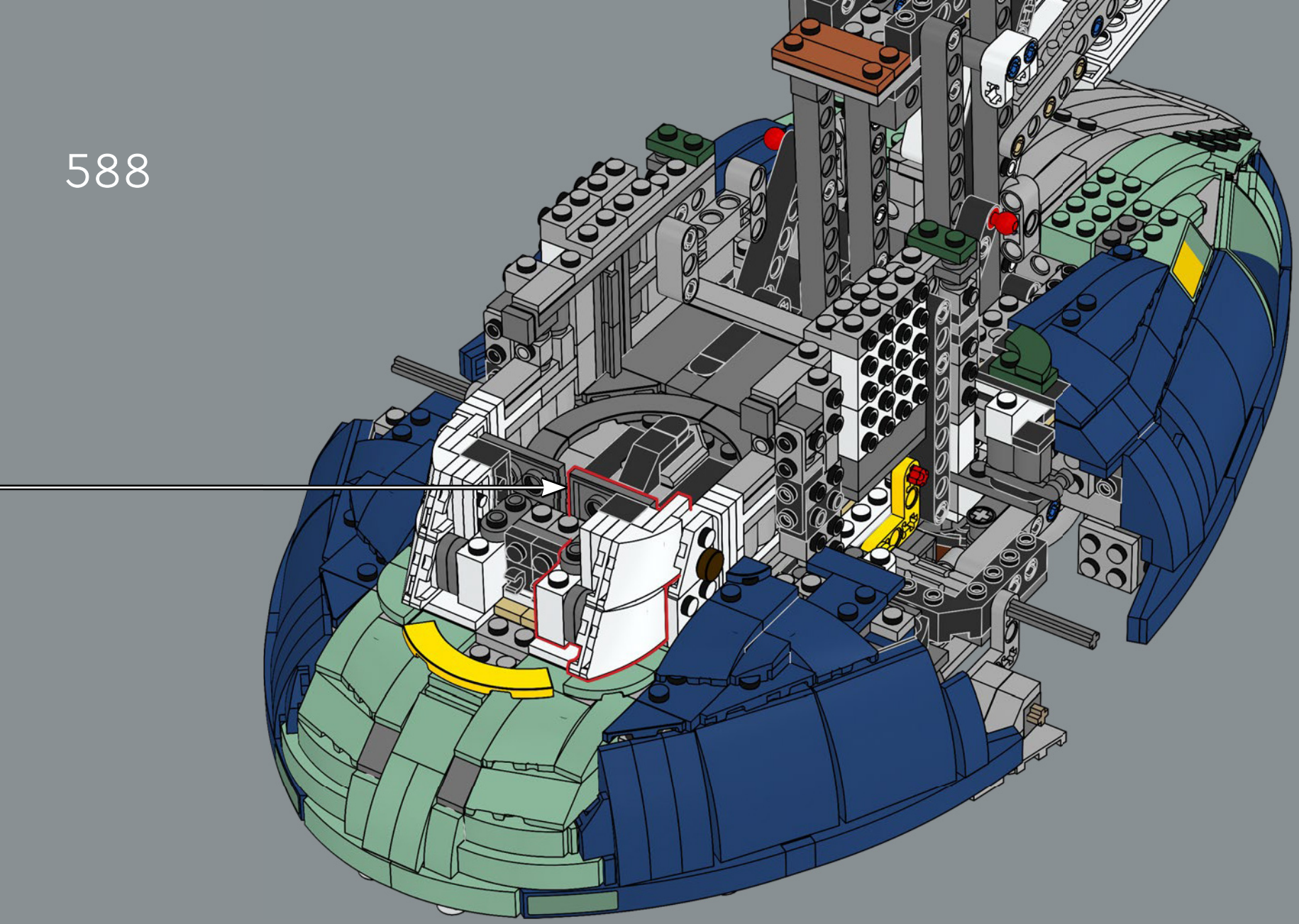

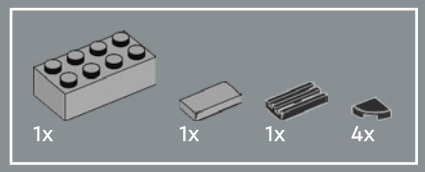


589

1

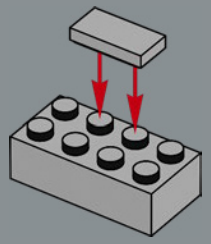

2

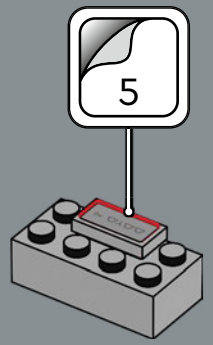


3

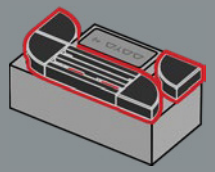

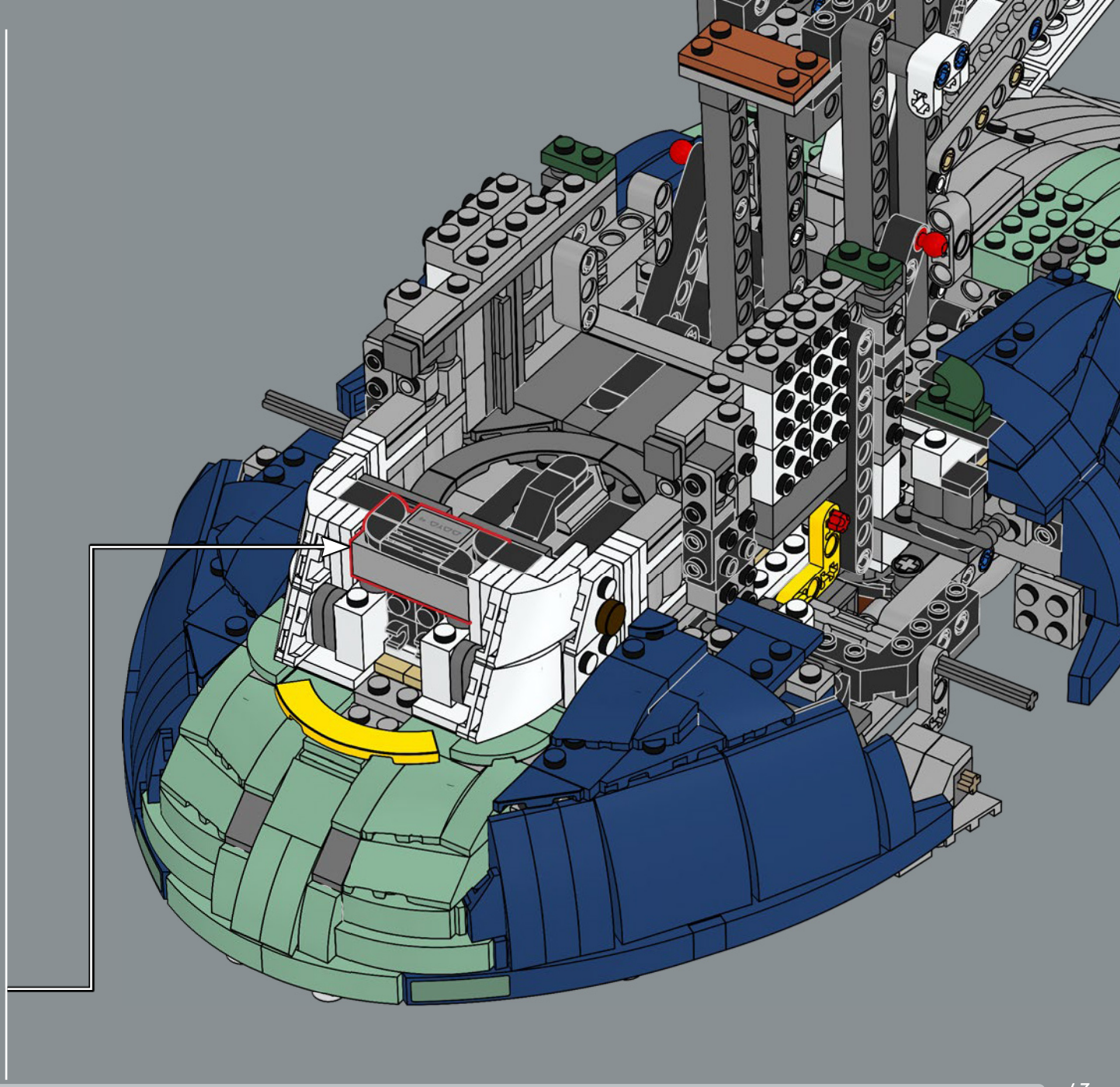

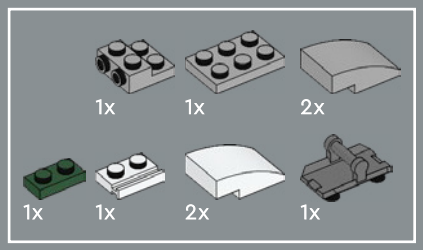


590

1

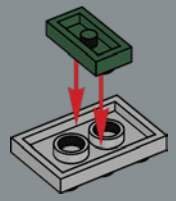

2

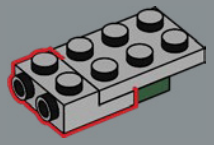

3

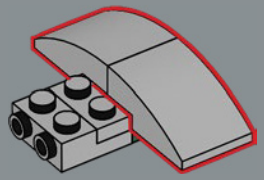

4

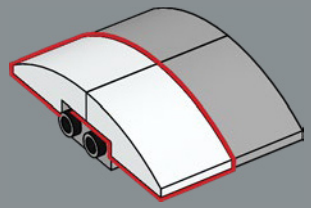

5

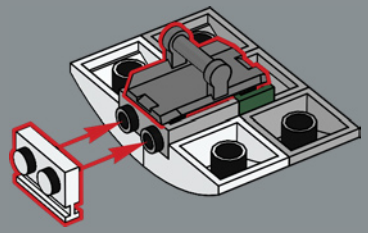

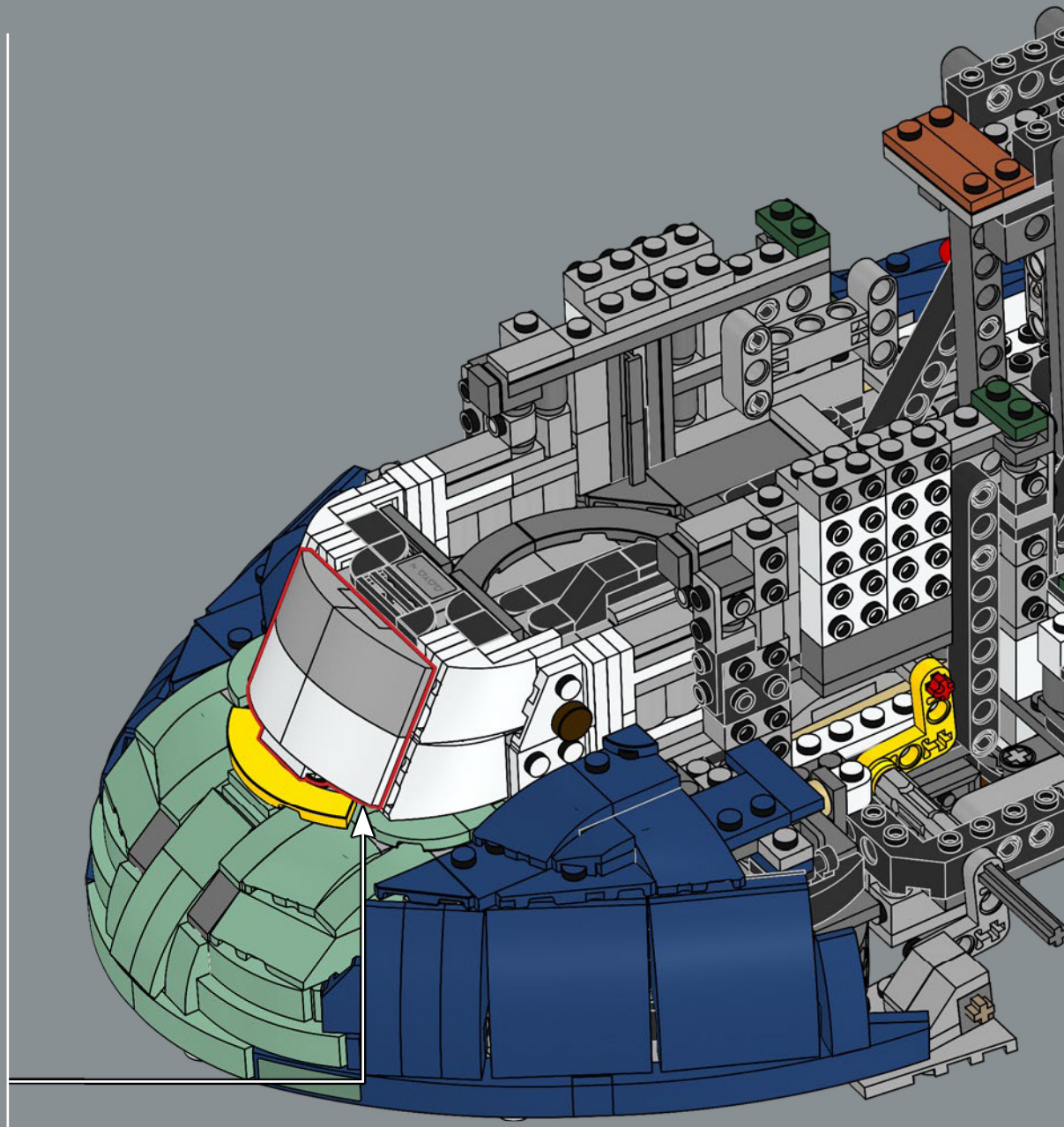




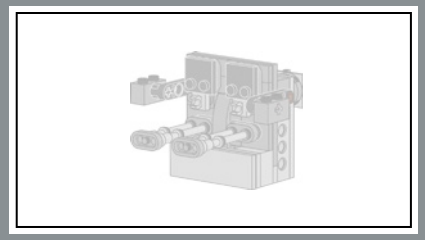

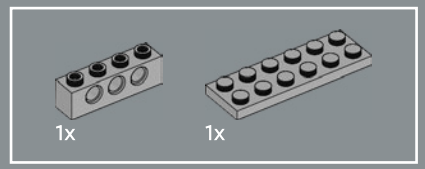


591

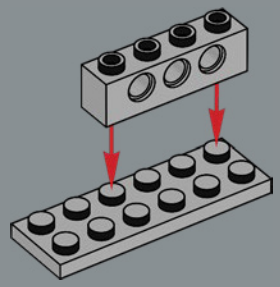

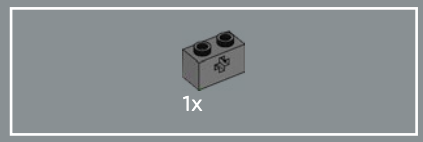


592

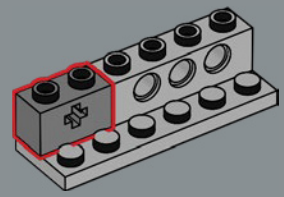

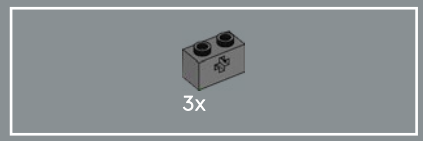


593

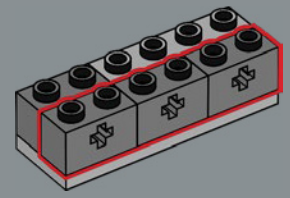

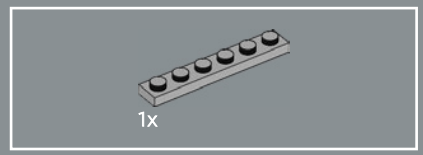


594

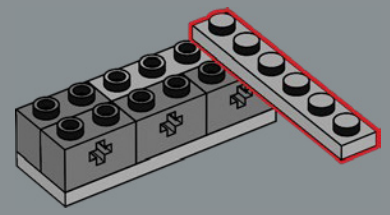

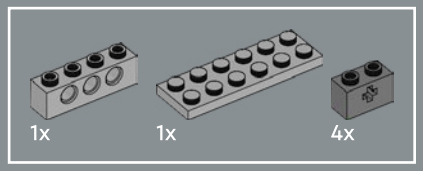


595

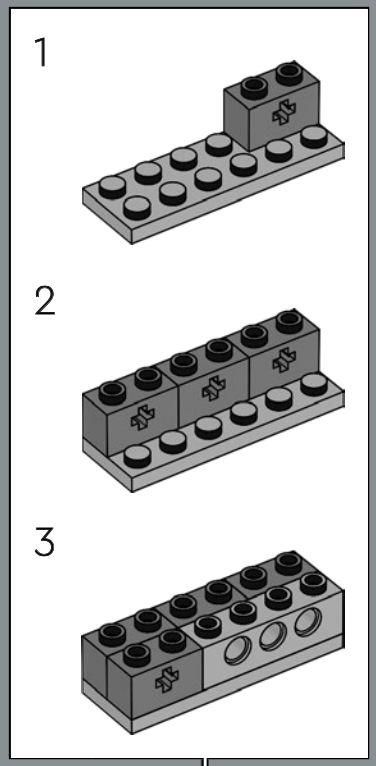


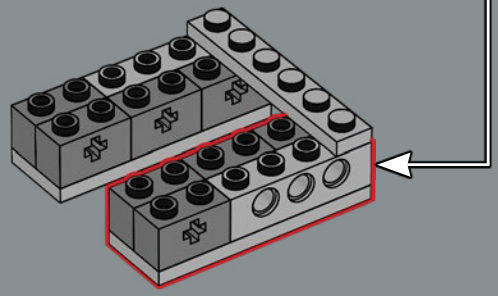

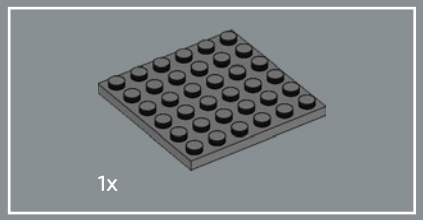


596

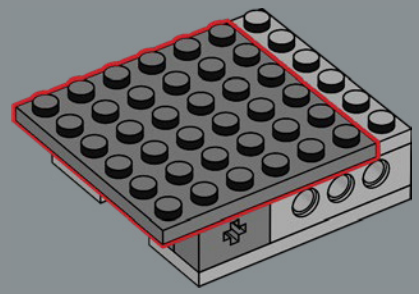

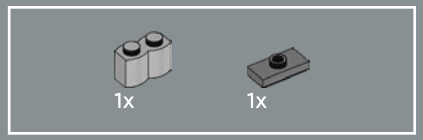


597

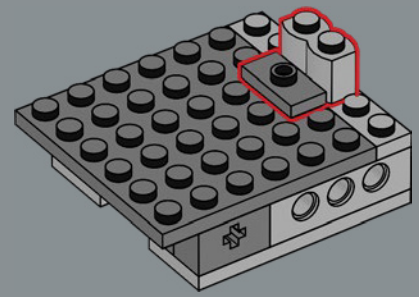

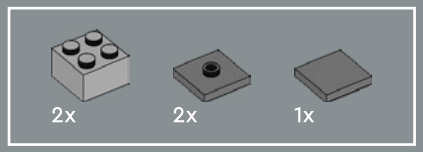


# 598

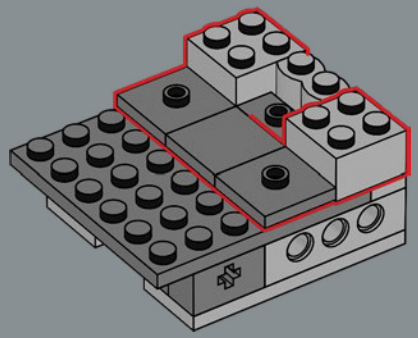

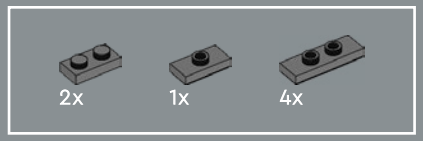


# 599

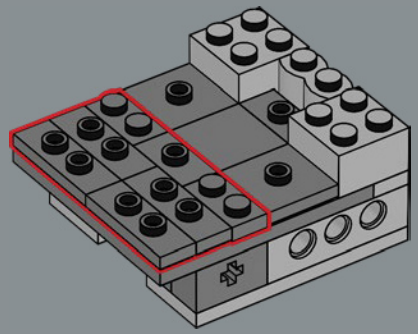

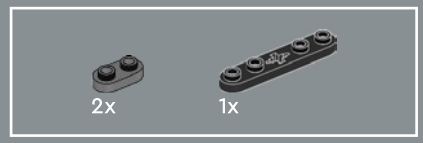


# 600

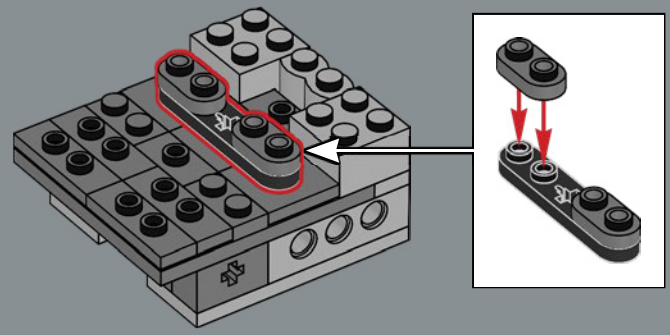

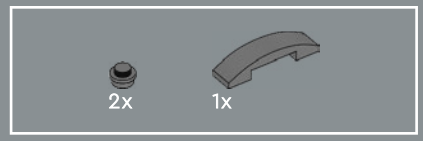


# 601

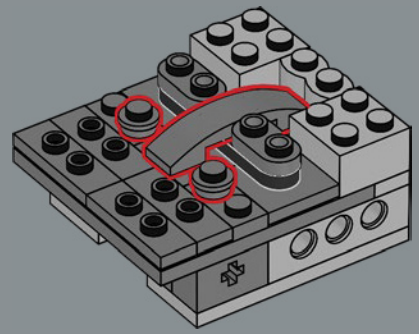

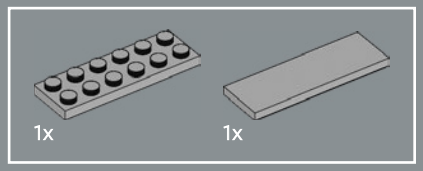


602

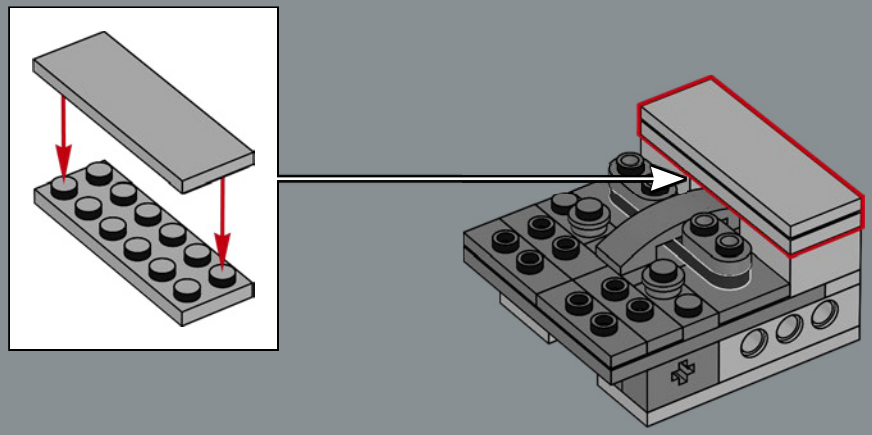

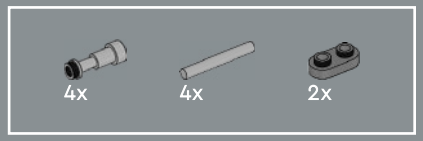


603

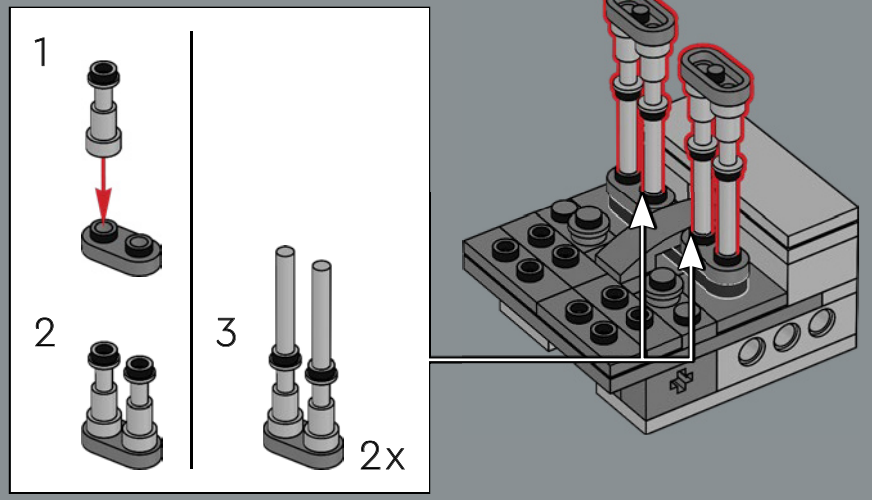





604

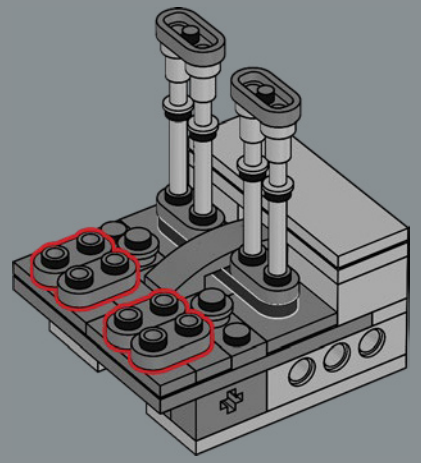

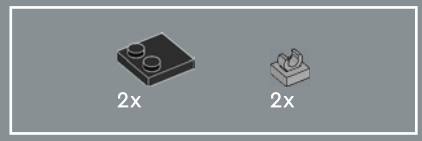


605

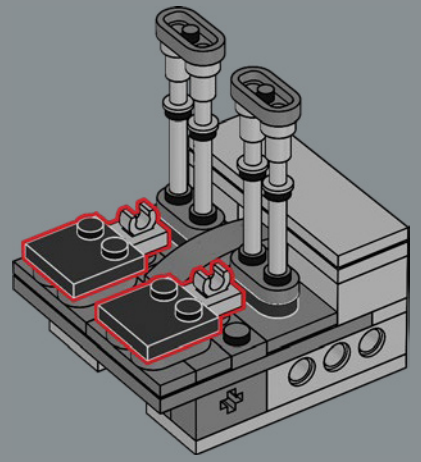

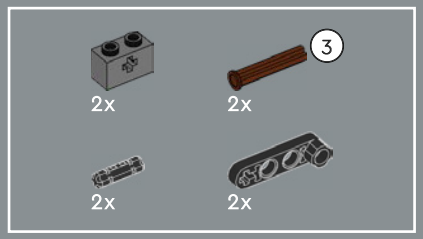


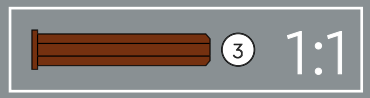


606

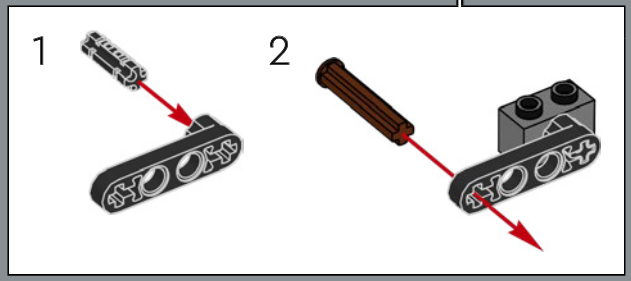


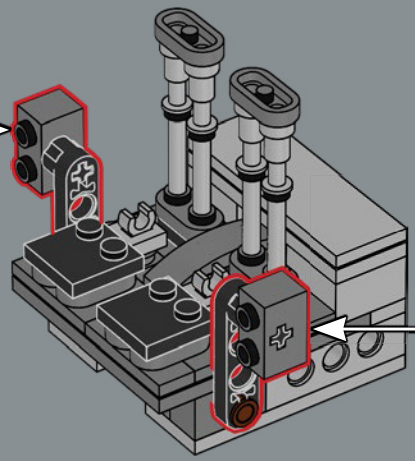

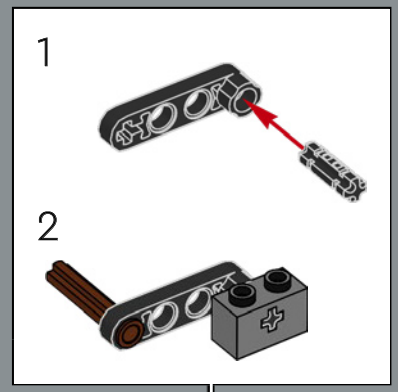


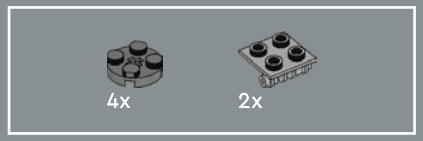


607

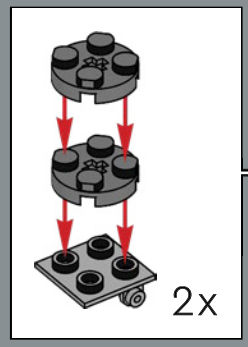


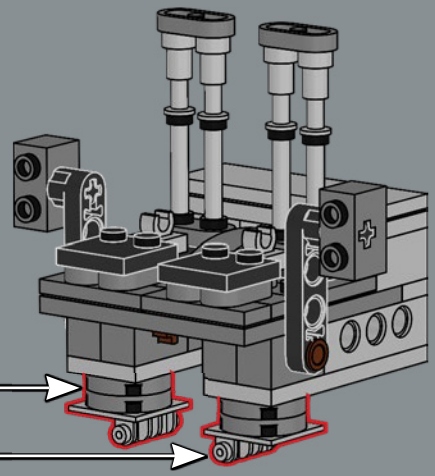

608

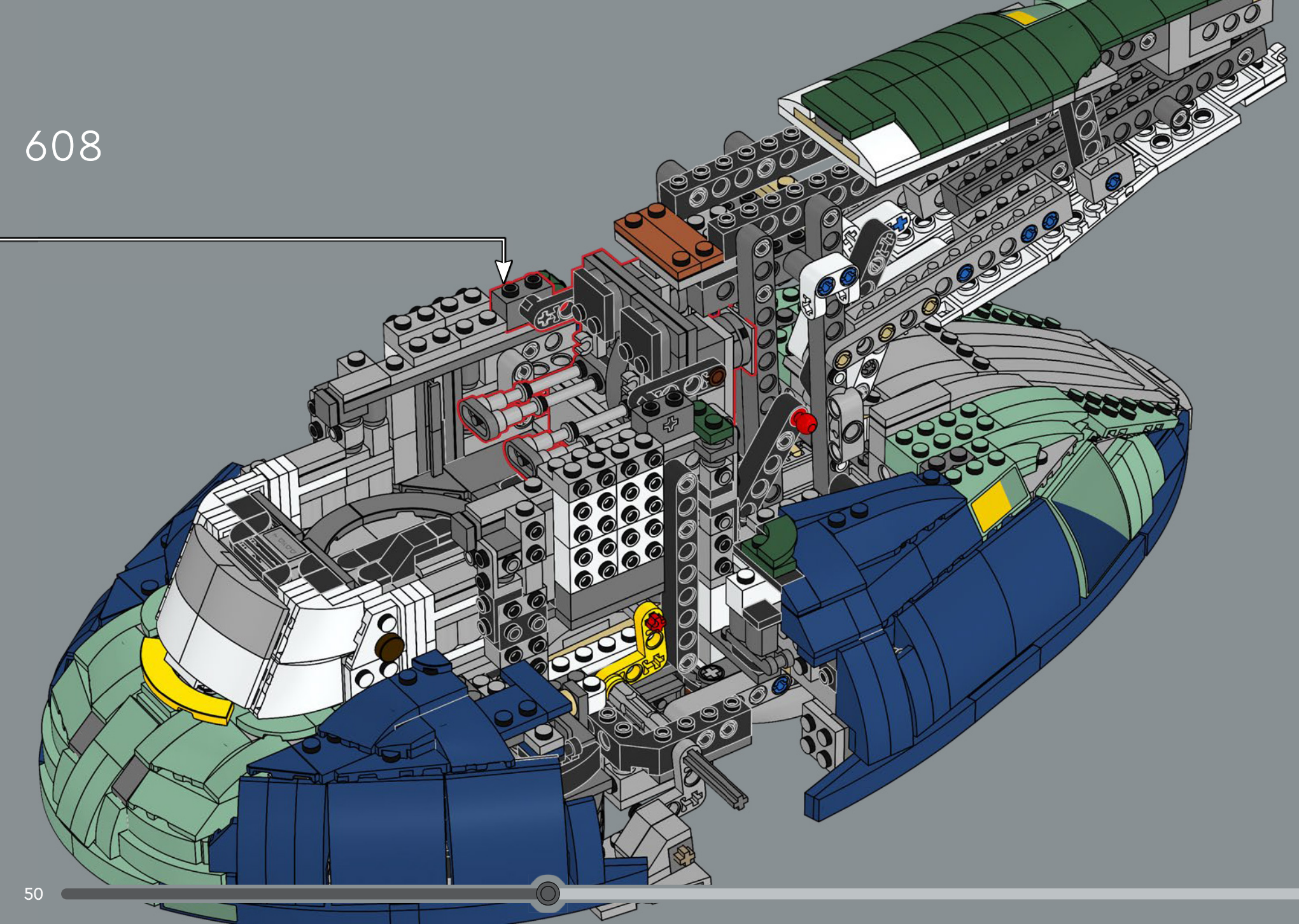

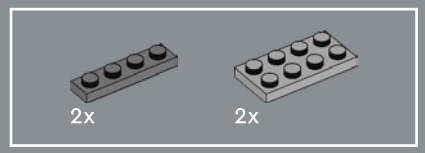


609

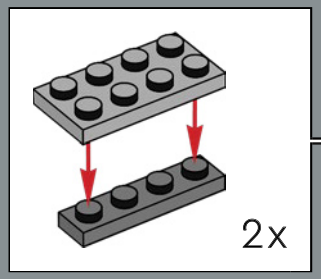

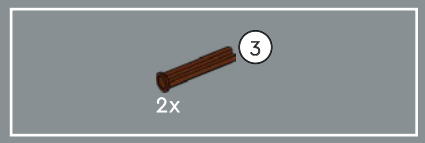


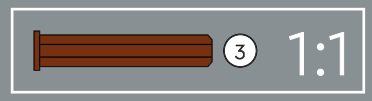


610

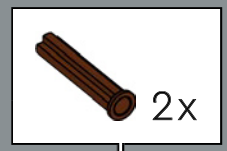

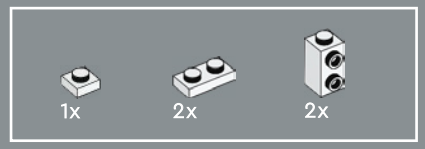


611

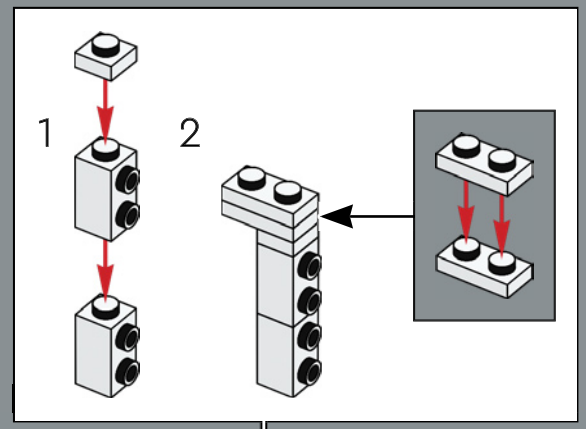

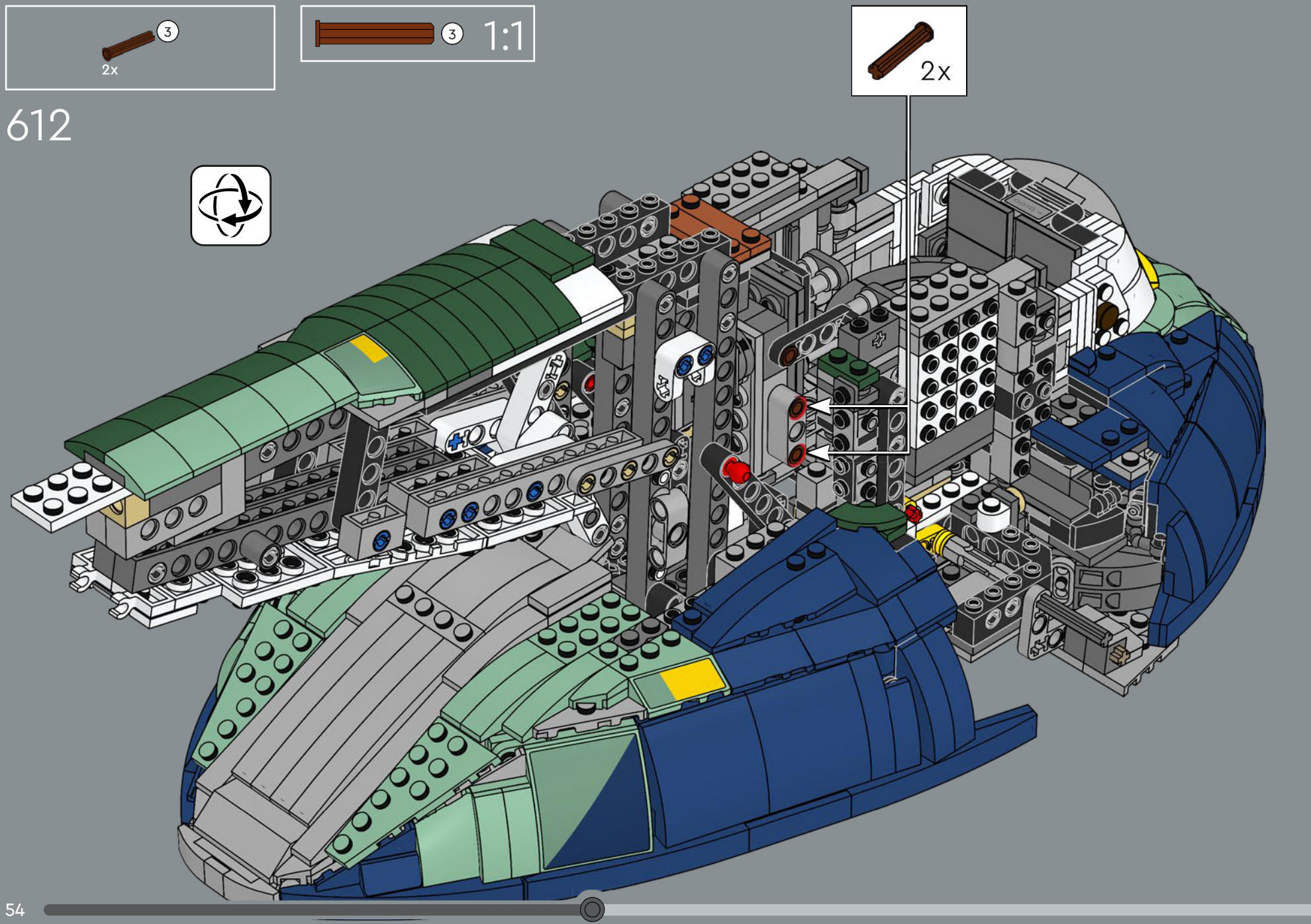
3
2x
3
1:1
2x
612

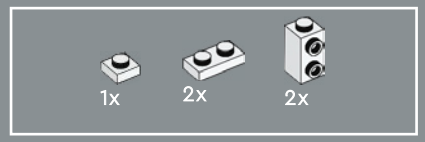


613

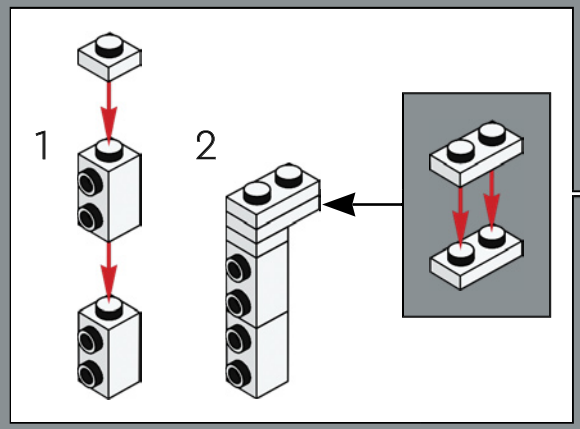

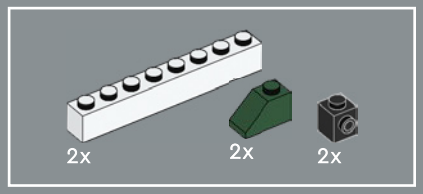


614



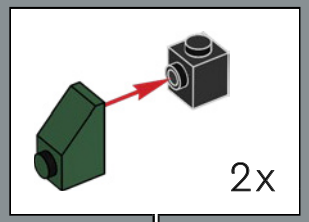

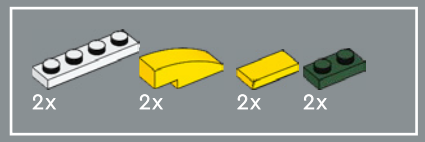


615

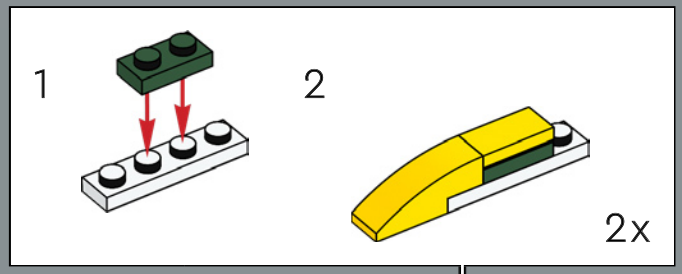

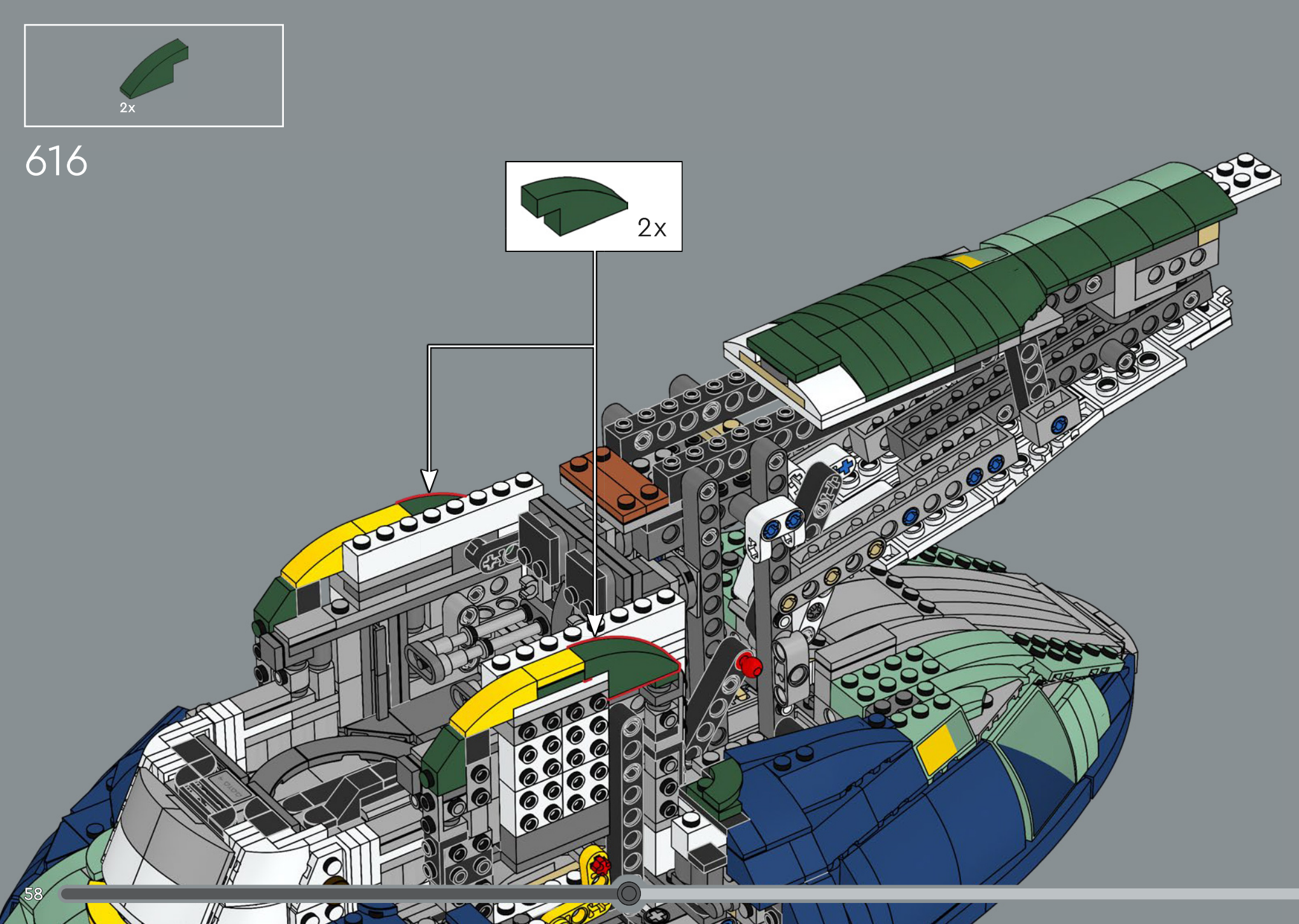
2x
616
2x

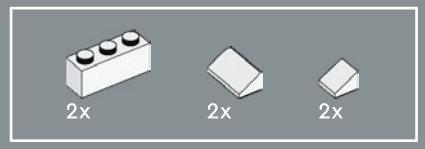


617

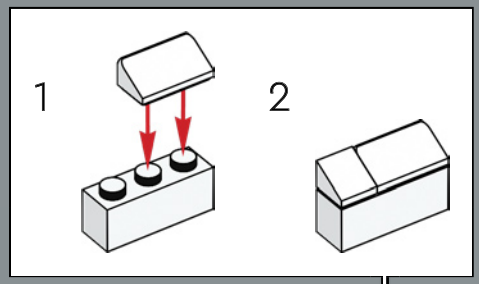


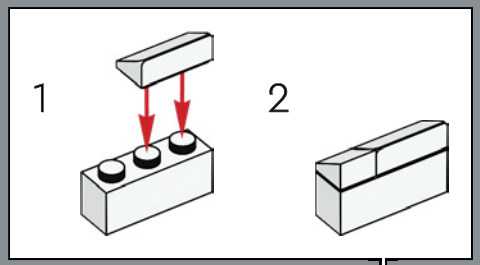



2x

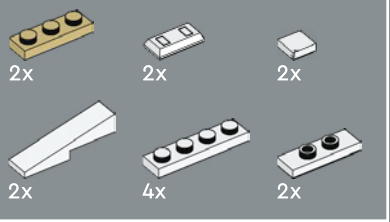


618

1

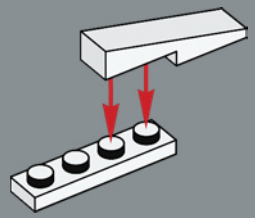

2

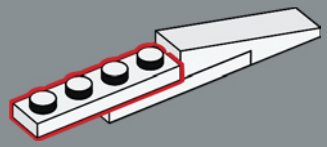

3

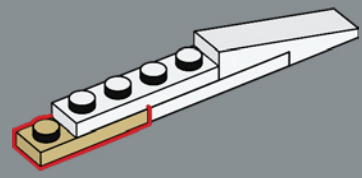

4

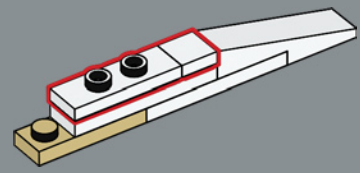

5

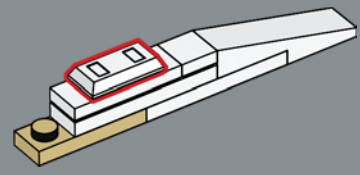

2x

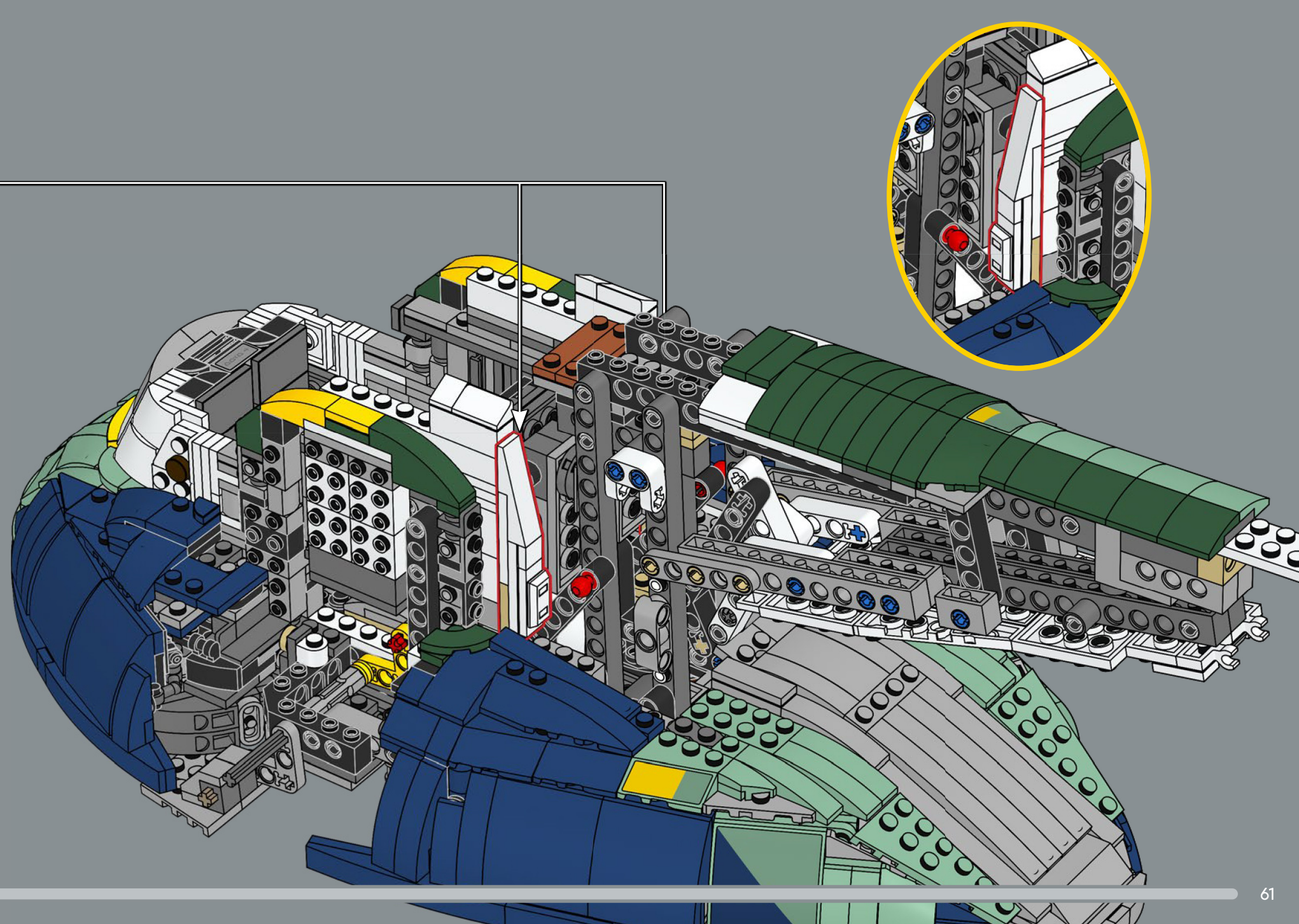

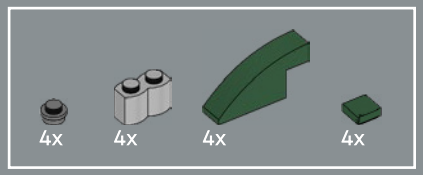


619

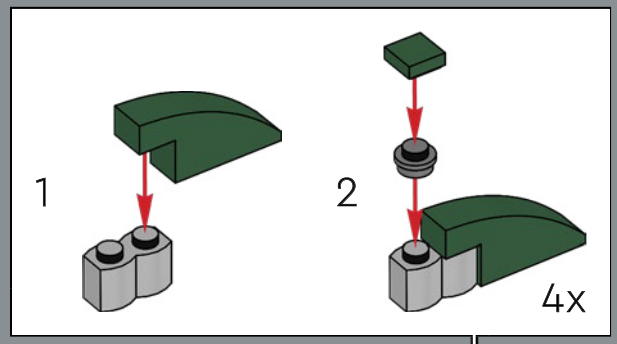




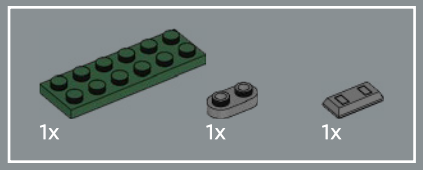


620

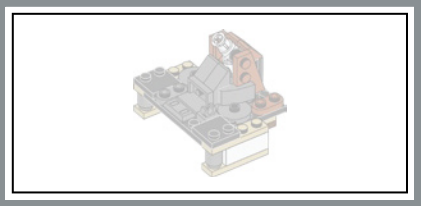

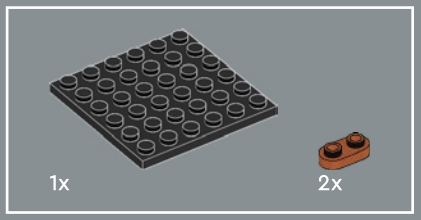


621

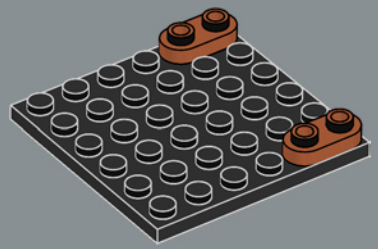

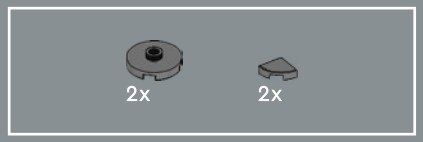


622

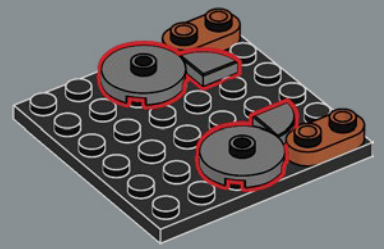

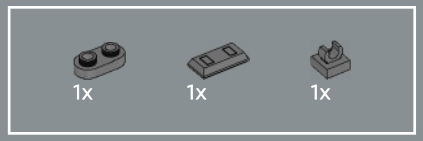


623

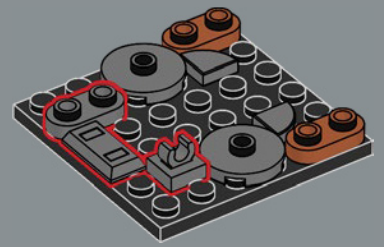

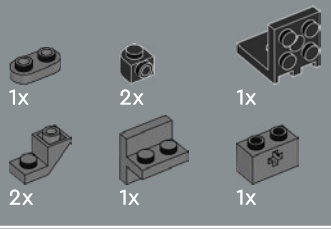


624

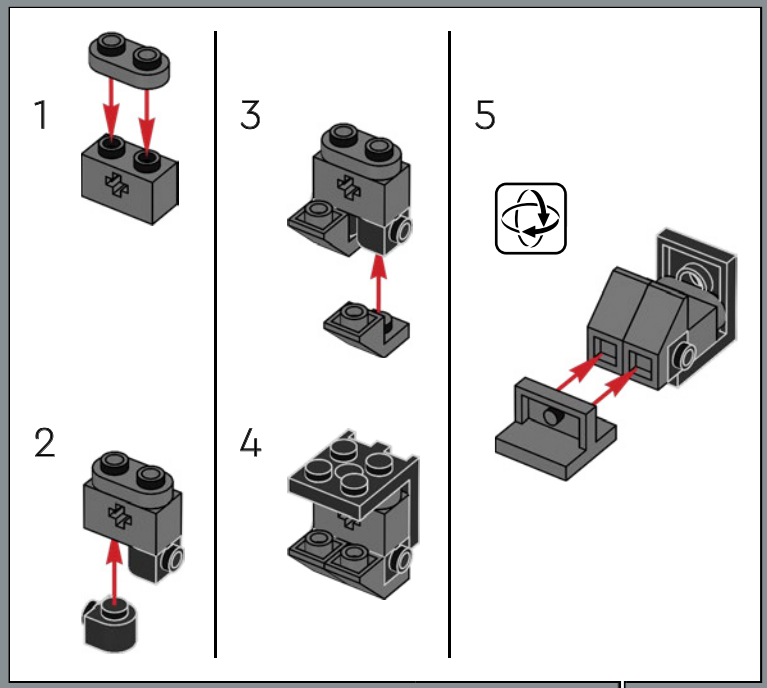


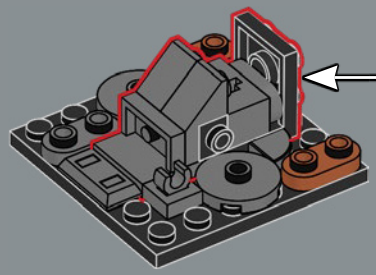

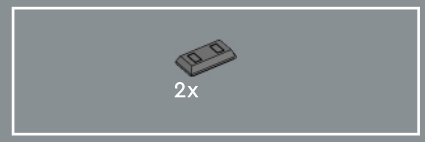


625

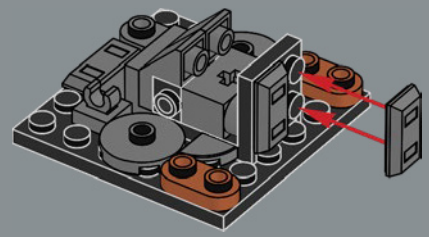




626

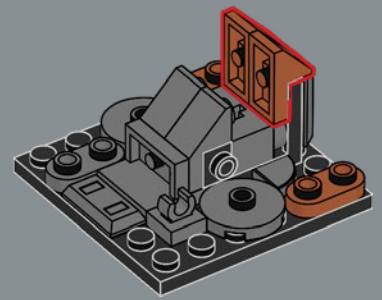

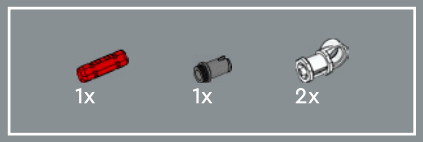


627

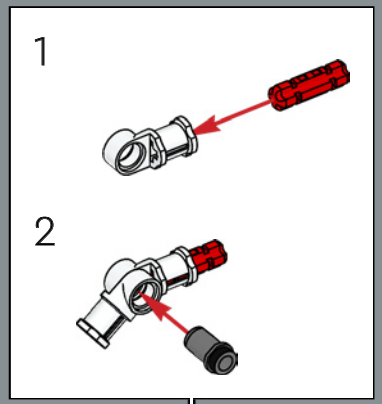


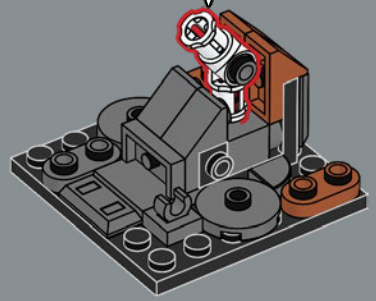

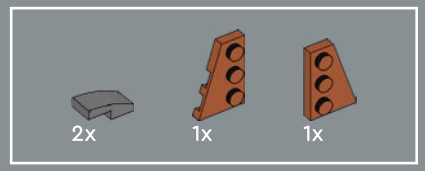


628

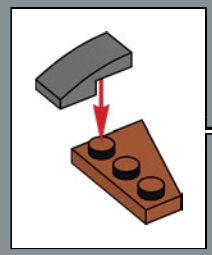

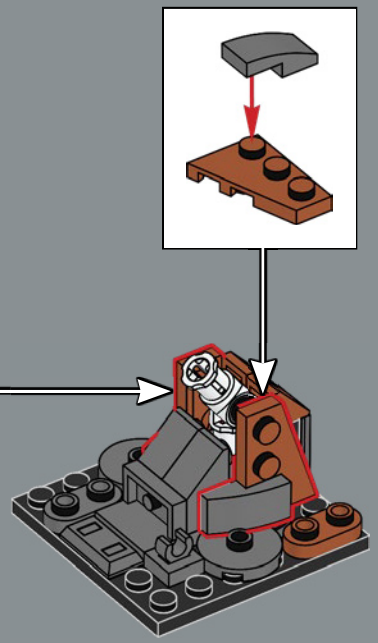

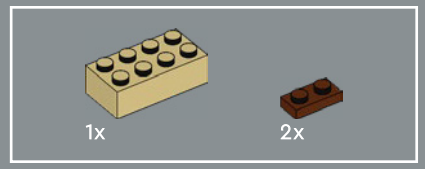


629



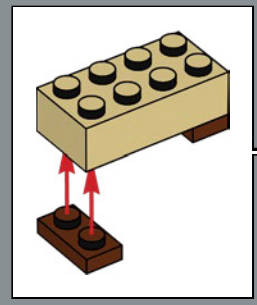

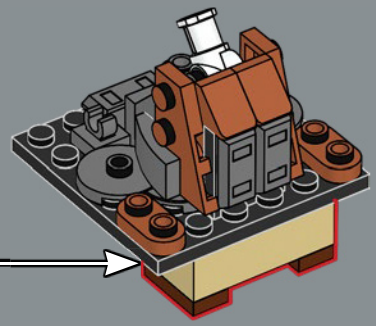

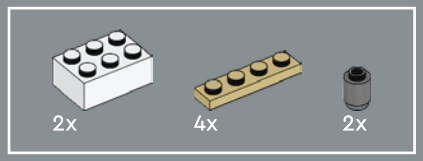


# 630

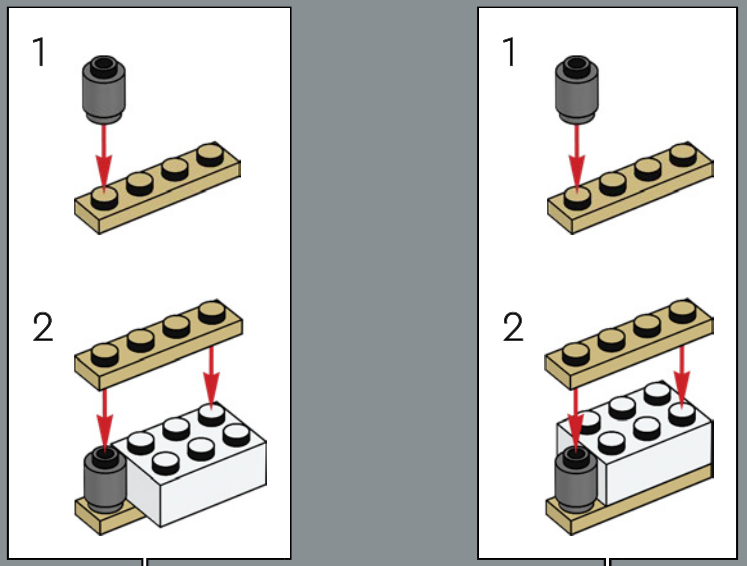




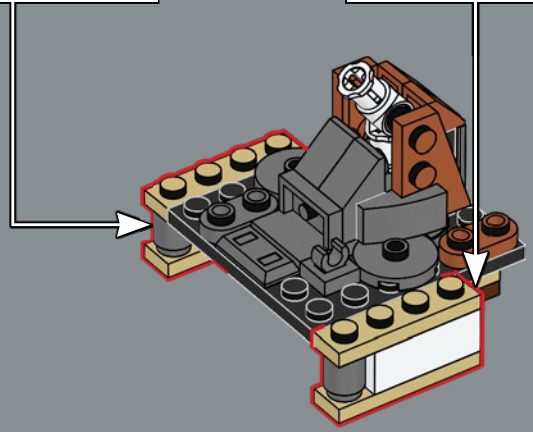

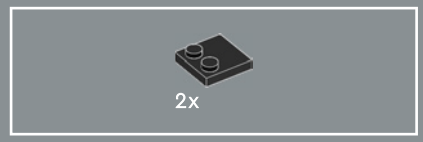


# 631

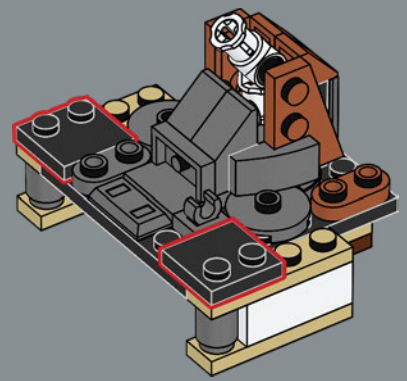

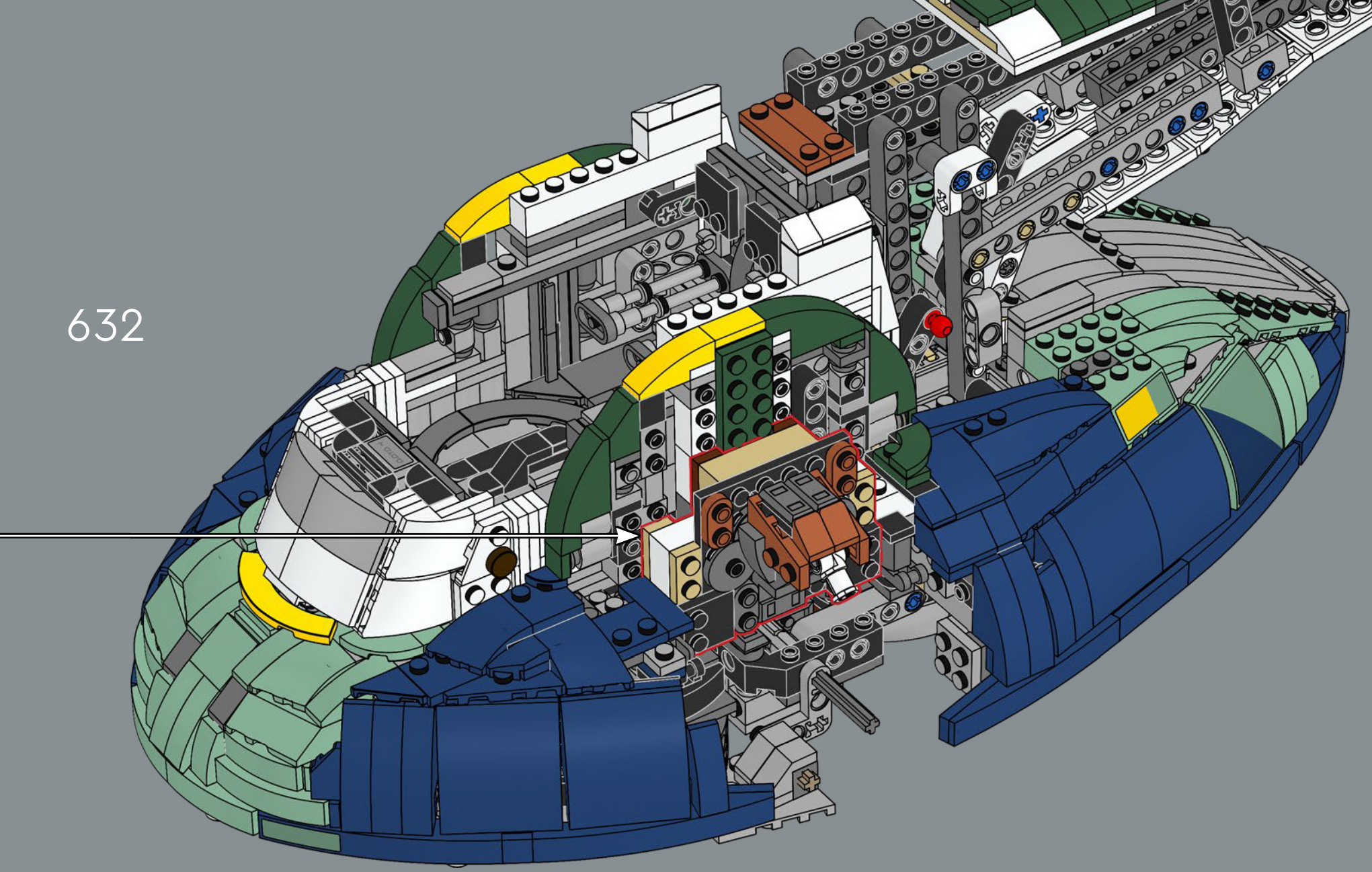
632

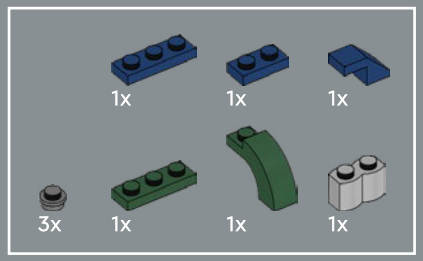


633

1

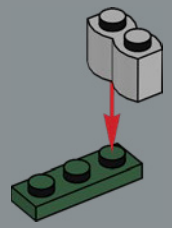

2

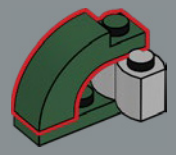

3

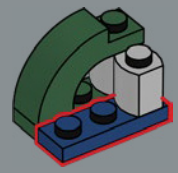

4

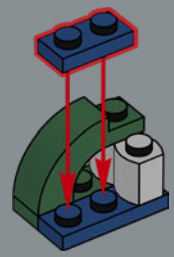

5

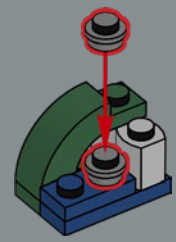

6

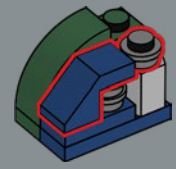

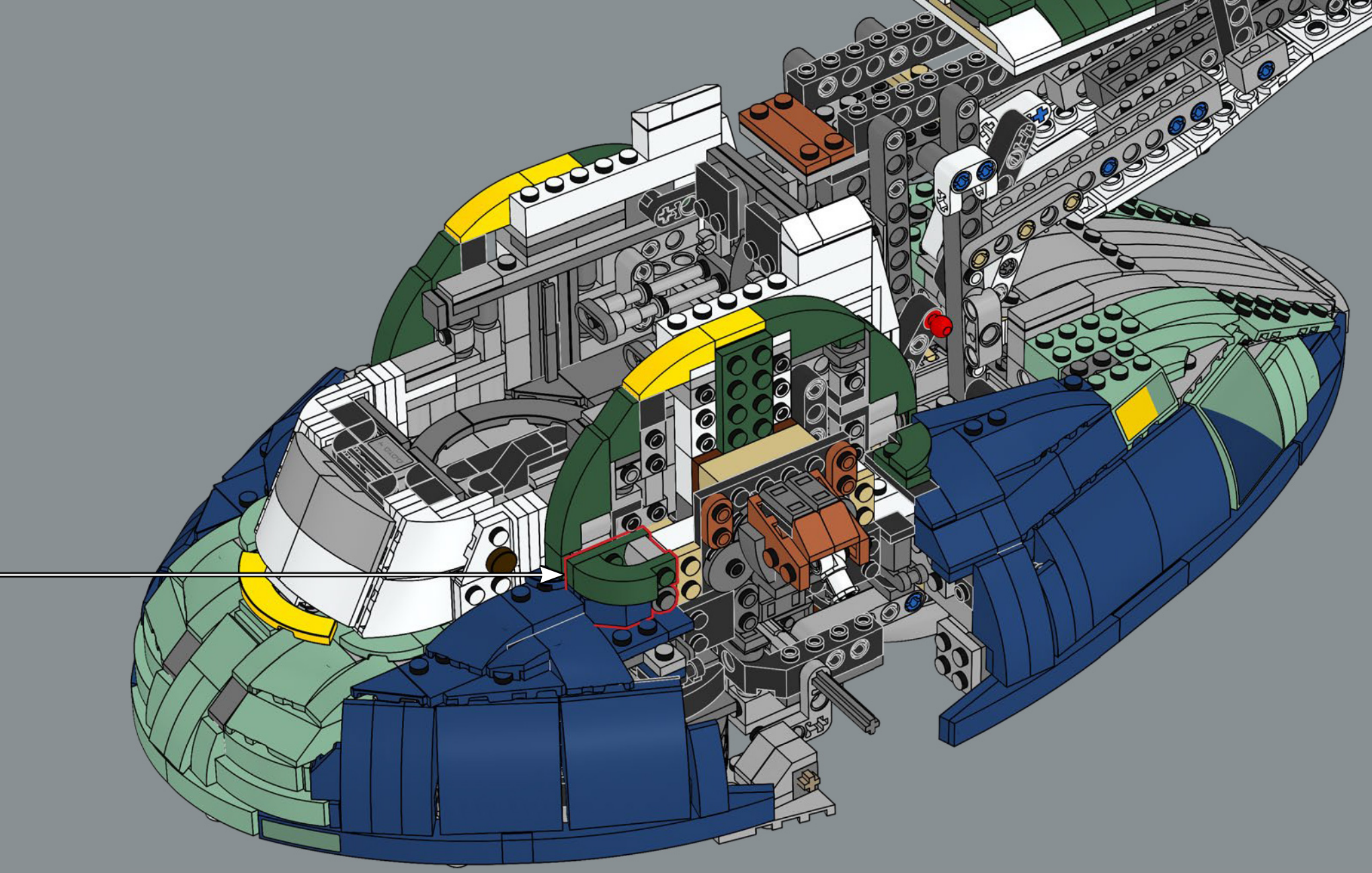




634

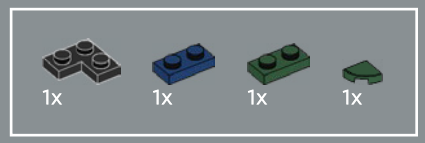


635

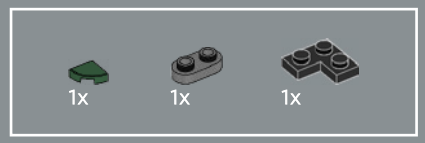


636

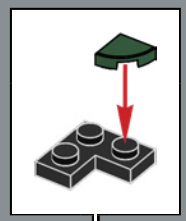

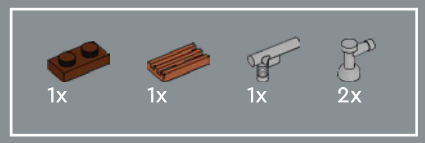


637

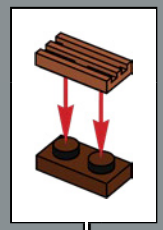

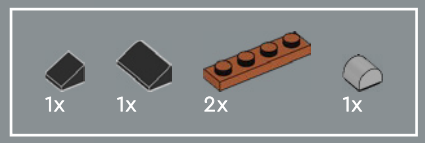


638

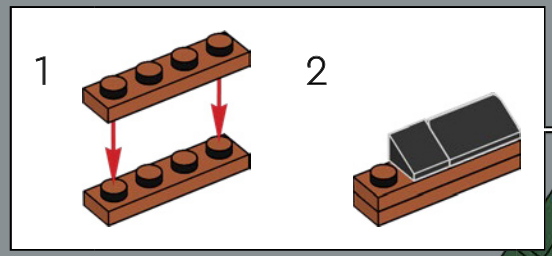




639

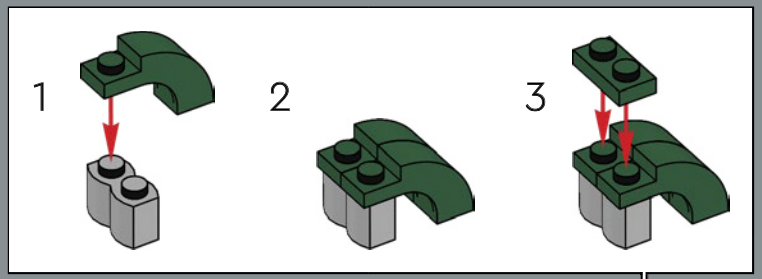

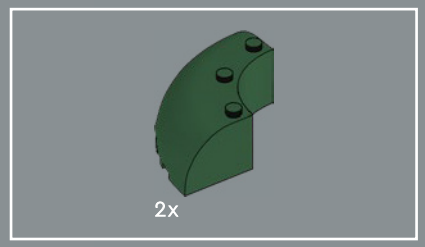


640

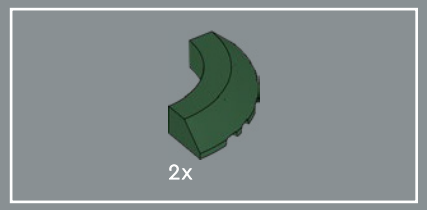


641

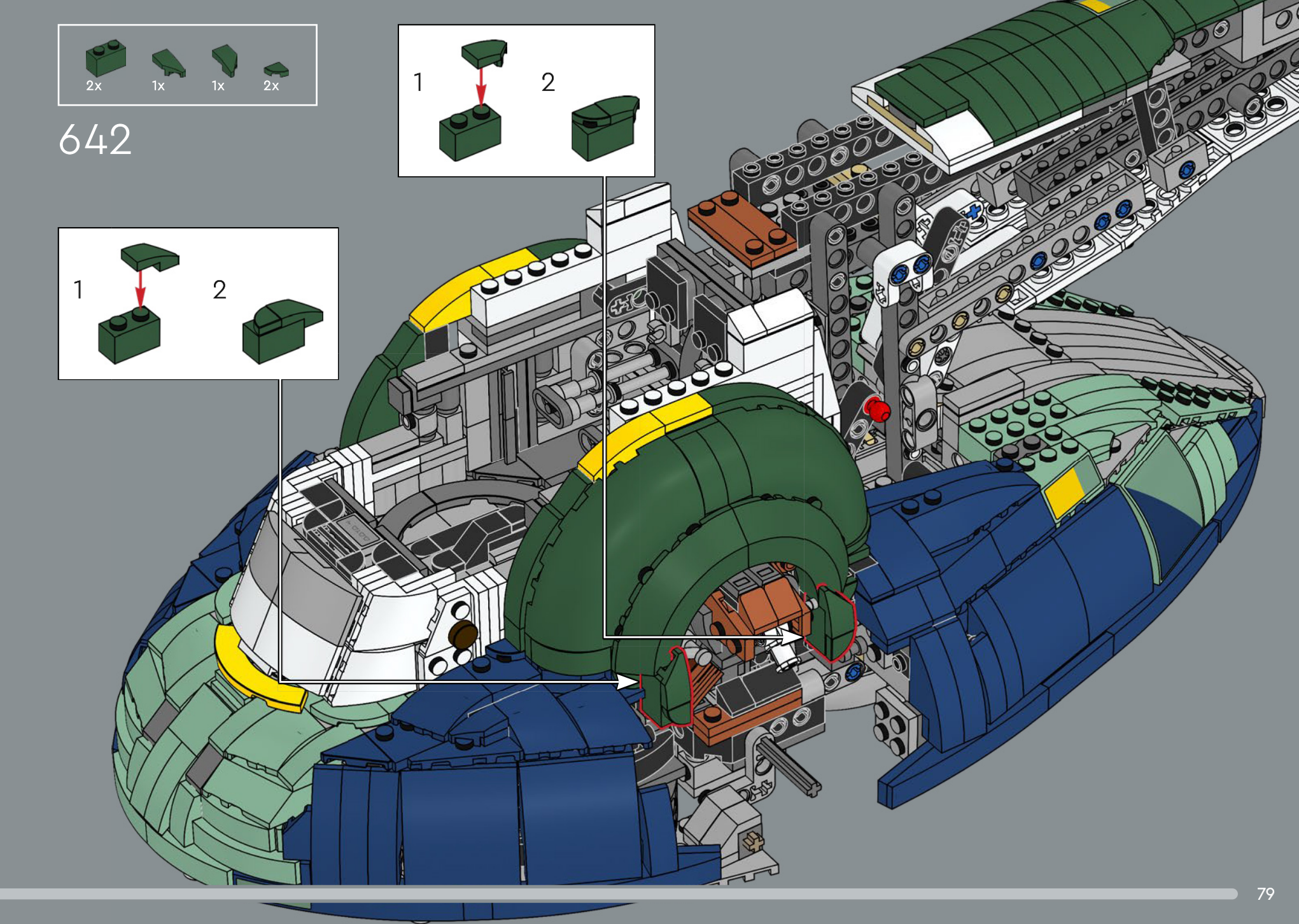
2x
1x
1x
2x
642
1
2
1
2

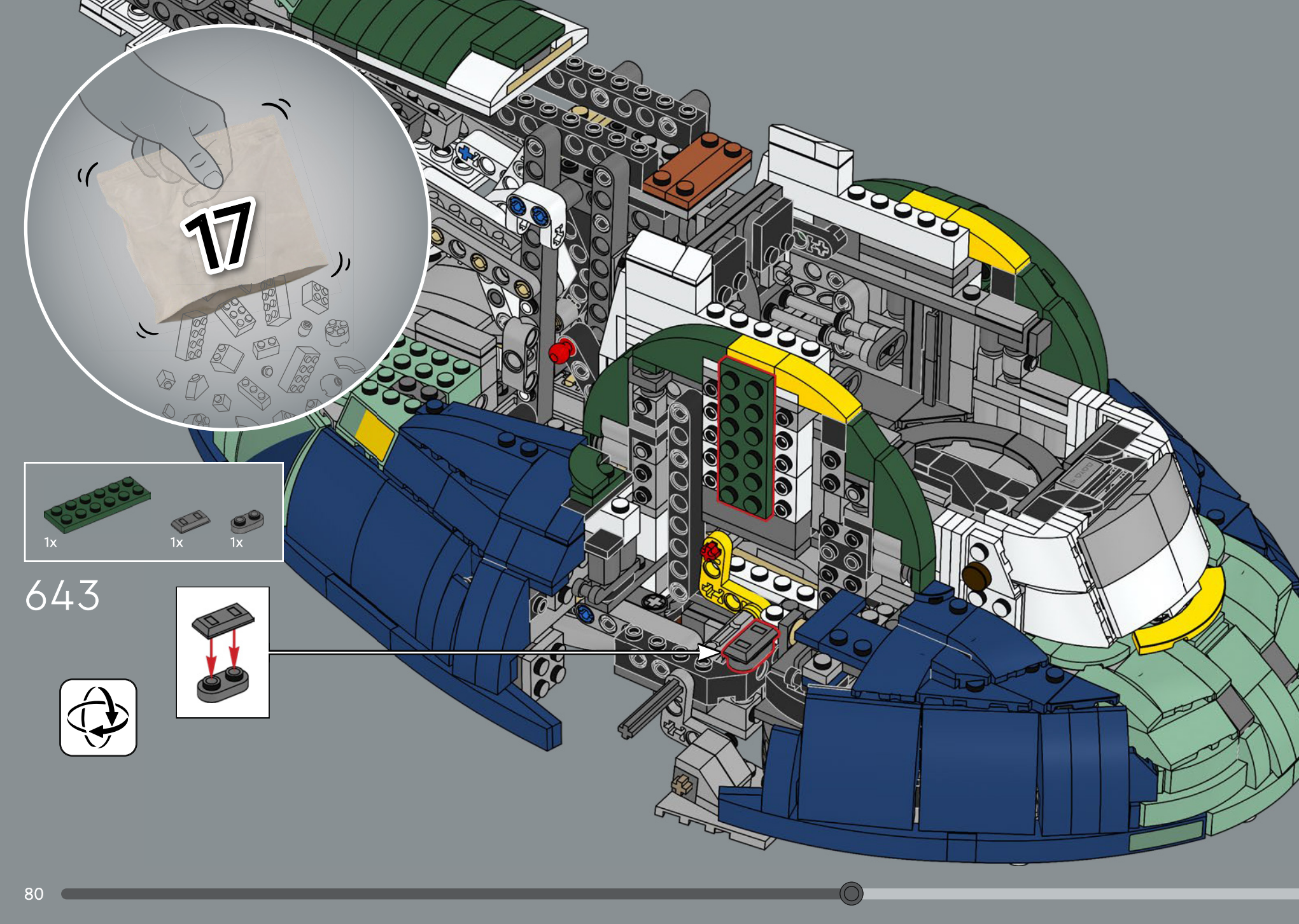
17
1x
1x
1x
643

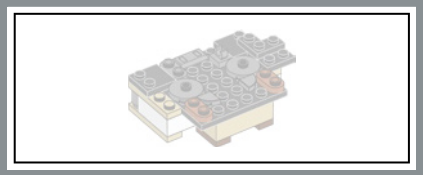

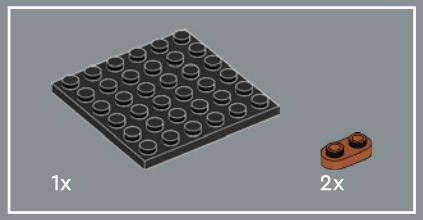


644

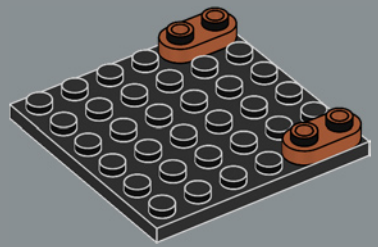

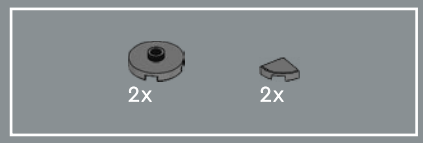


645

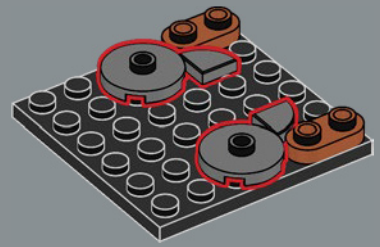

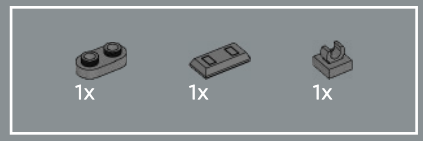


646

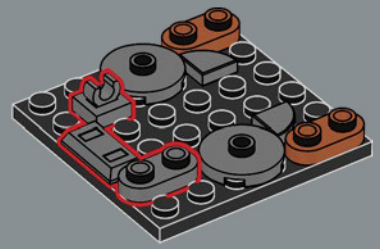

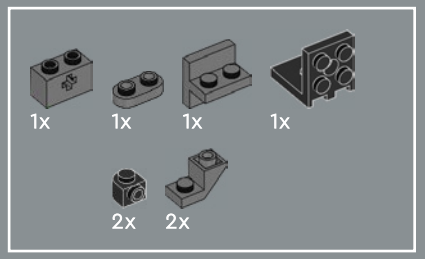


647

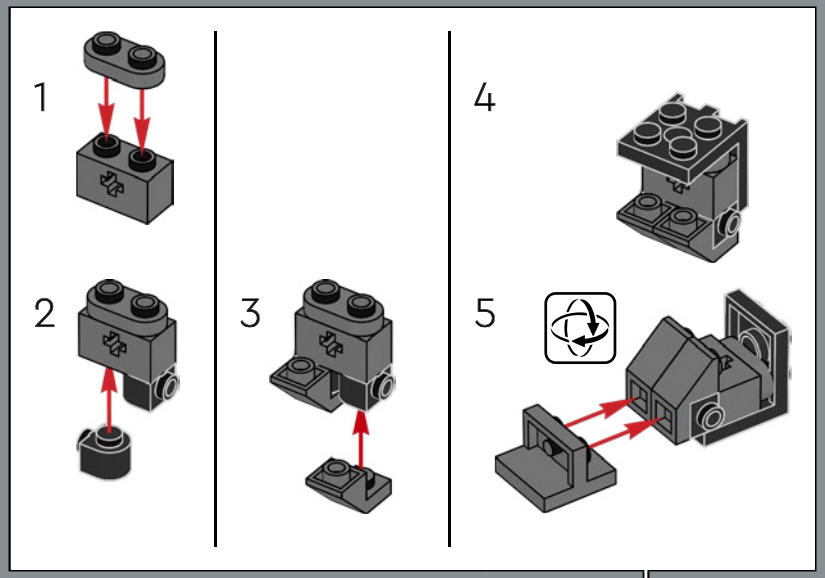


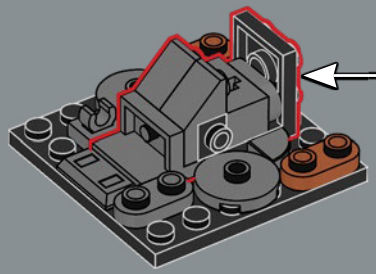

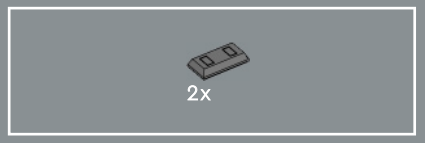


648

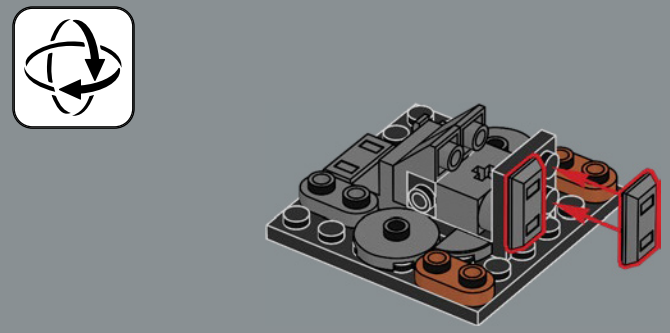

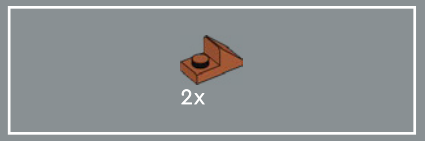


649

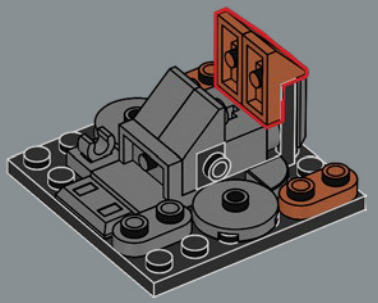

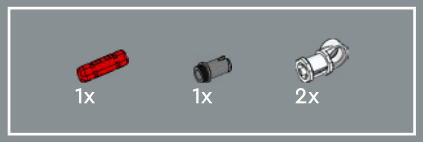


650

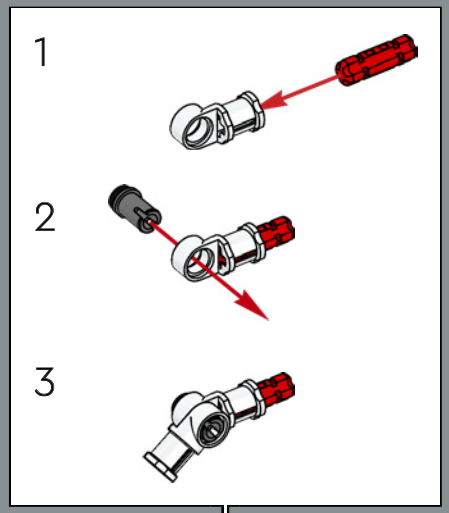


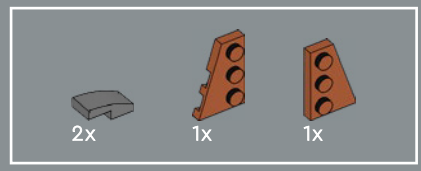


651

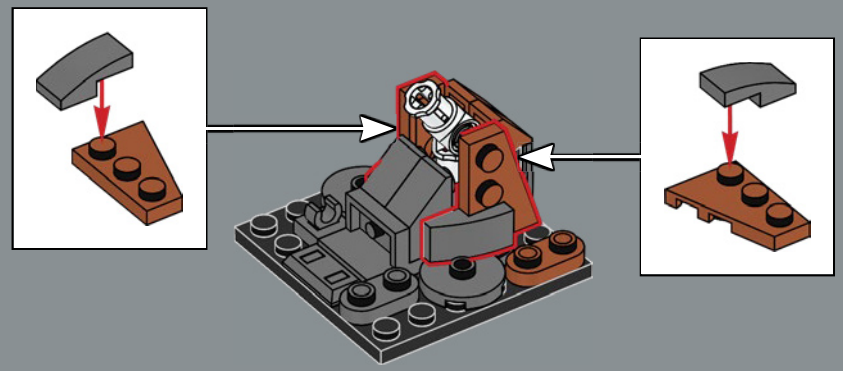

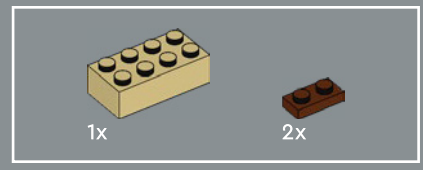


652

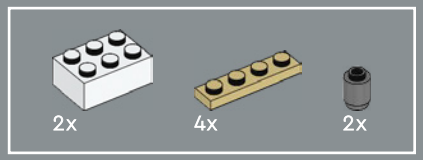


653

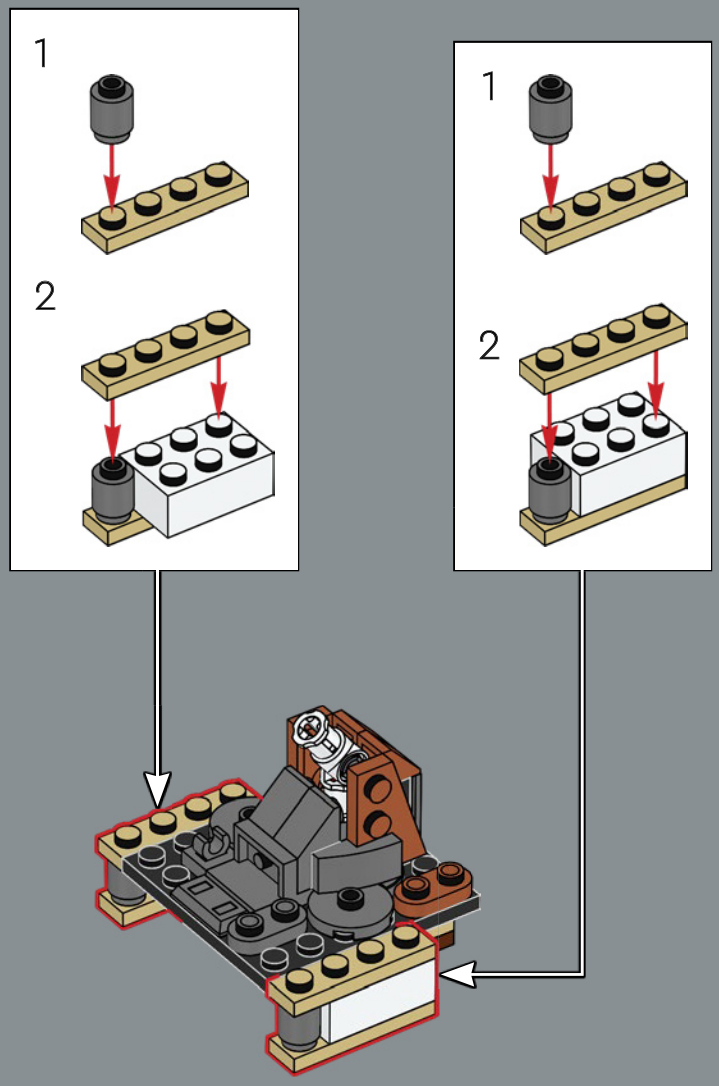


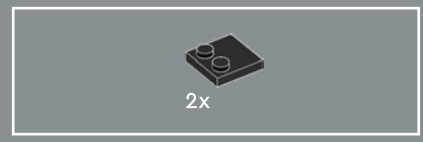


654

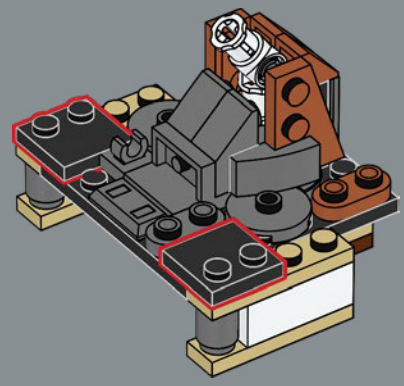

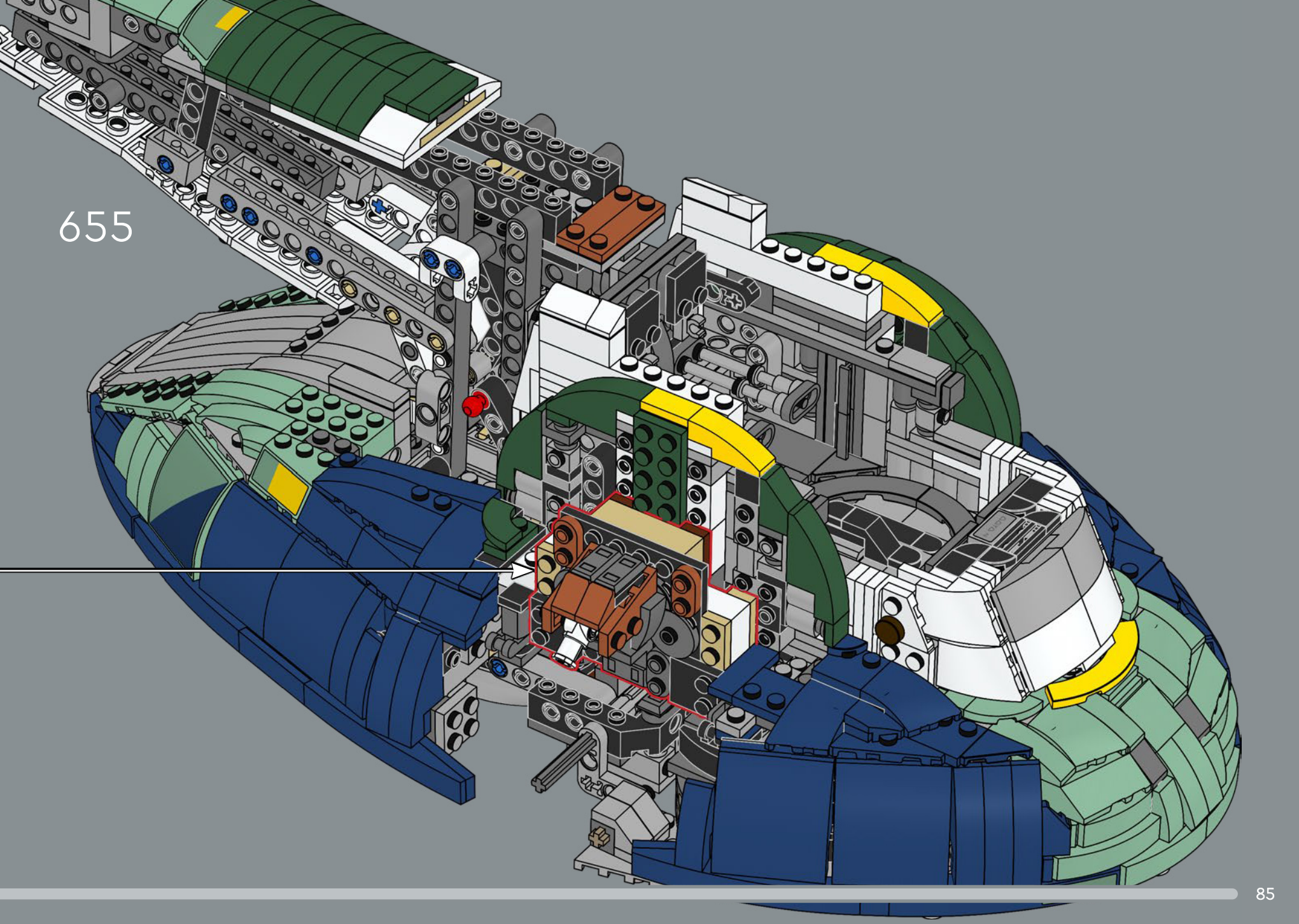
655

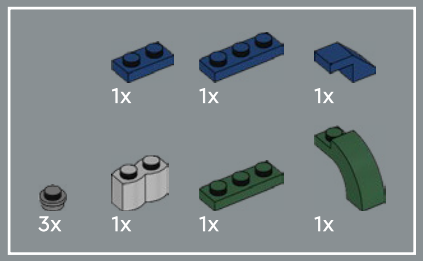


# 656

1

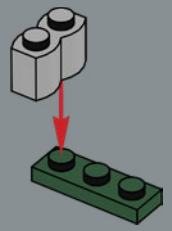

2

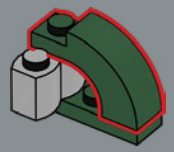

3

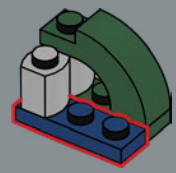

4

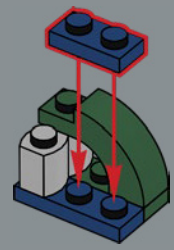

5

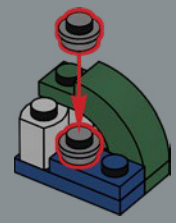

6

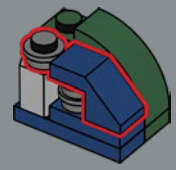

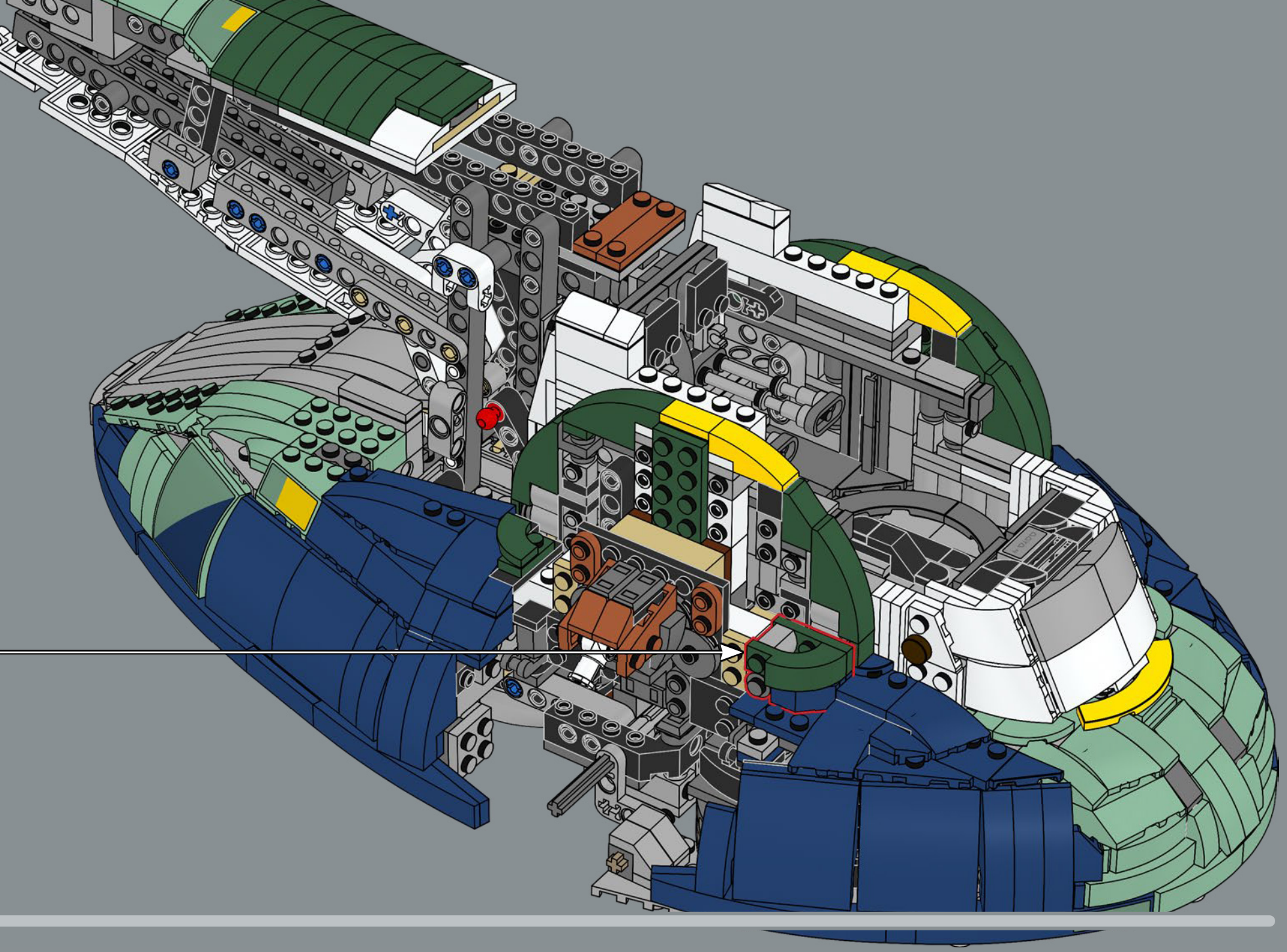

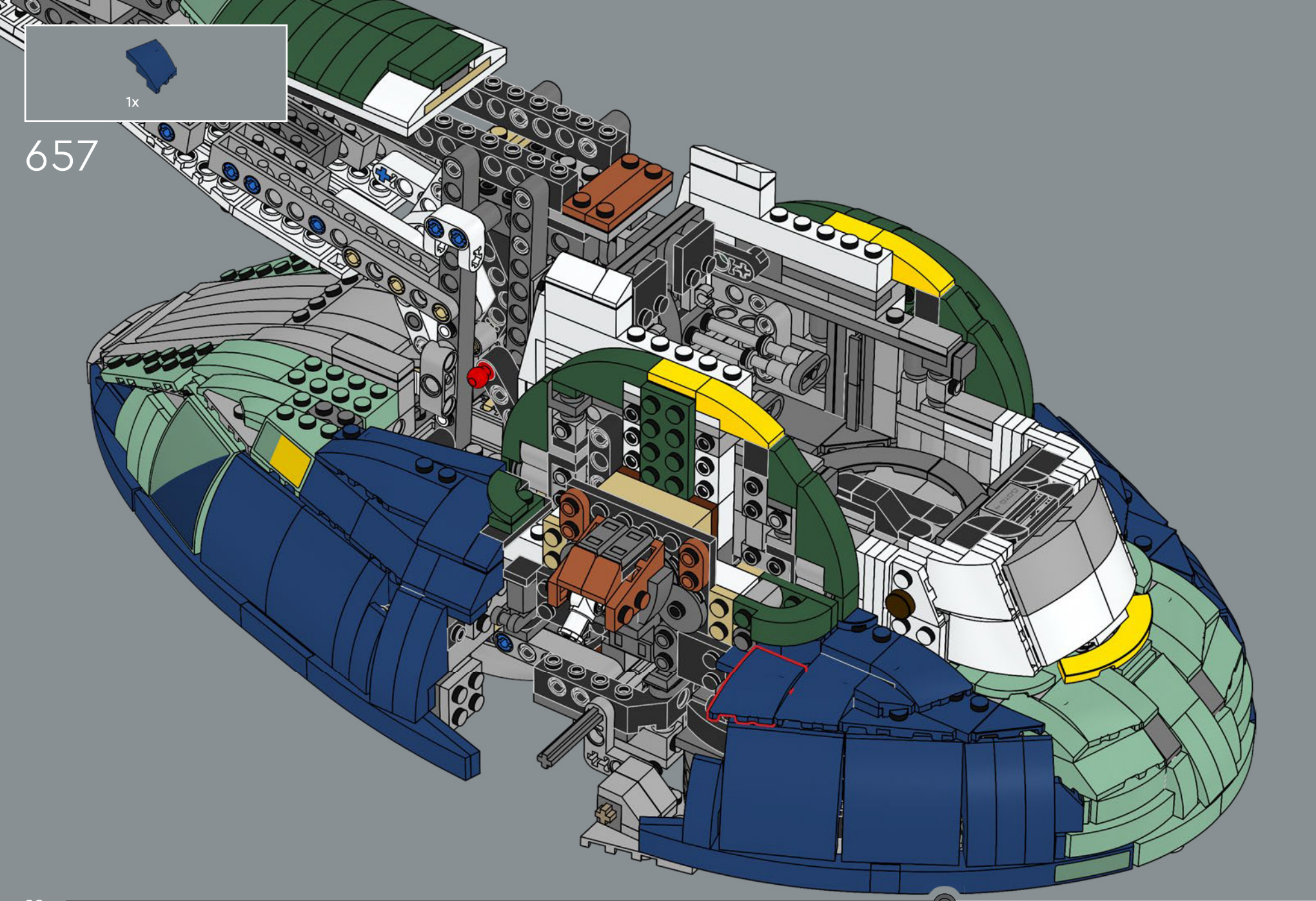
1x
657

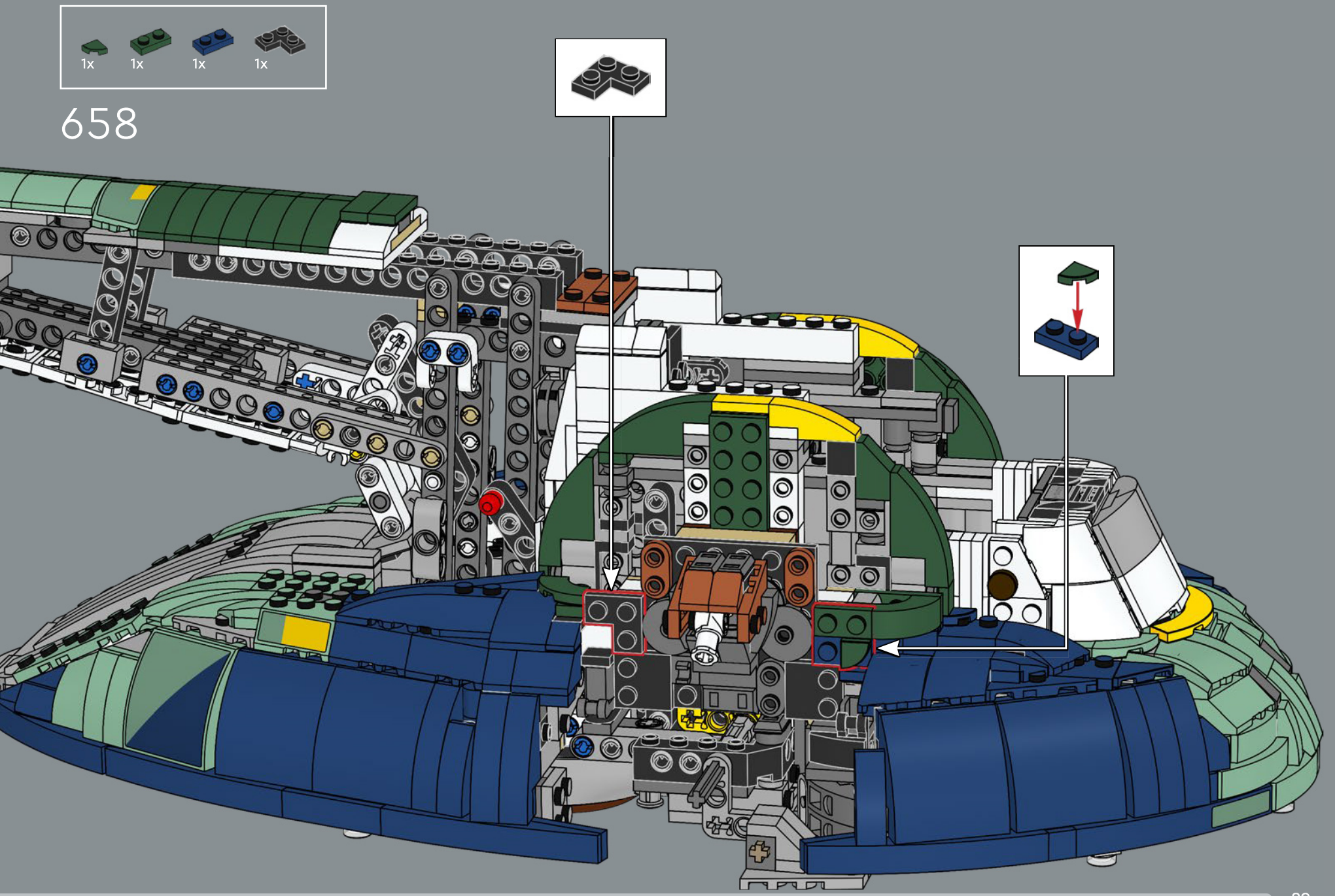


658

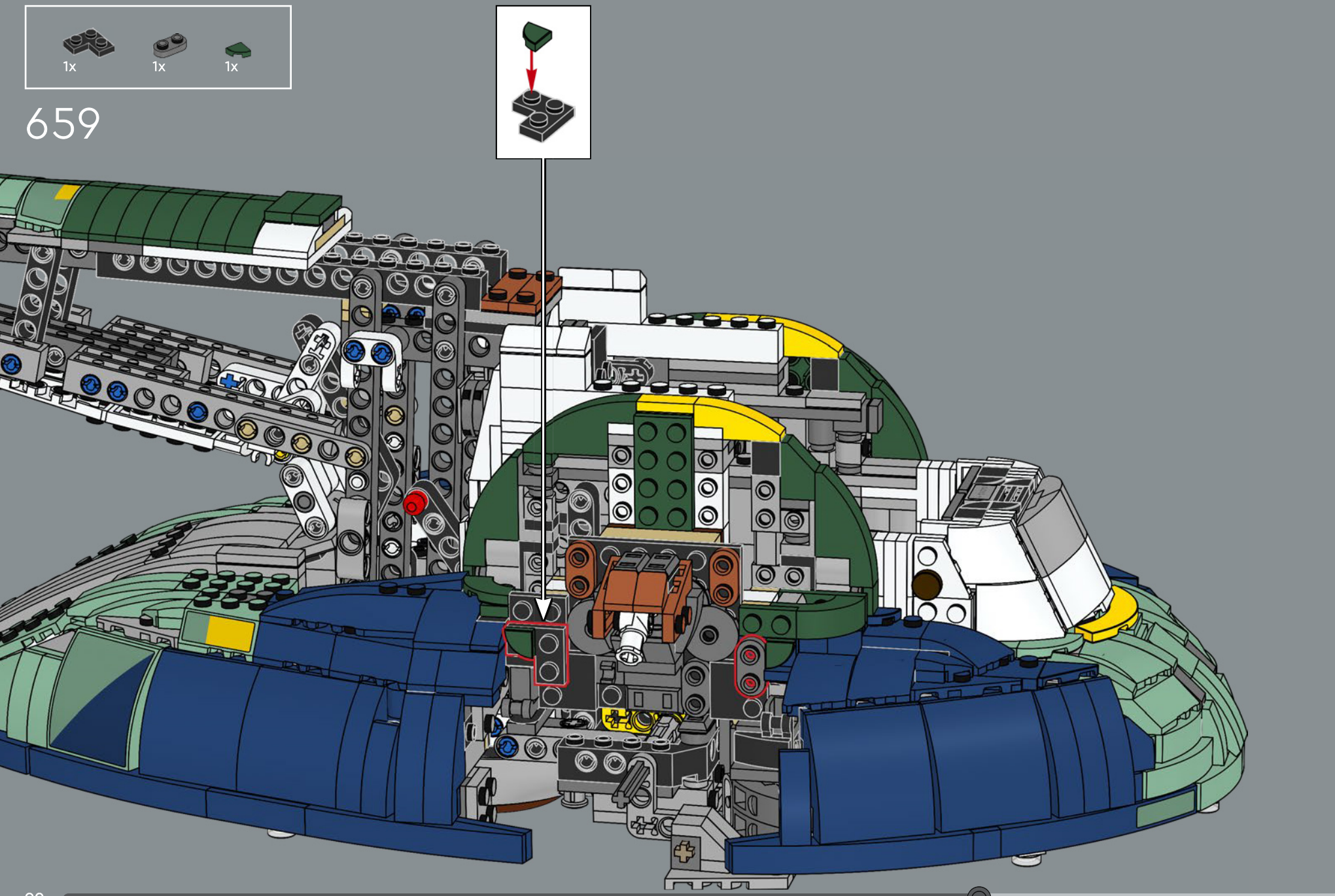


659

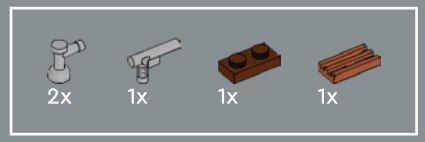


660

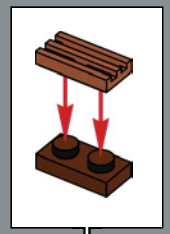

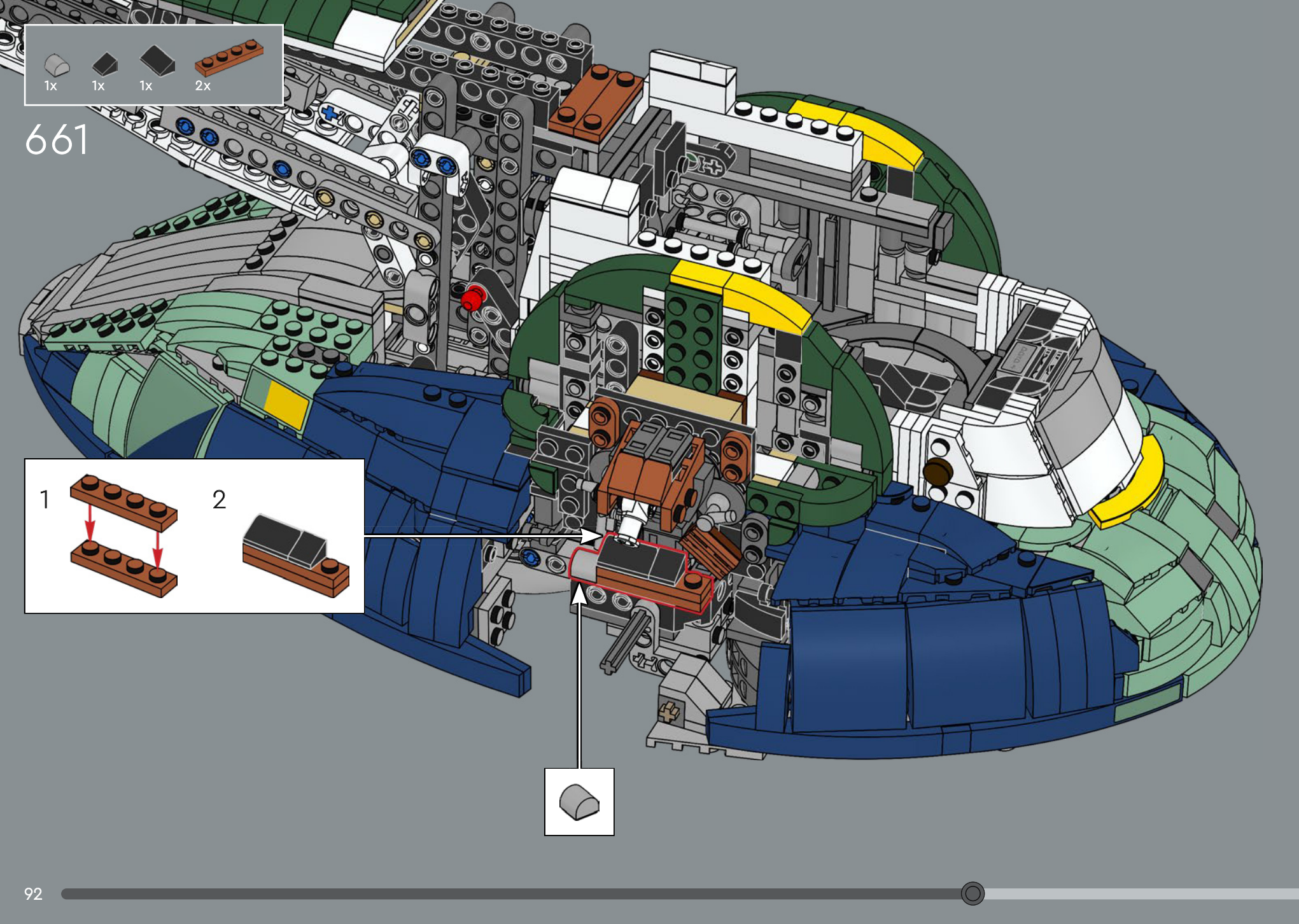
1x
1x
1x
2x
661
1
2

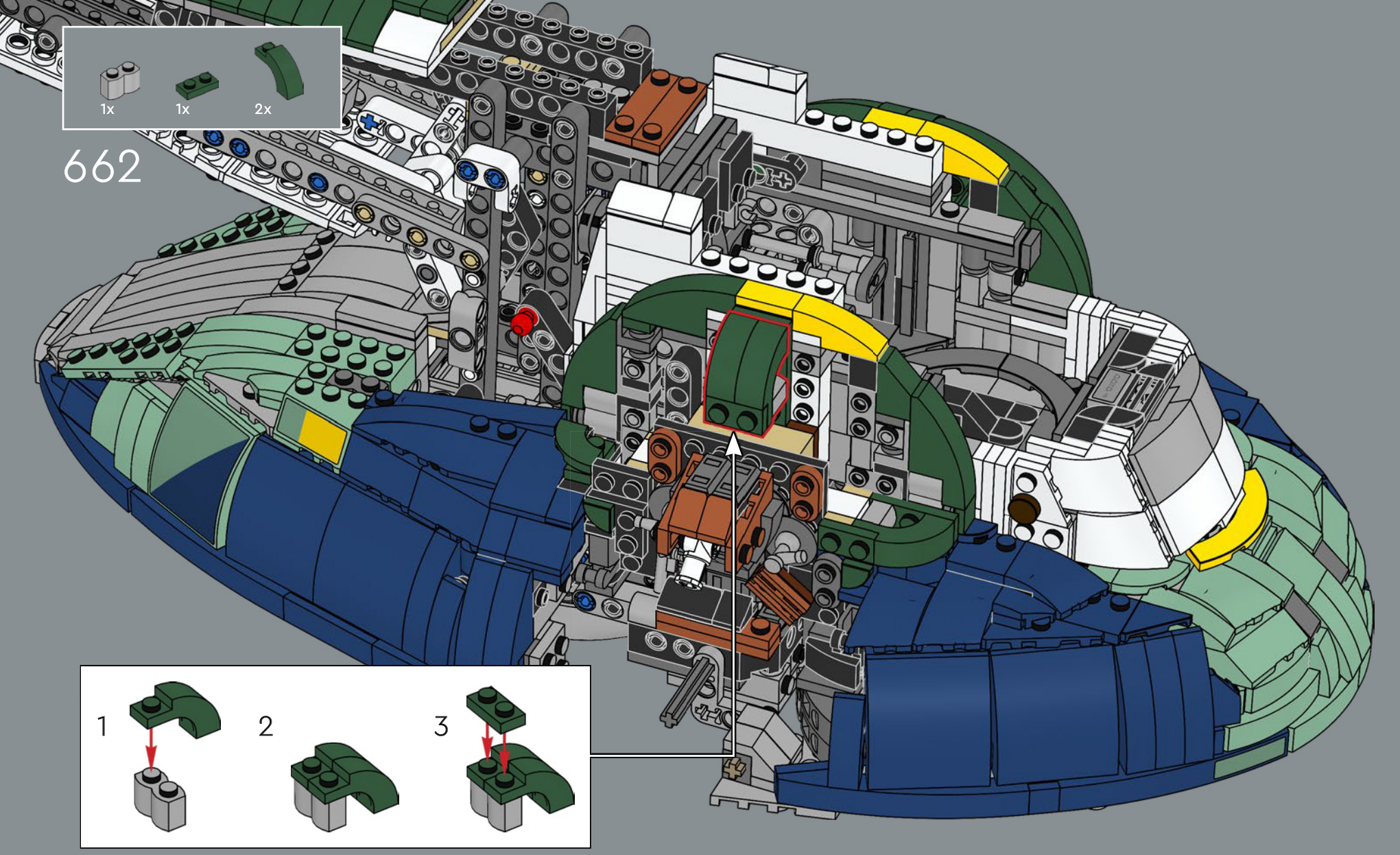
1x
1x
2x
662
1
2
3

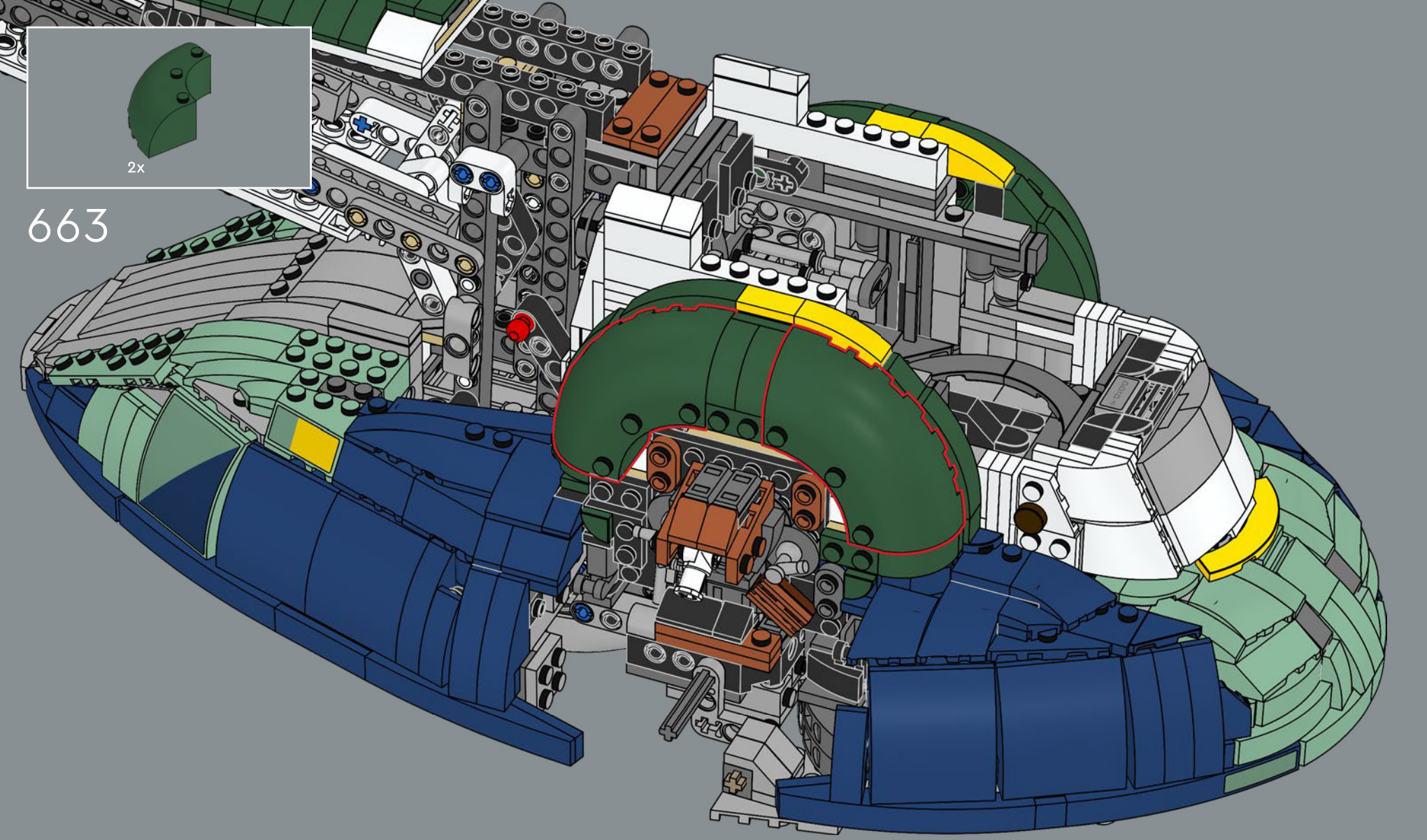


663

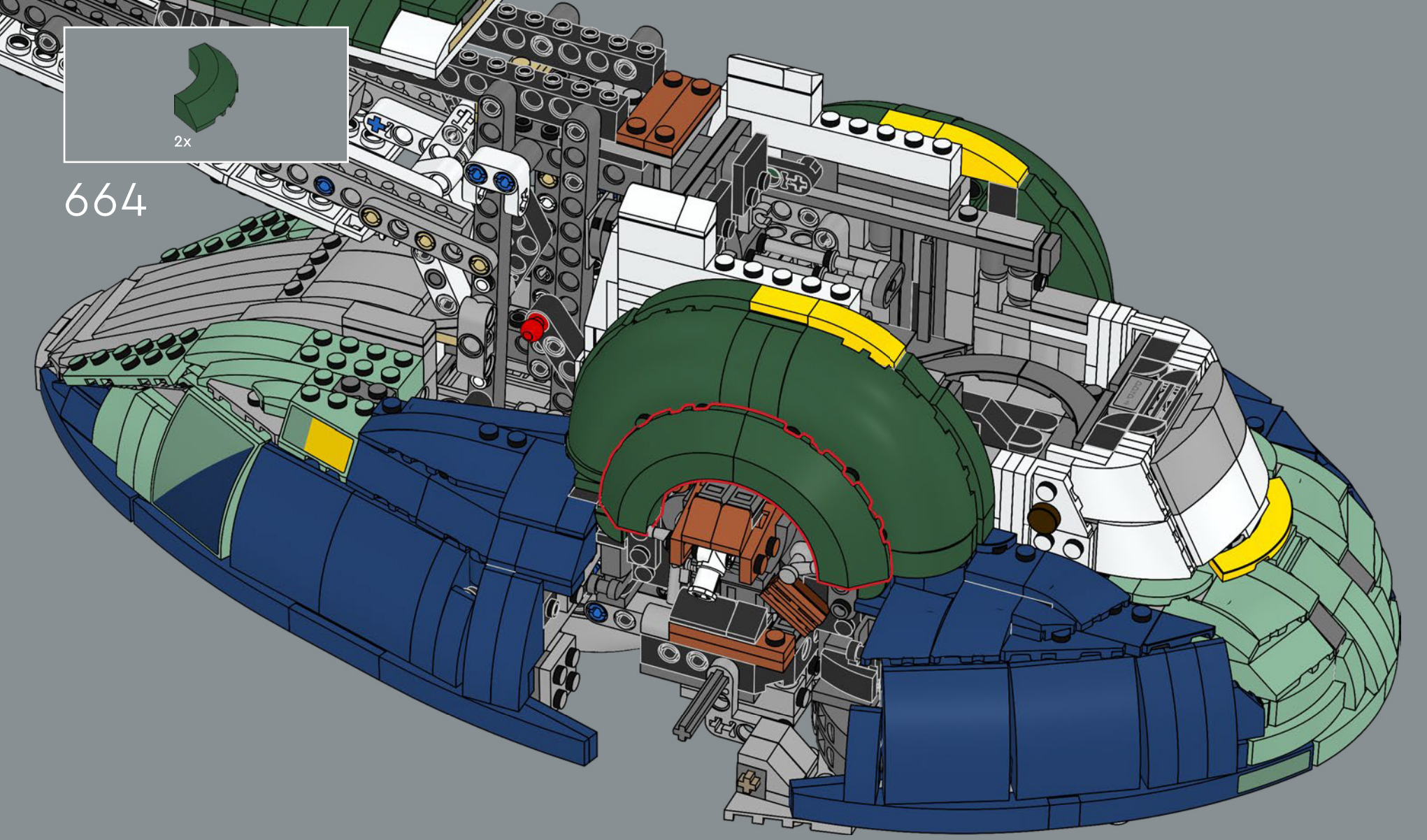


664

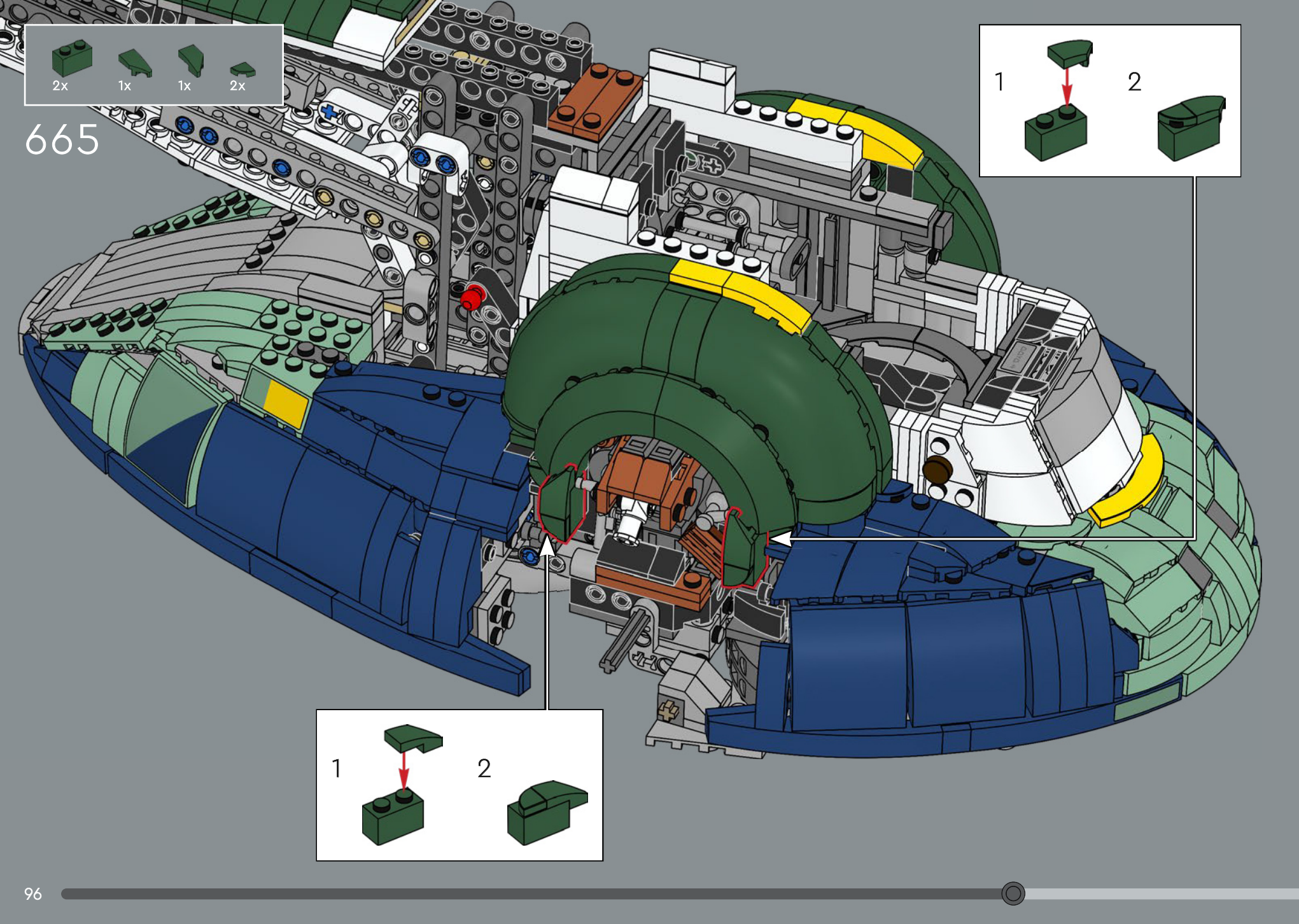
2x
1x
1x
2x
665
1
2
1
2




# 666

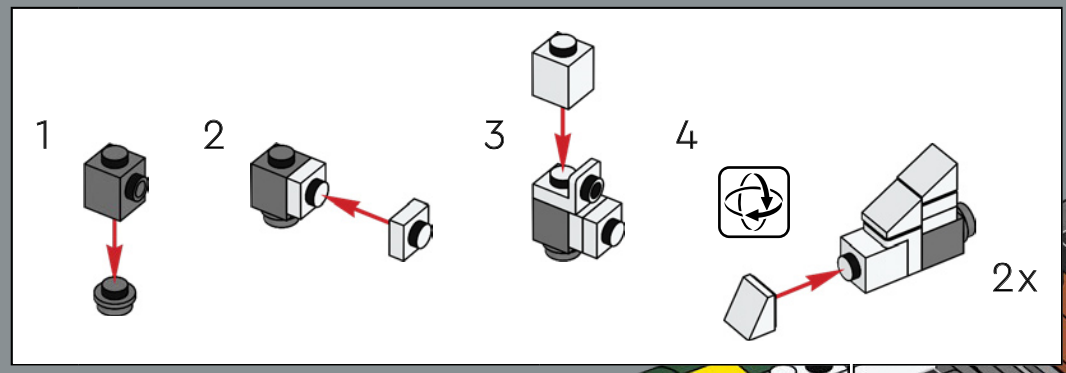




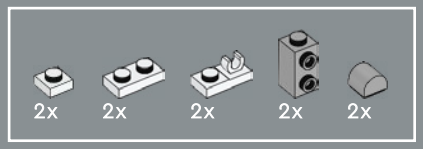


667

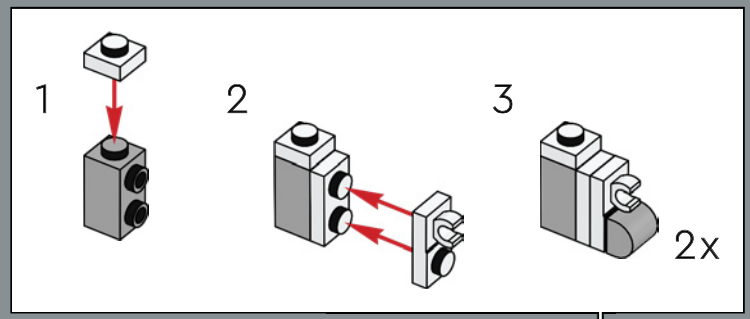

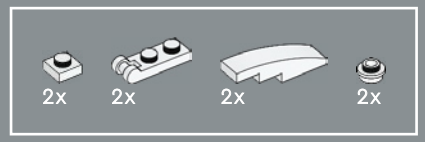


668

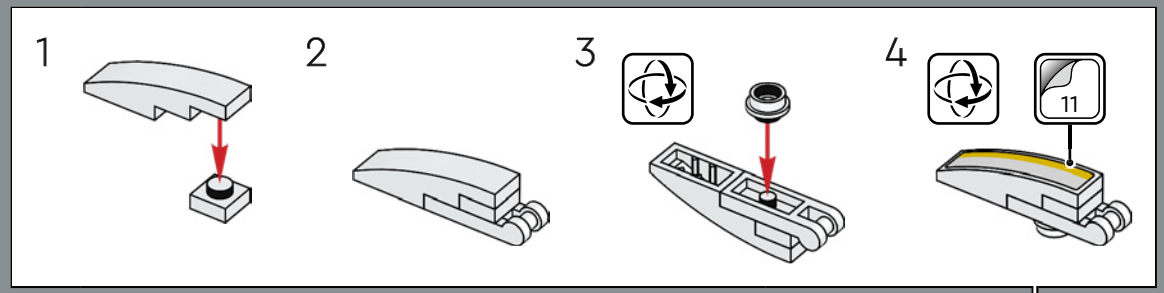


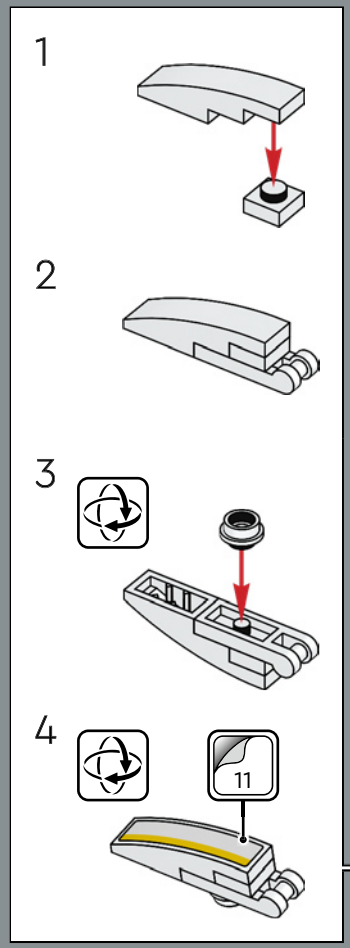

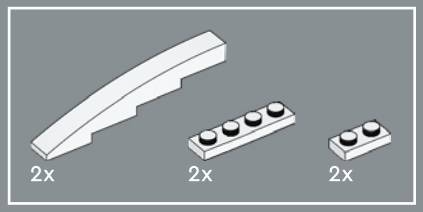


669

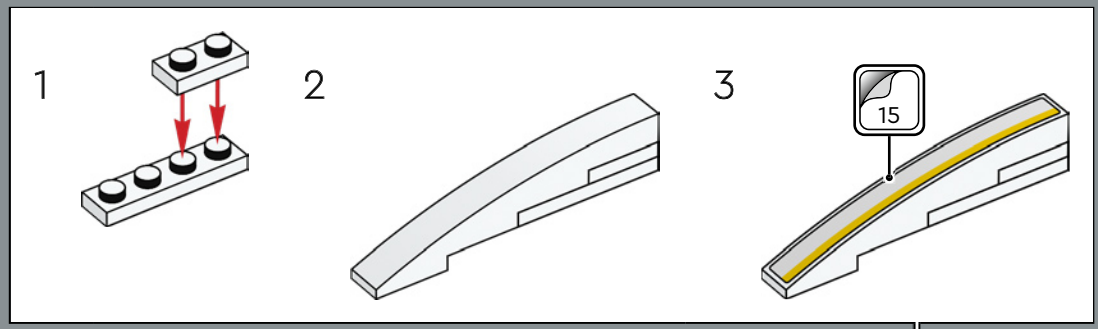


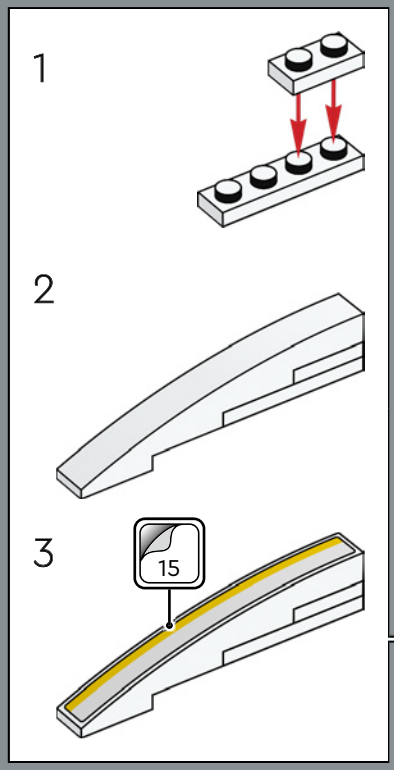




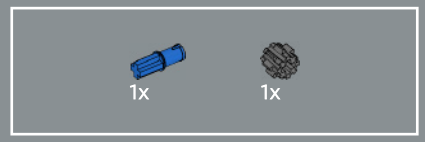


670

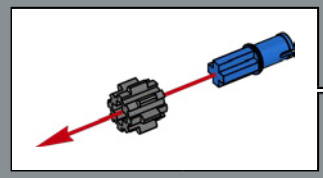

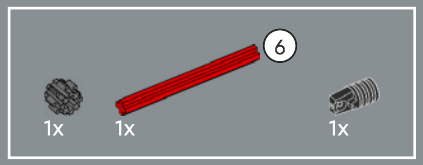


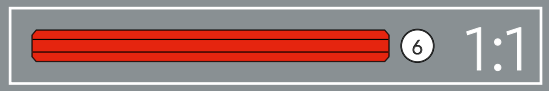


671

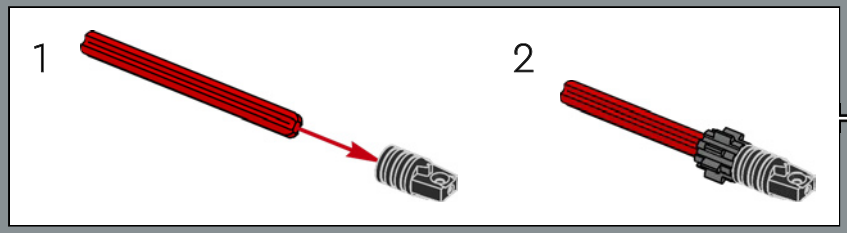

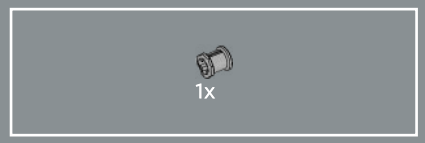


672

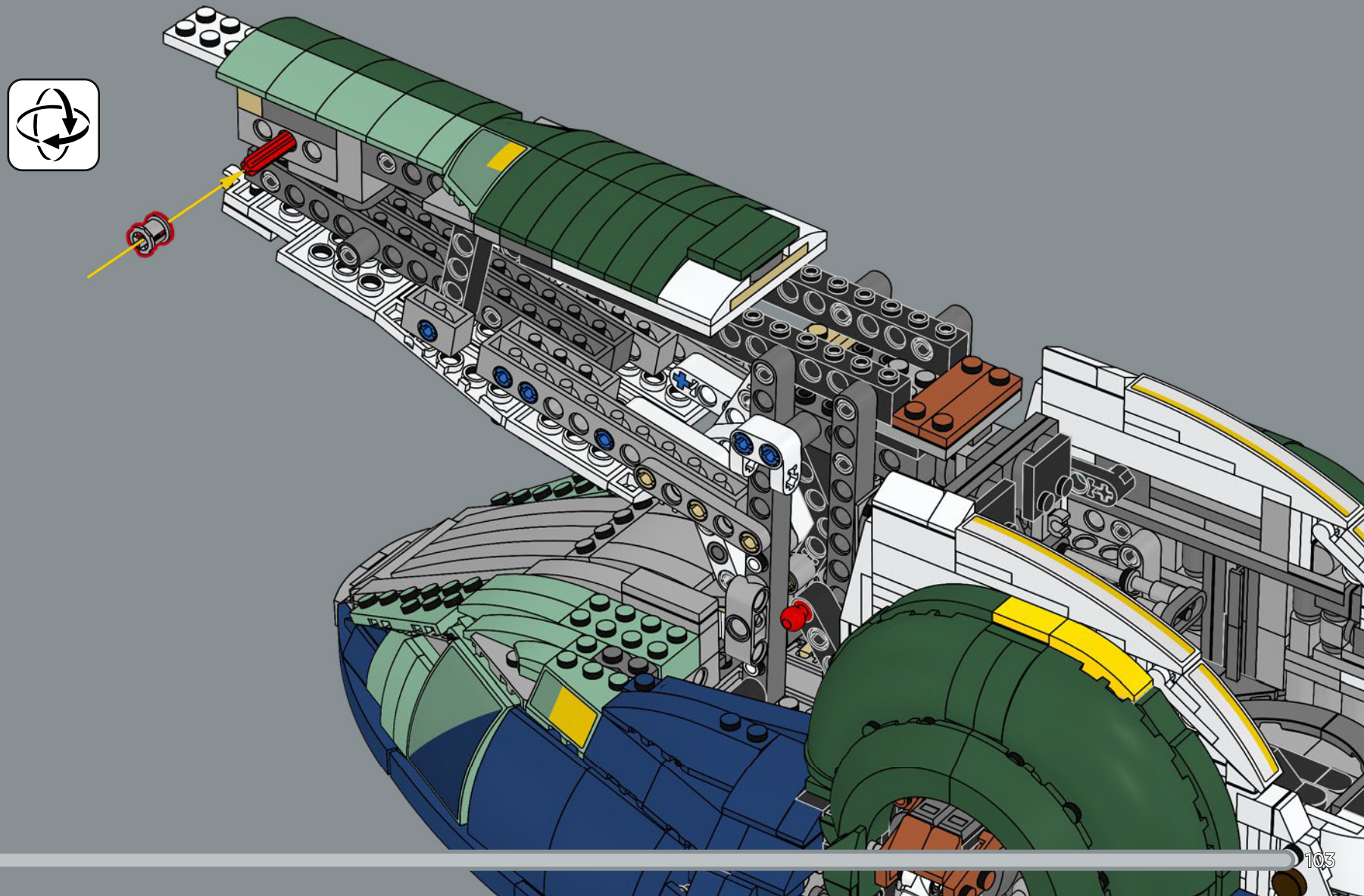


1x

673



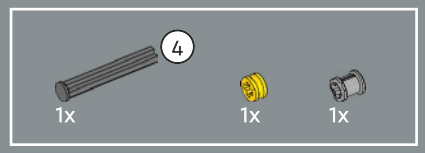





674

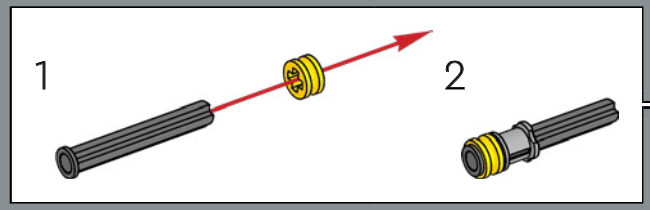

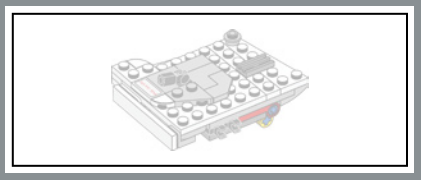

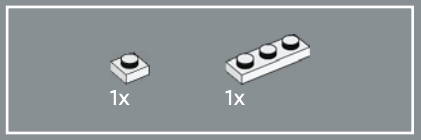


675

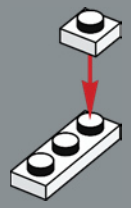

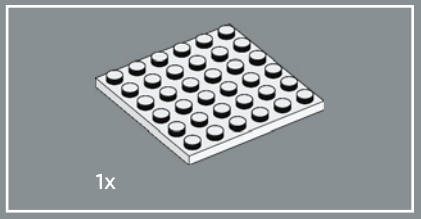


676

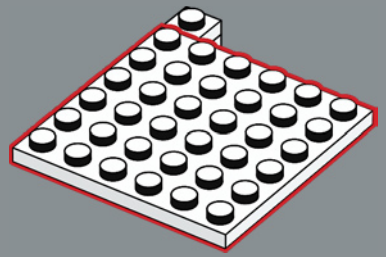




677





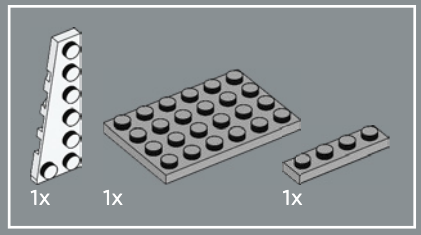


678

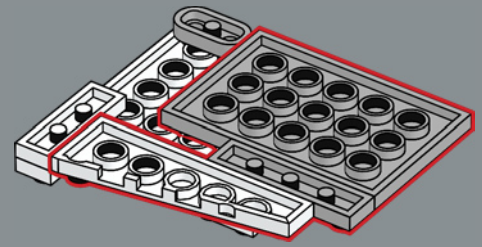

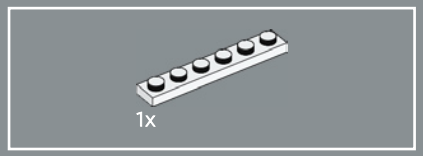


679



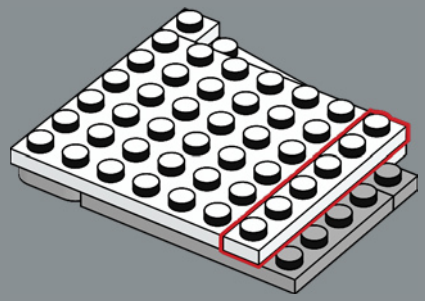

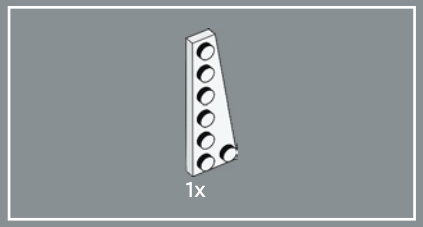


680

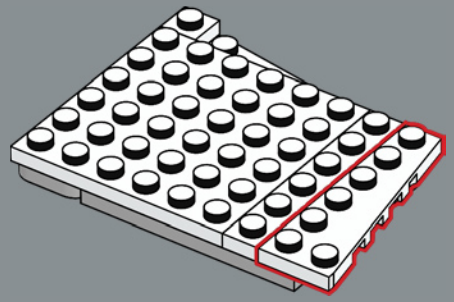




681

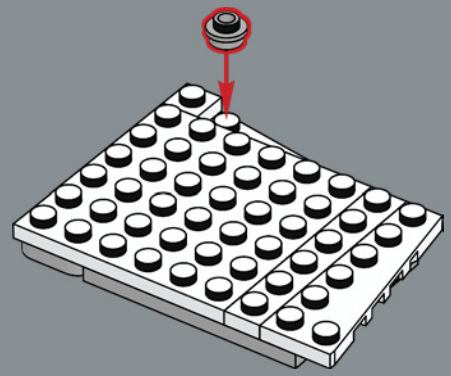

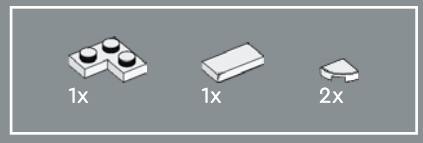


682

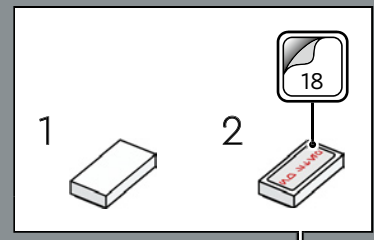


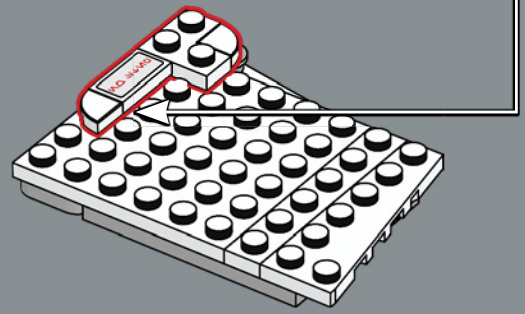

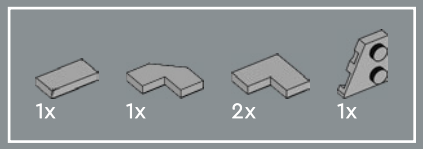


683

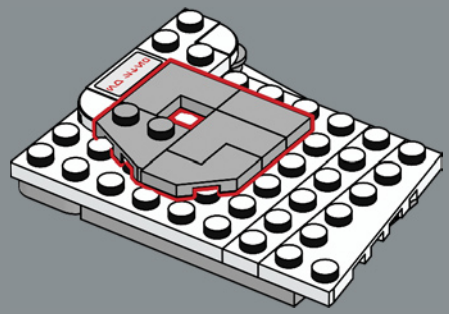

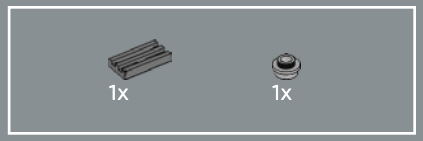


684

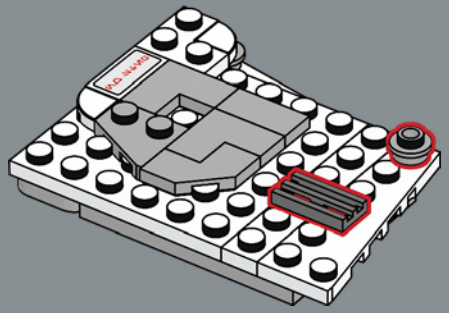

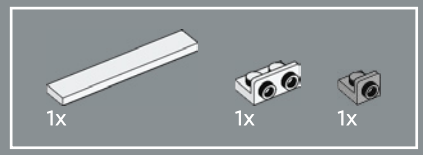


685

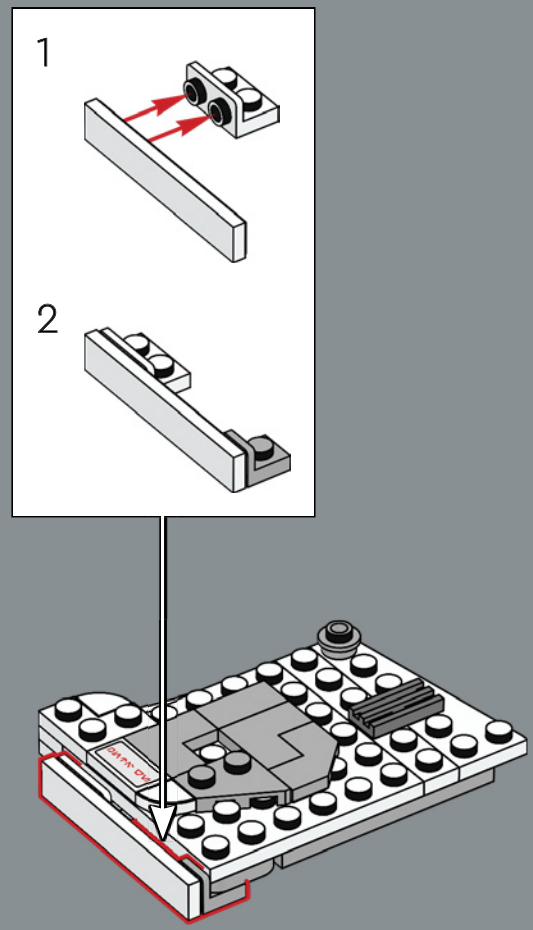




686



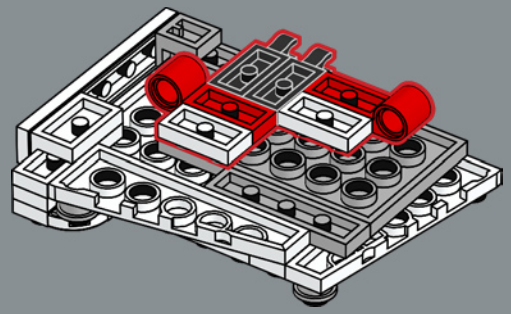

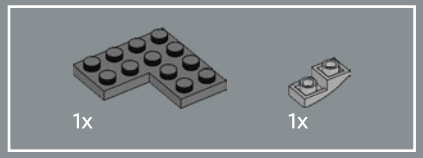


687

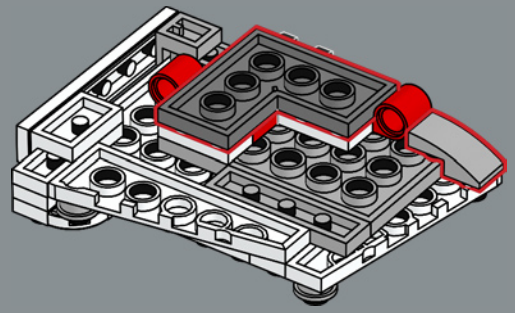

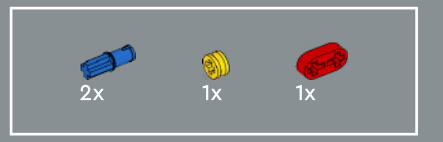


688

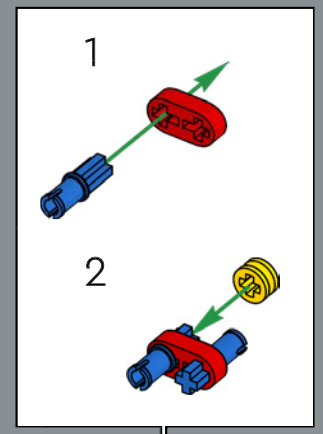


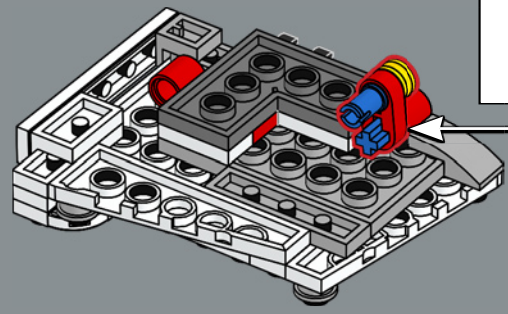




689



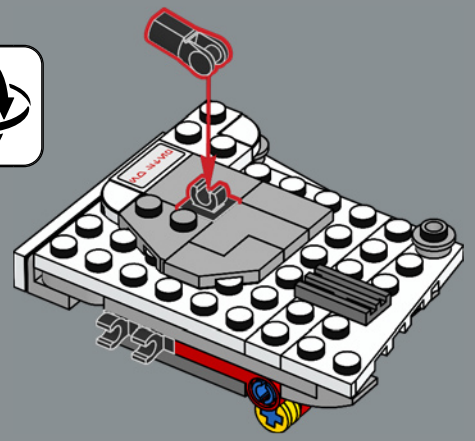

690

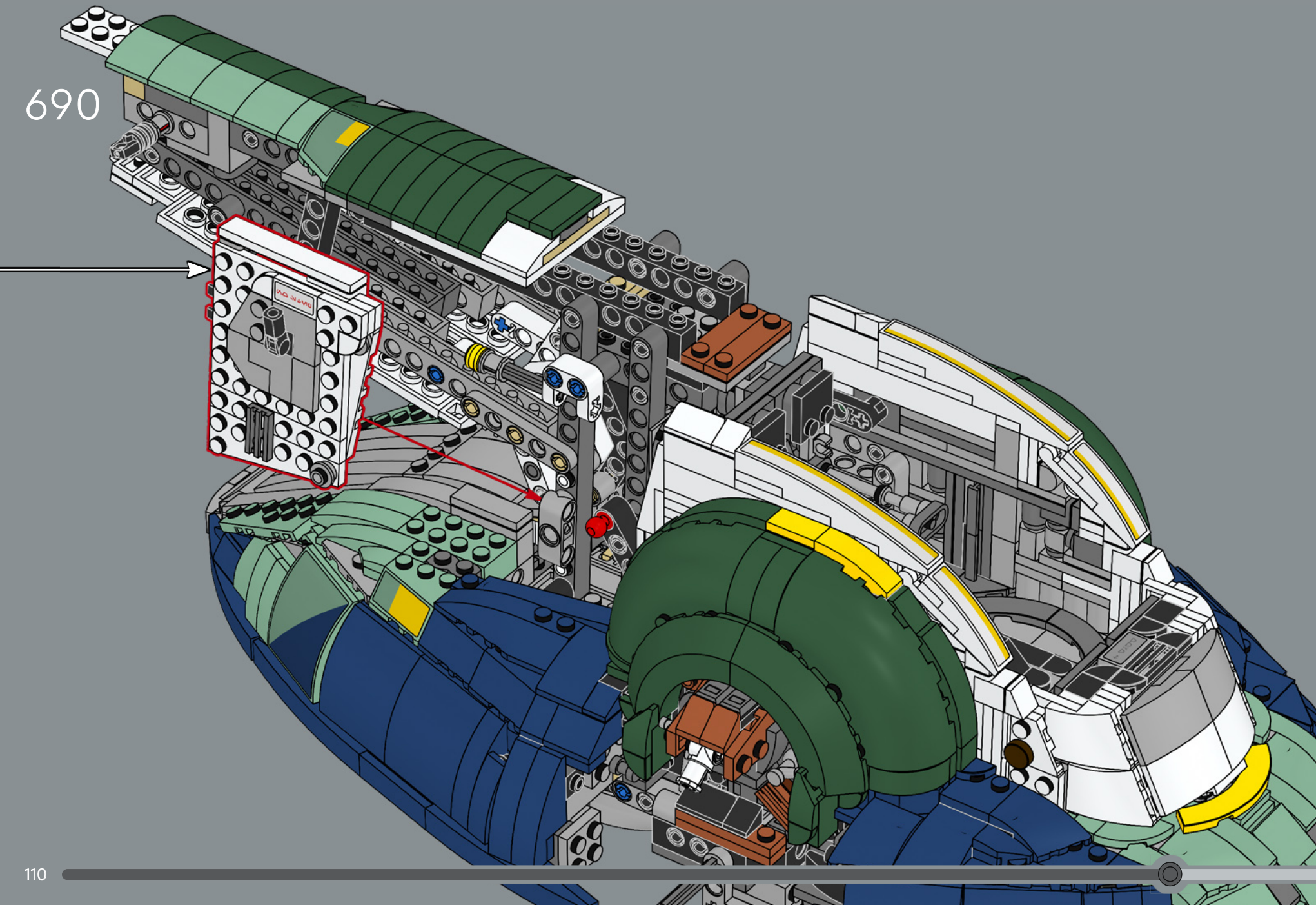

691

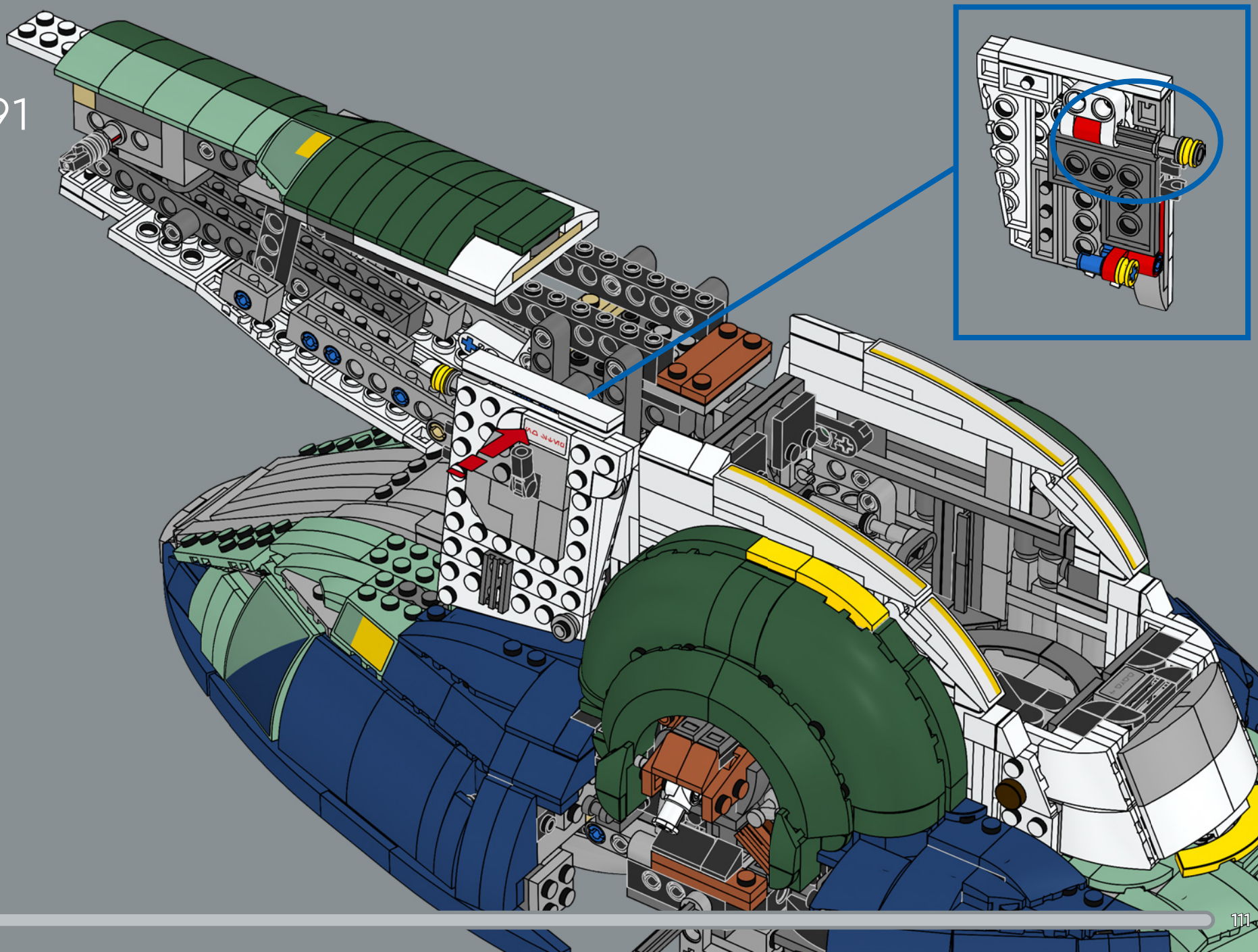

692

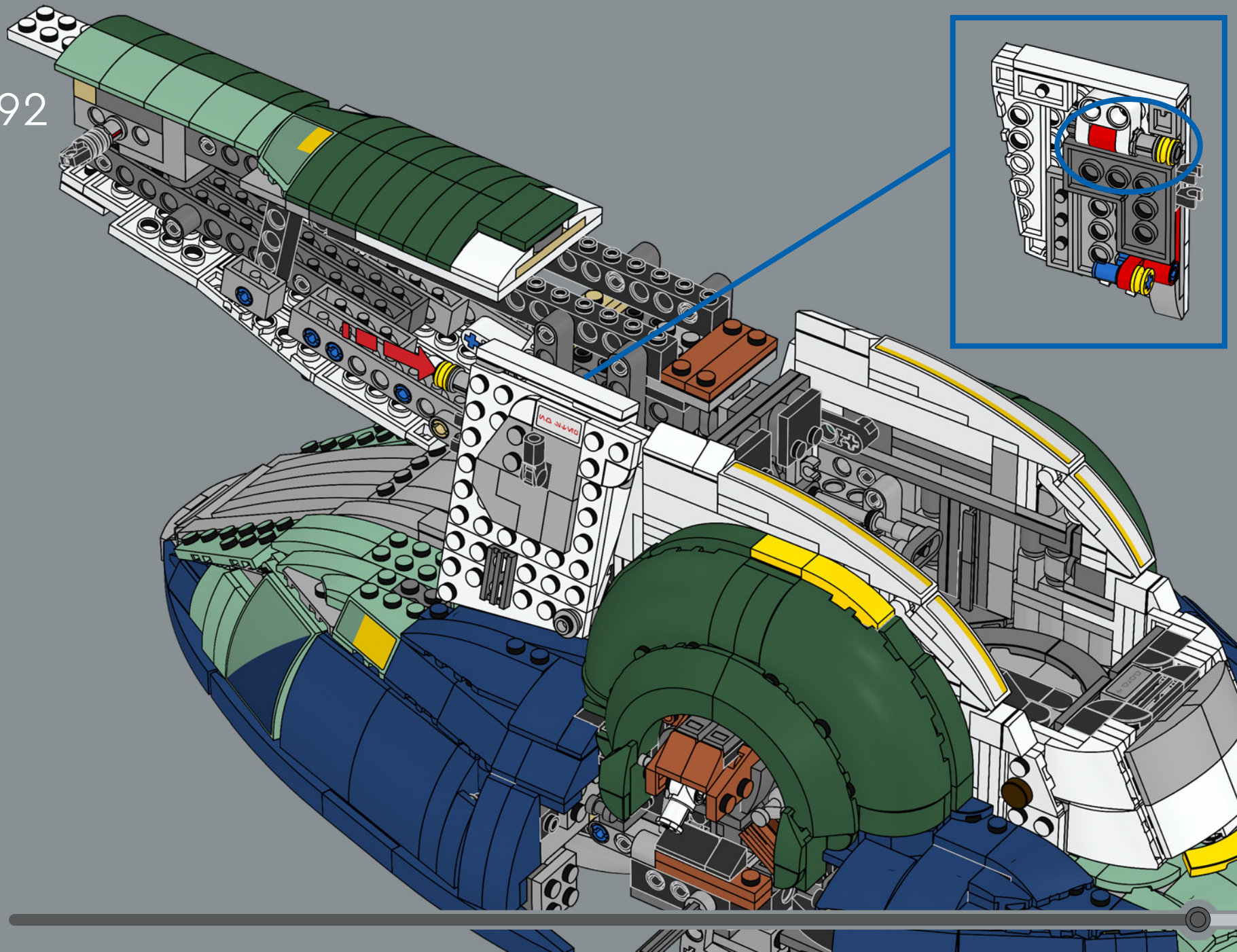

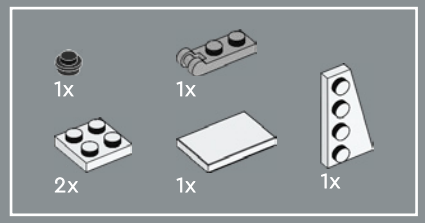


693

1

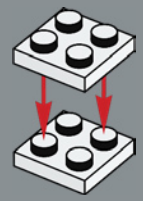

2

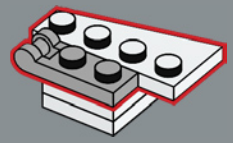

3

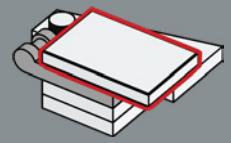

4

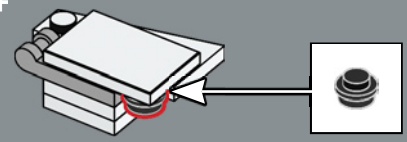

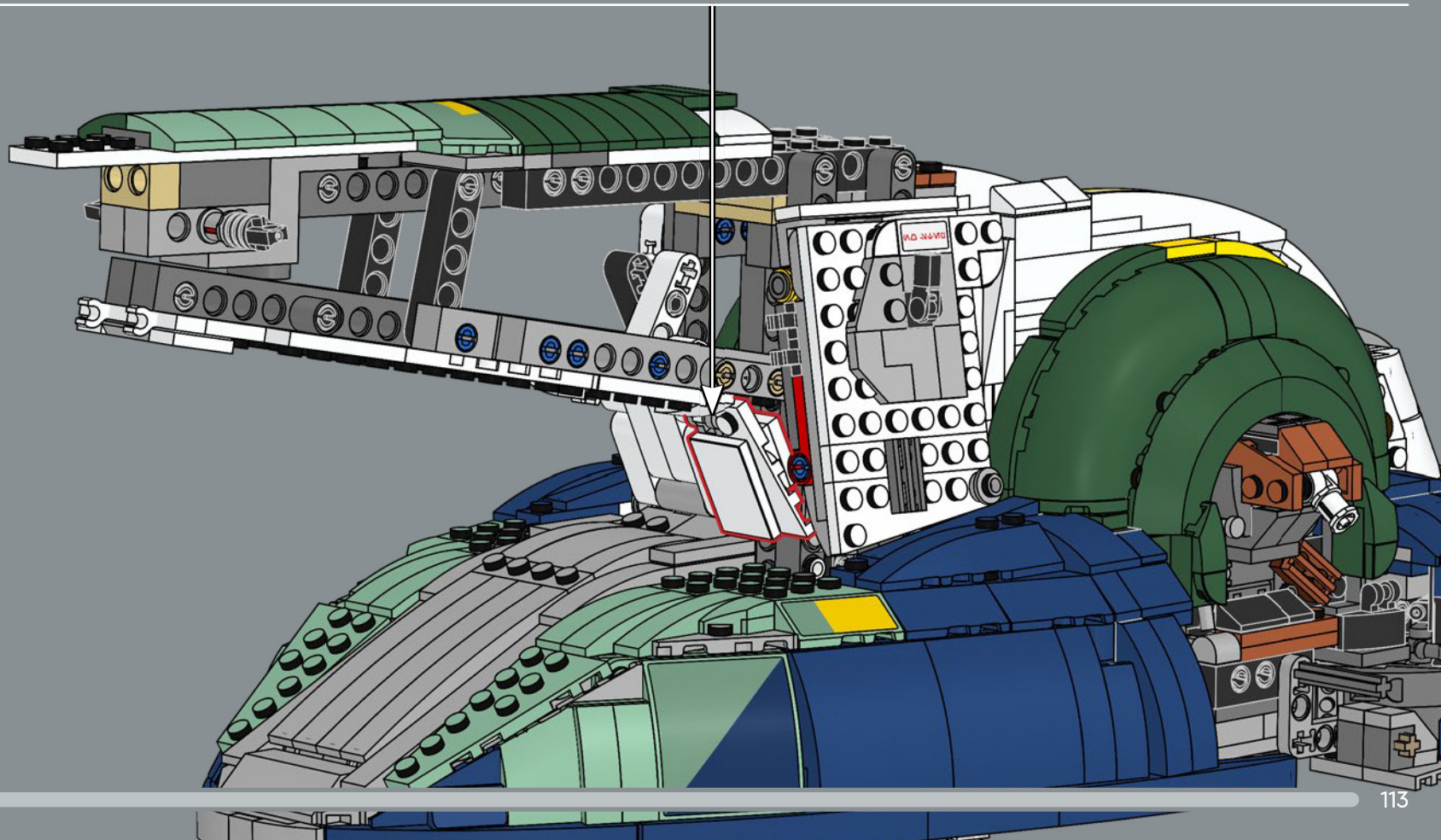

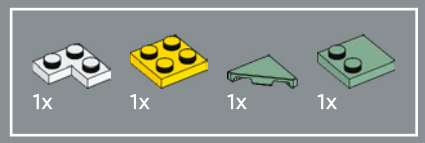


694

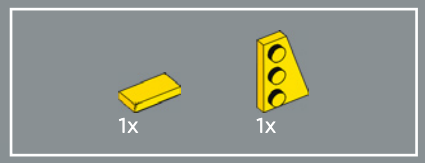


695

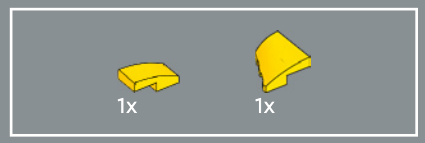


696

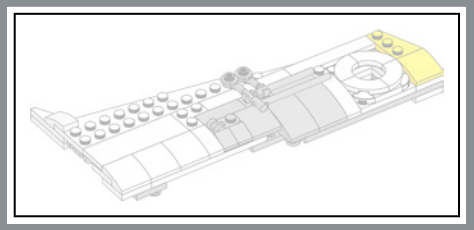

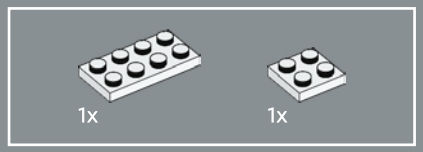


697

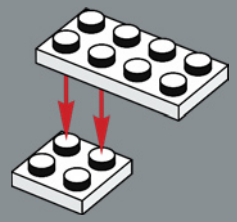

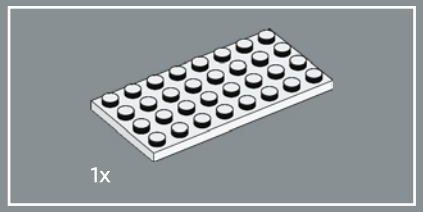


698

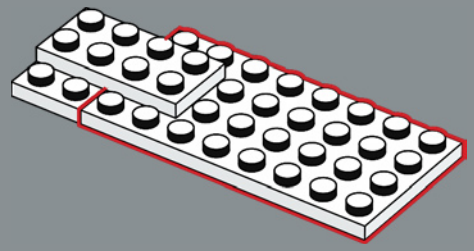

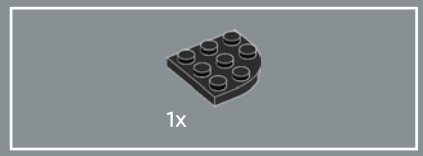


699

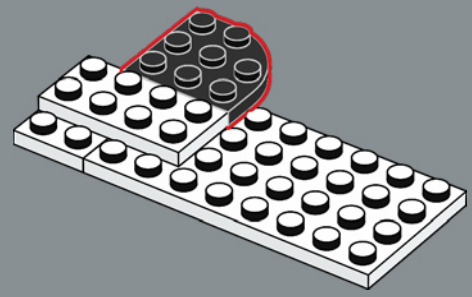

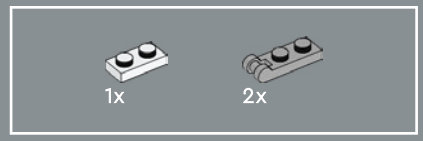


700

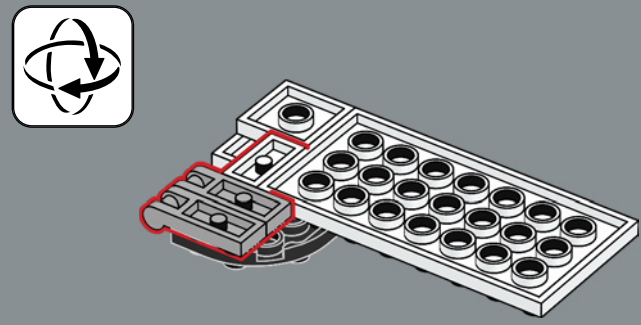

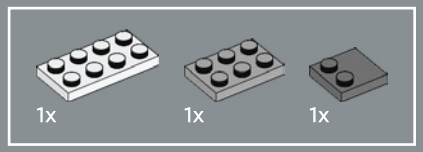


# 701

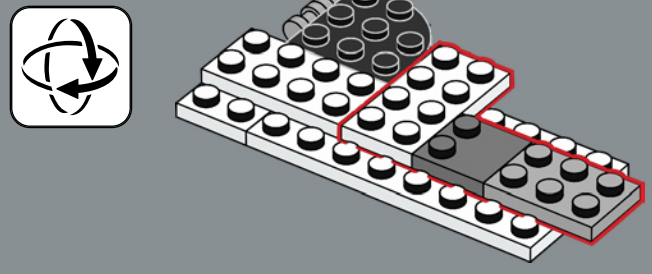




# 702

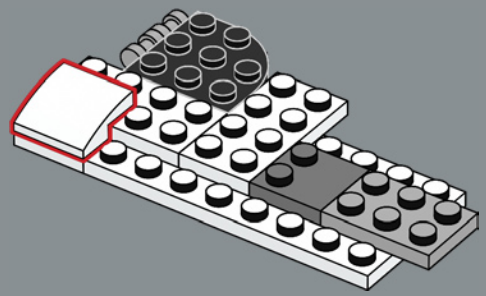

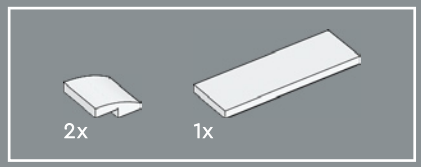


# 703

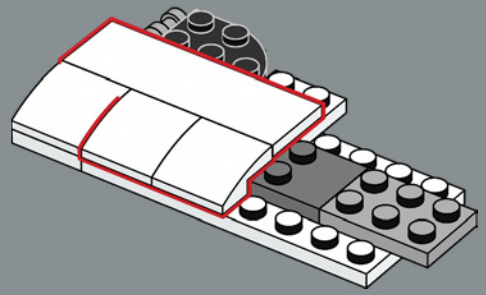

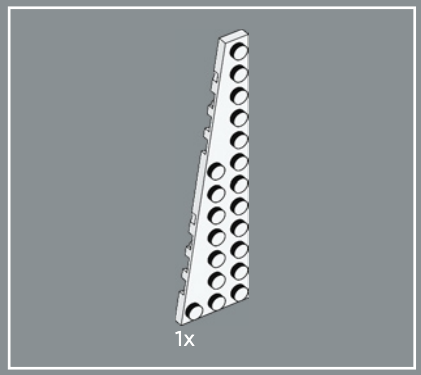


# 704

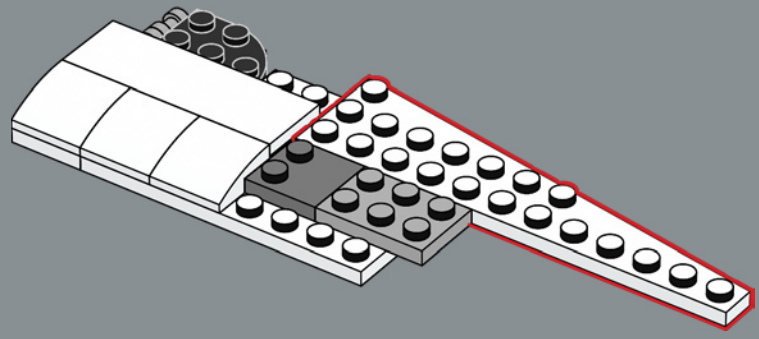

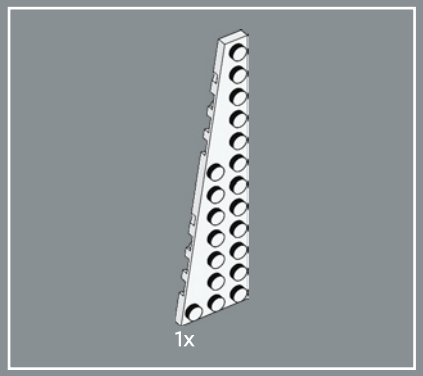


705

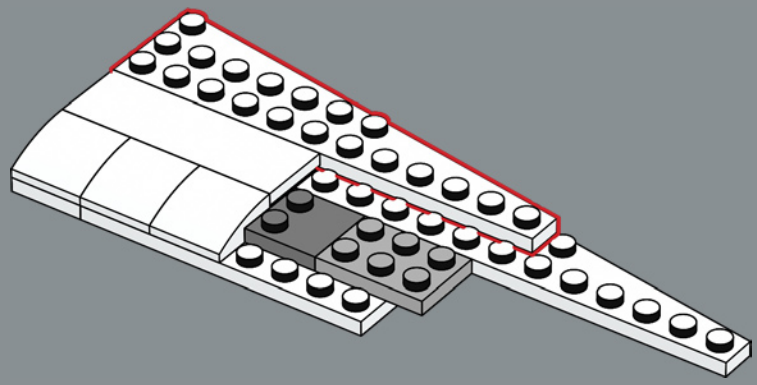

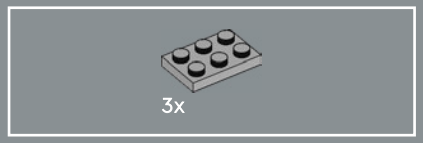


706

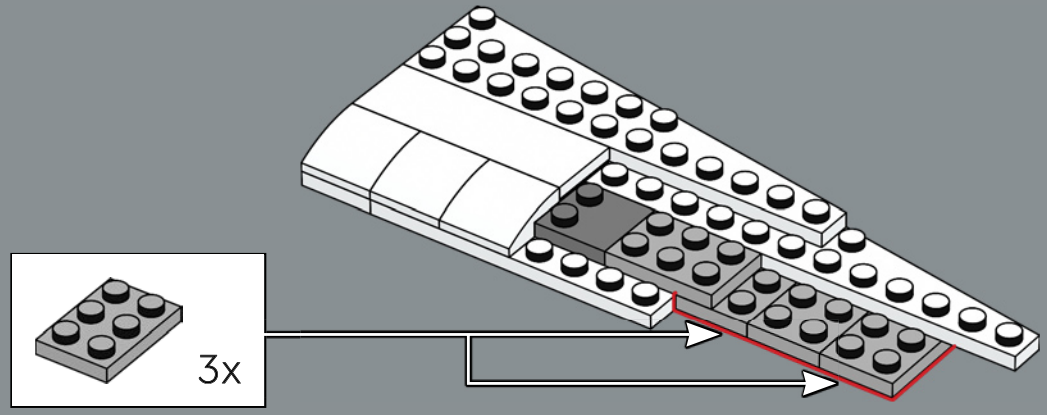

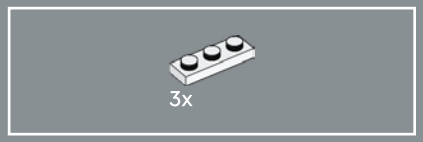


# 707

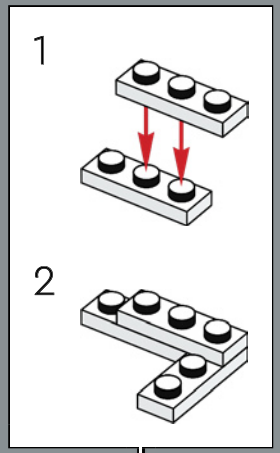


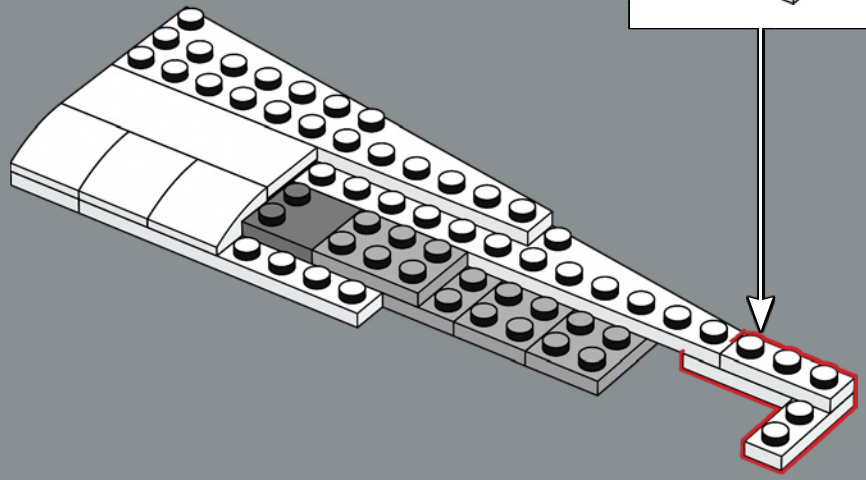

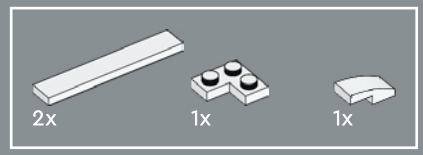


# 708

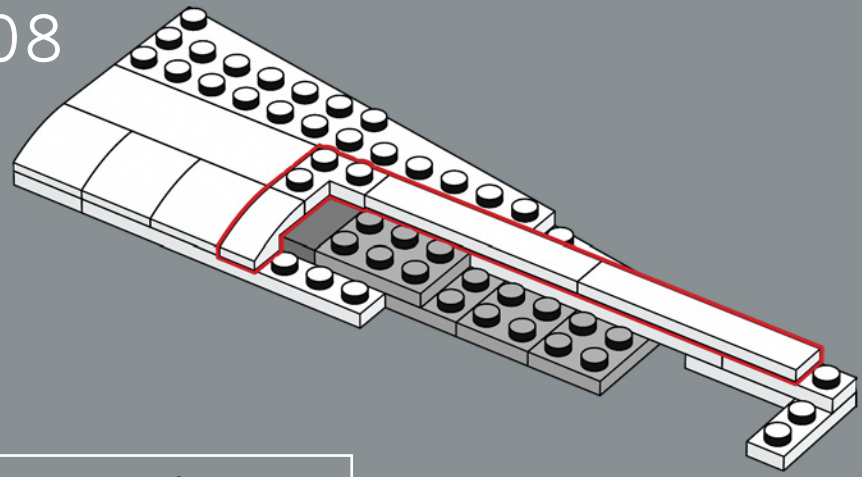

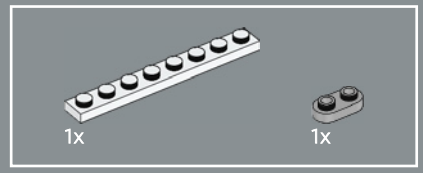


# 709

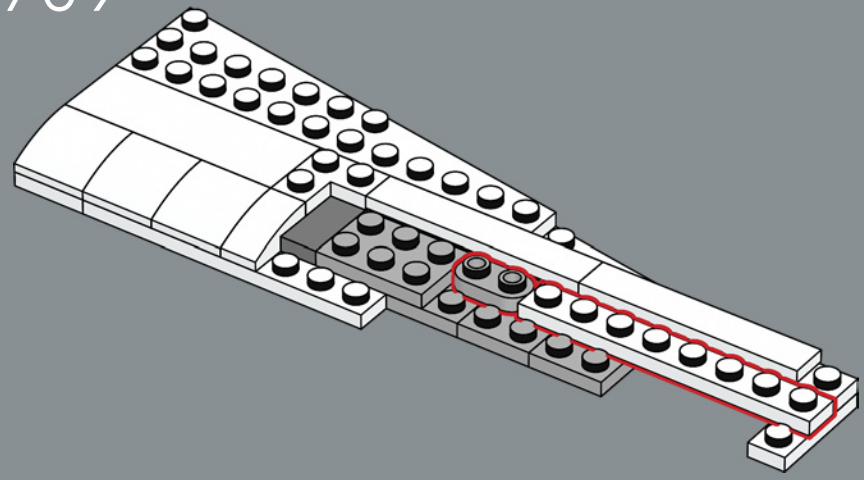

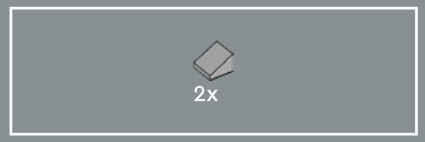


710

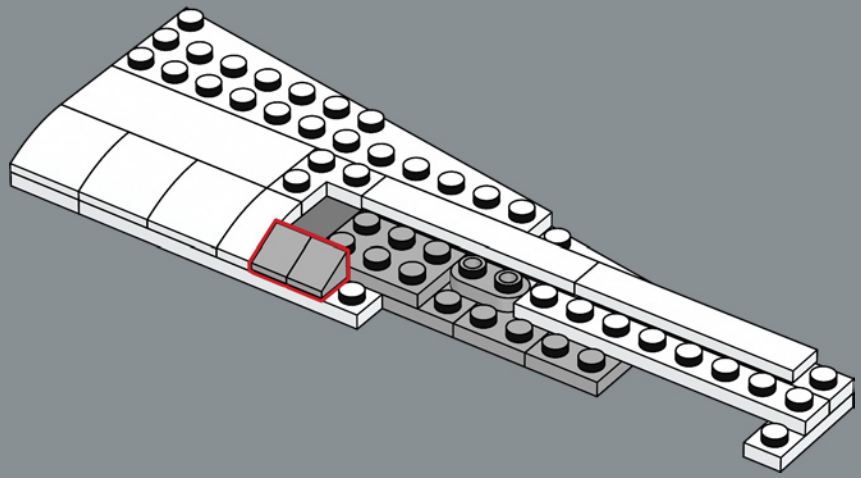

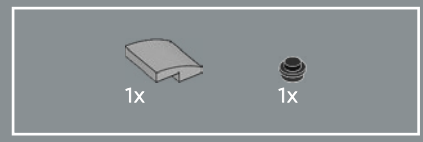


711

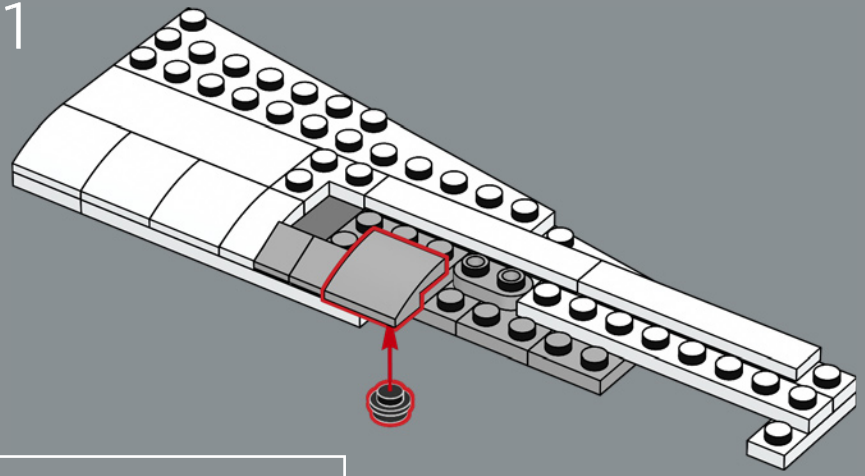

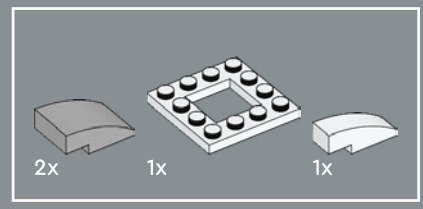


712

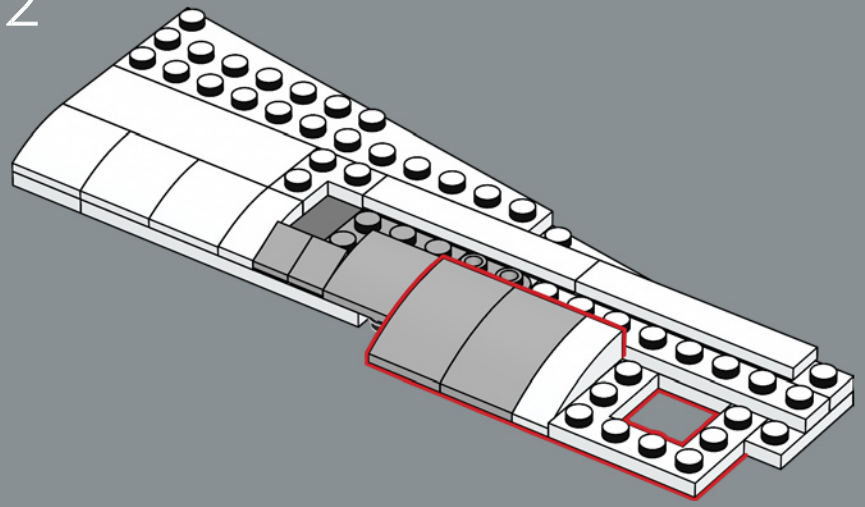

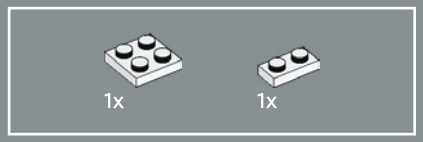


713

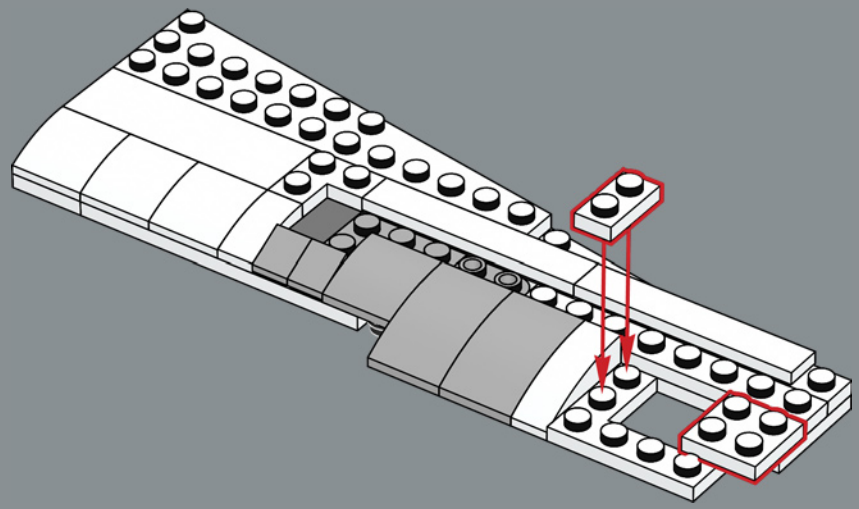

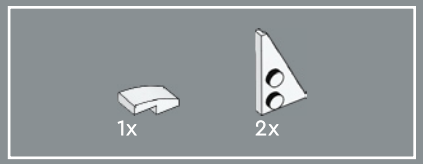


714

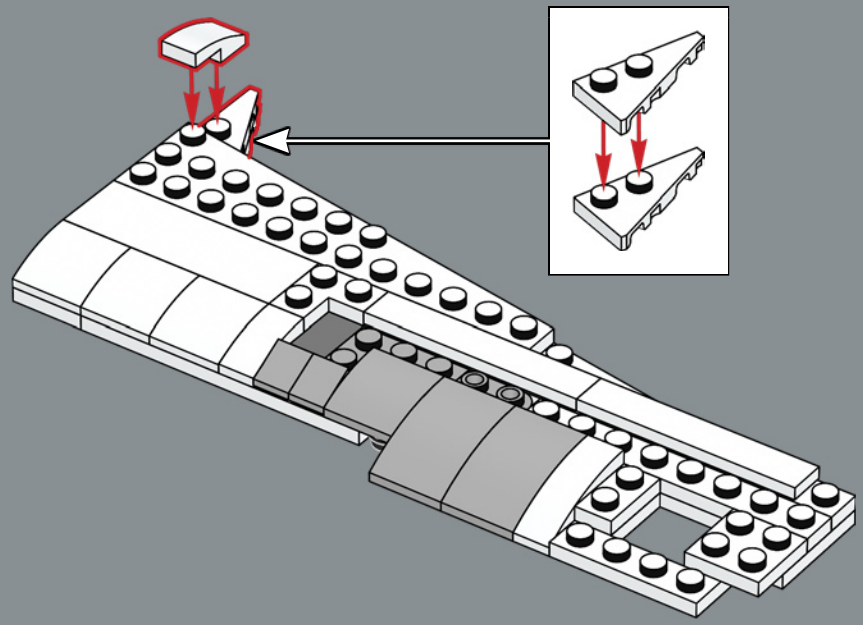

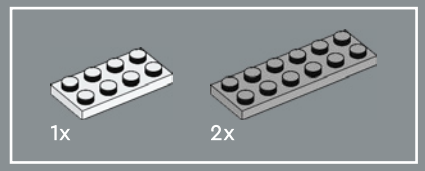


715



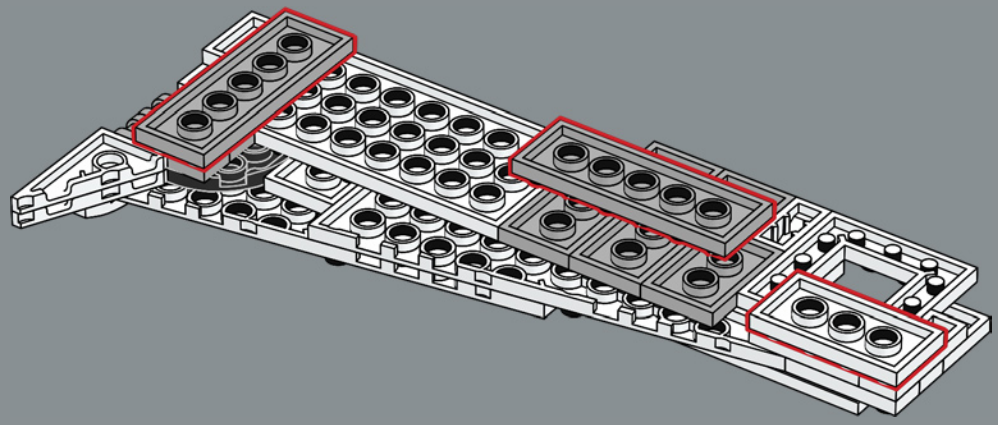

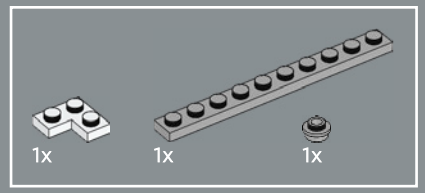


716

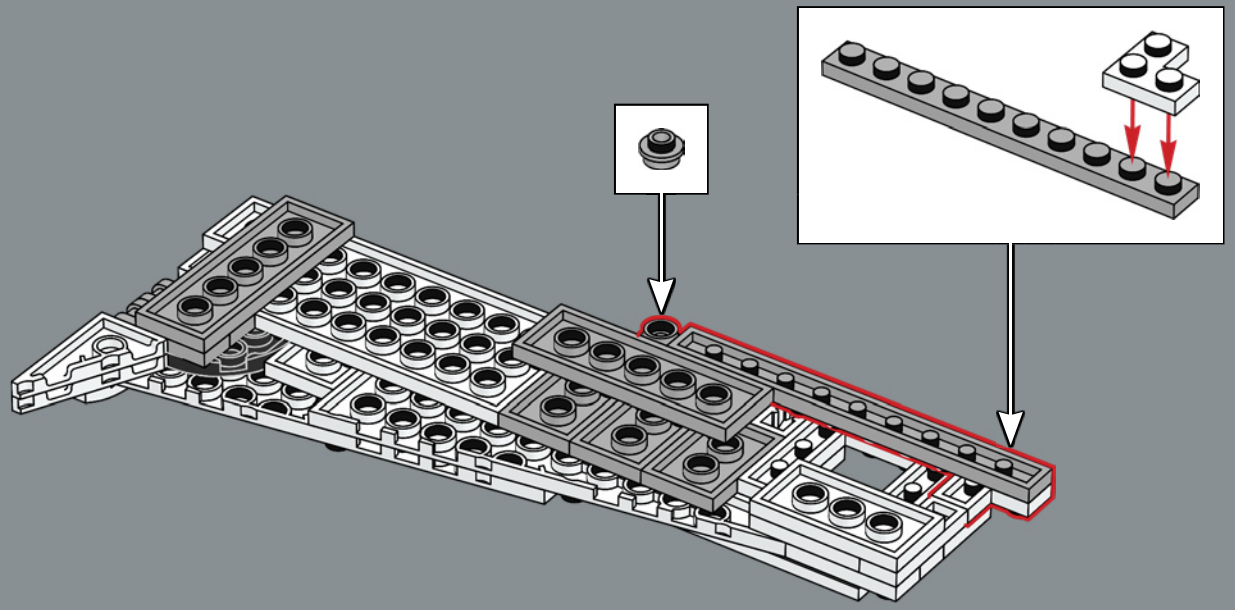

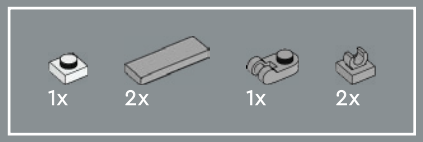


717



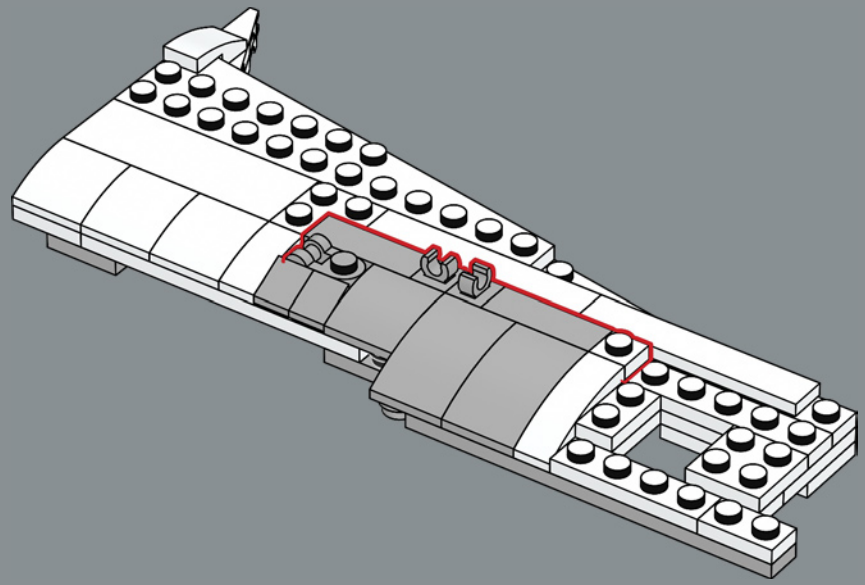

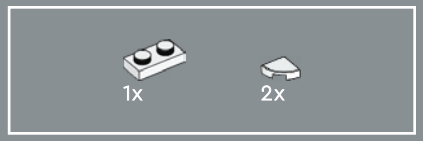


718

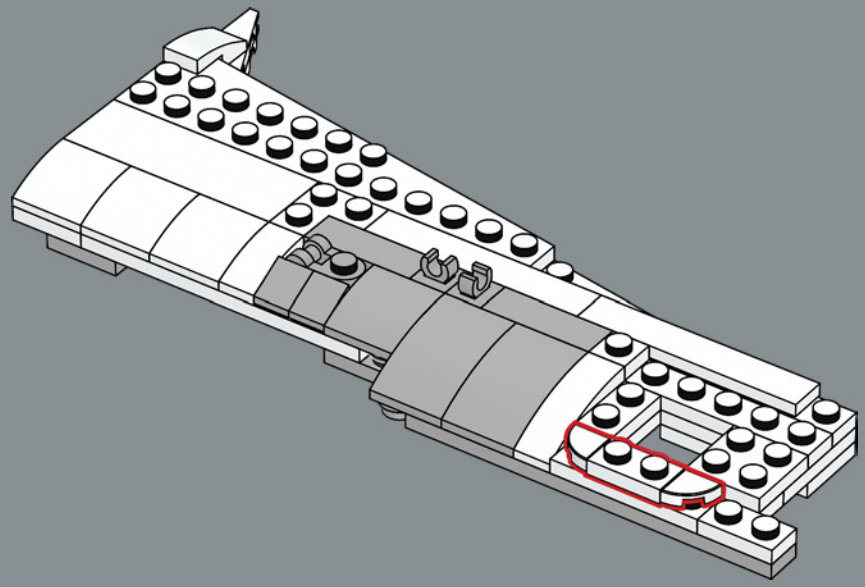

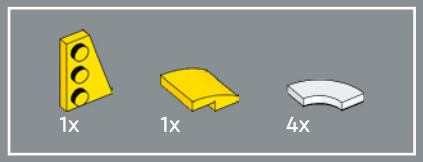


719

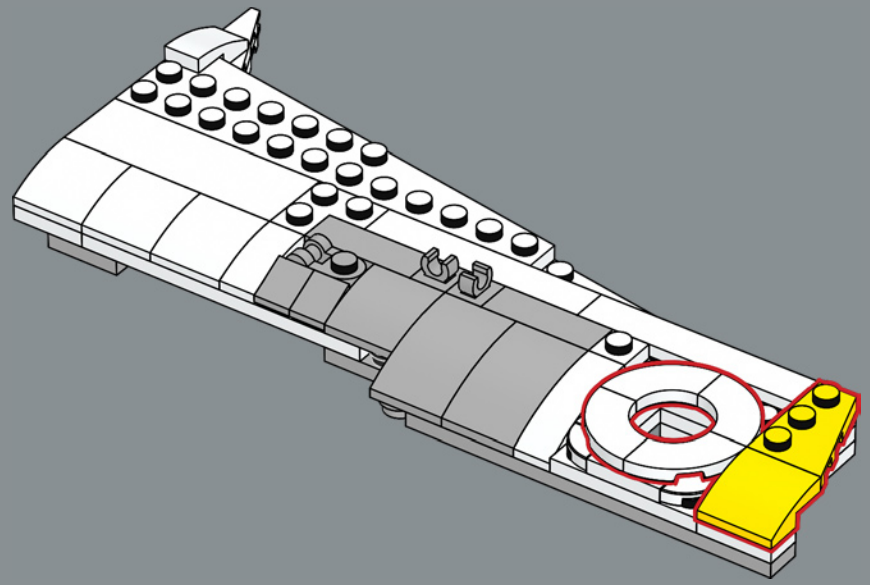

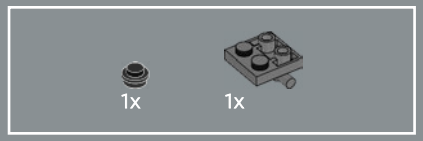


720



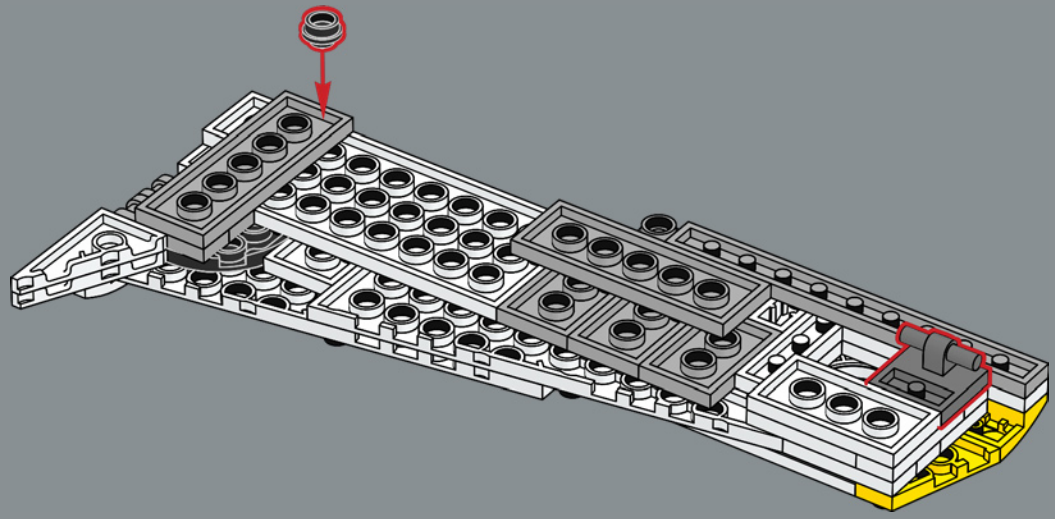




721

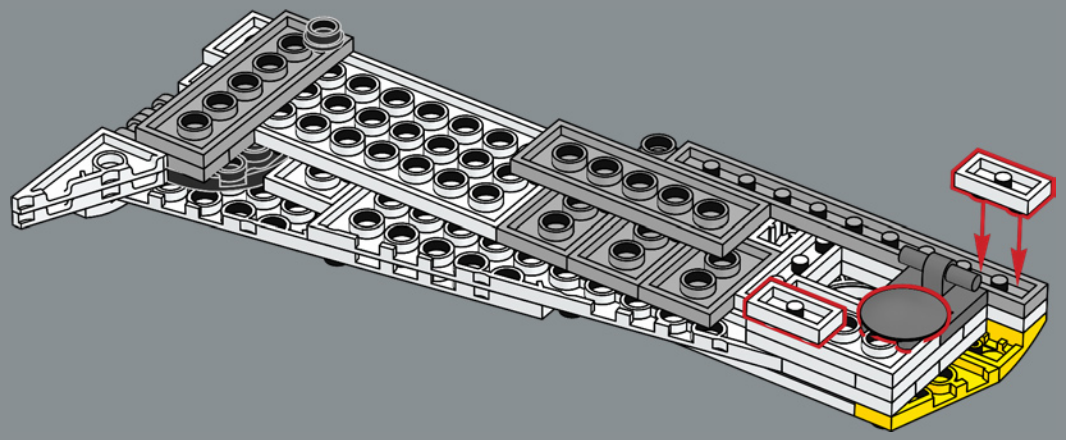

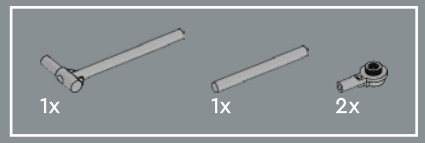


722



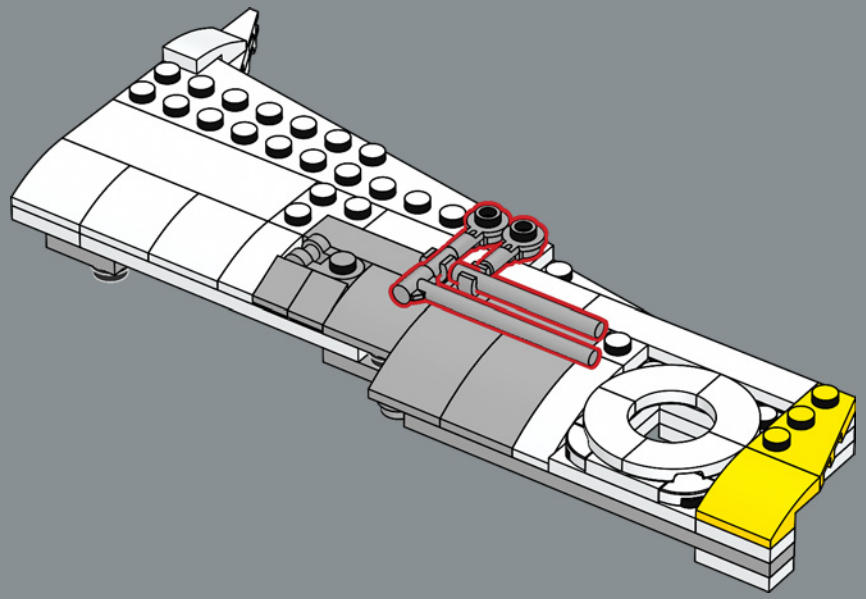

723

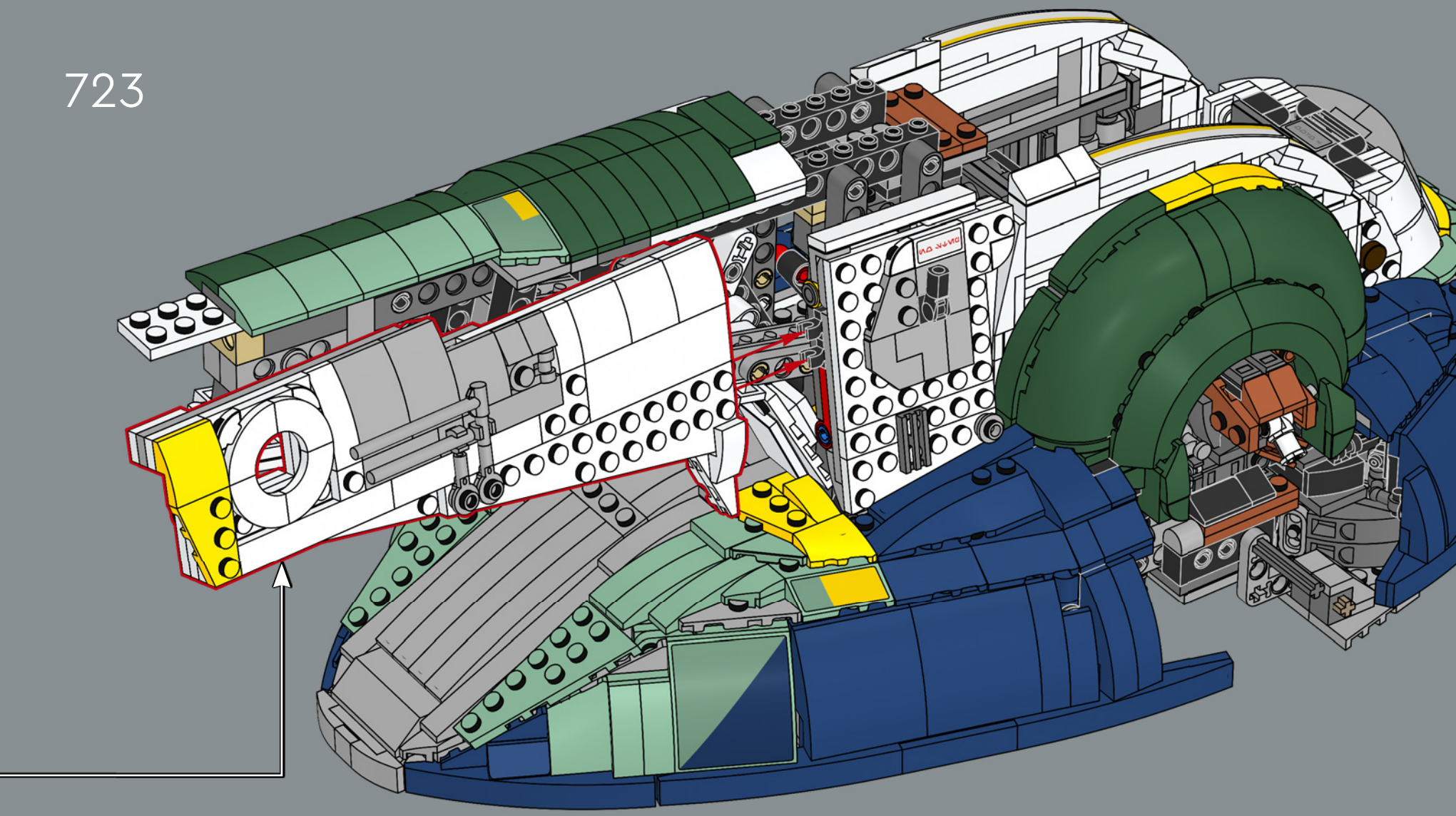

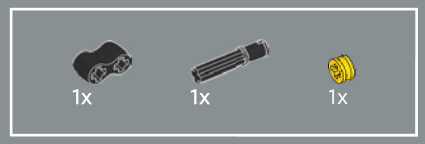


# 724

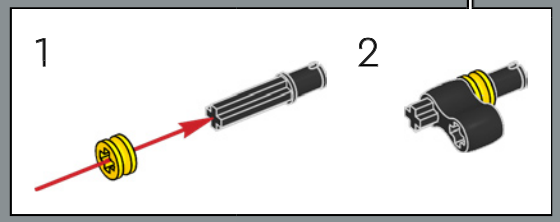







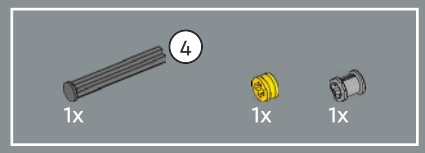





725

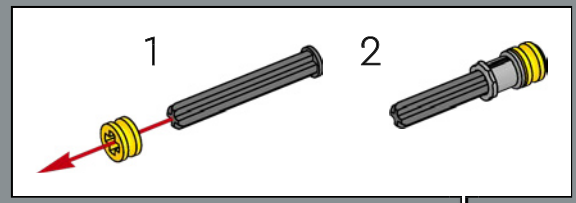




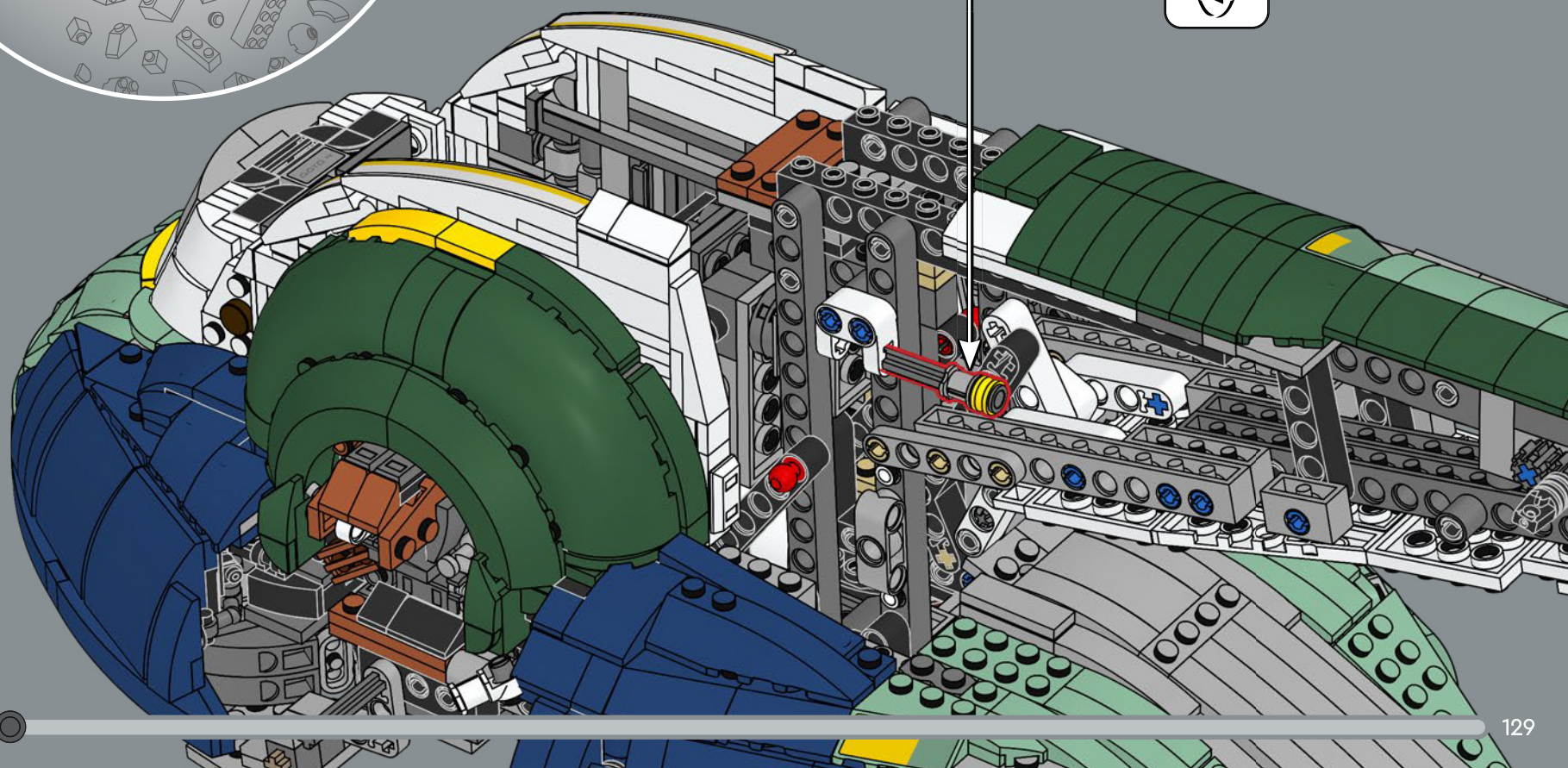

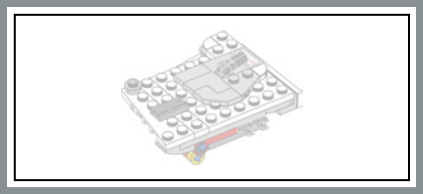

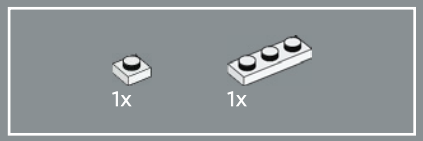


726

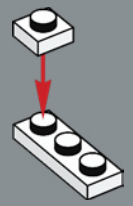

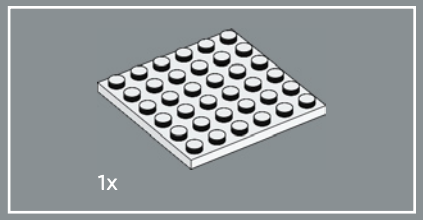


727

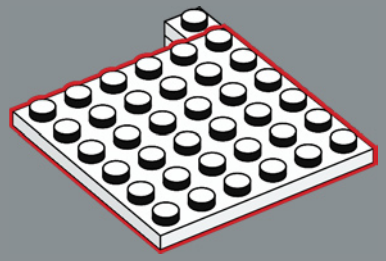




728



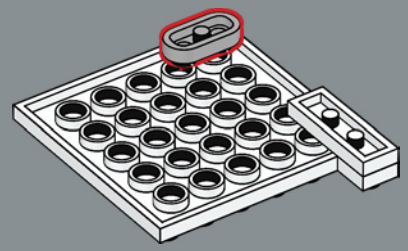

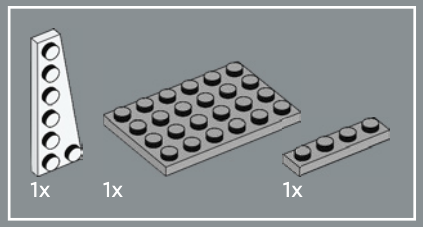


729

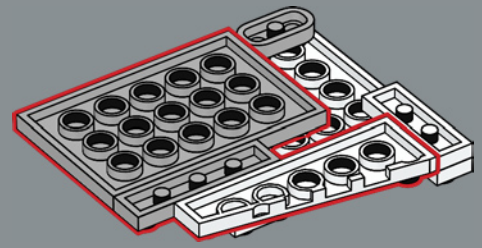

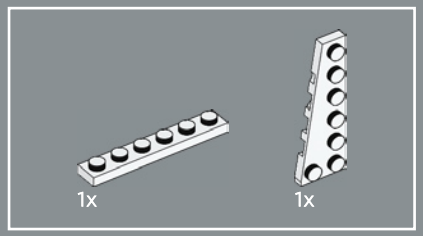


730

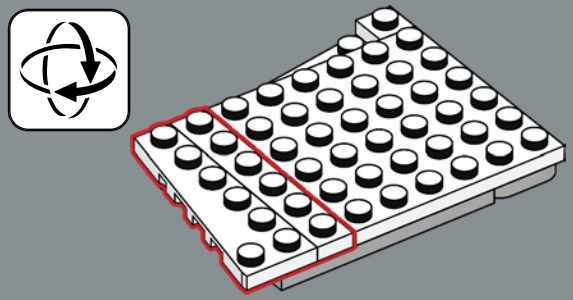




731

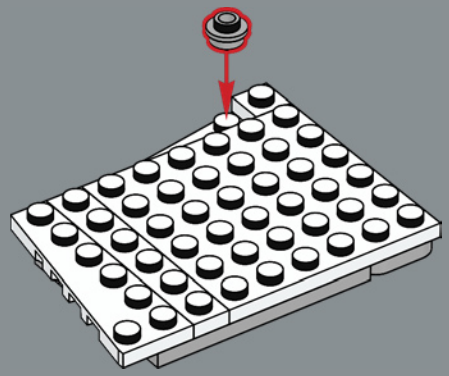

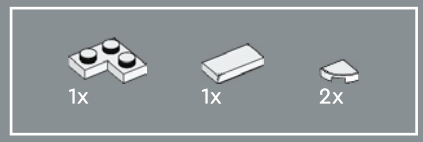


732

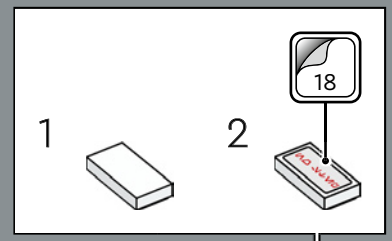


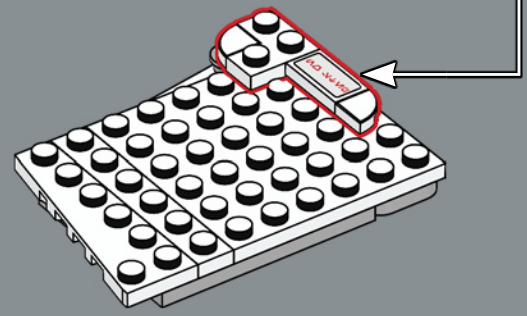

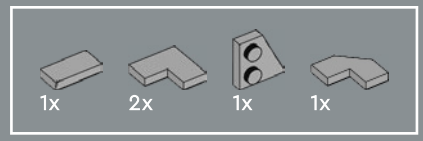


733

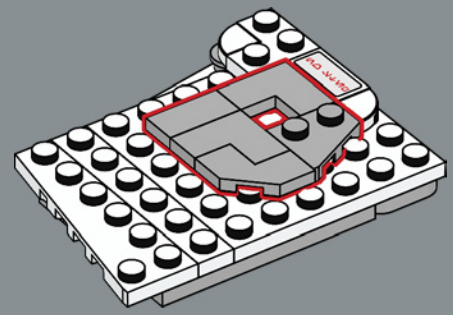

1x 1x

734

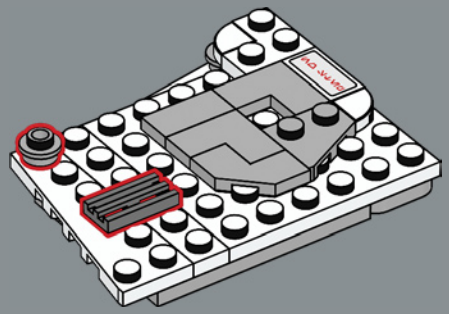

1x 1x 1x

735

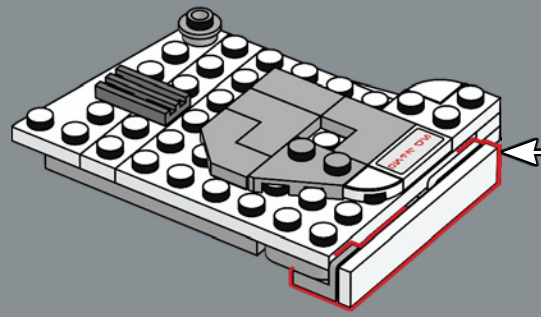

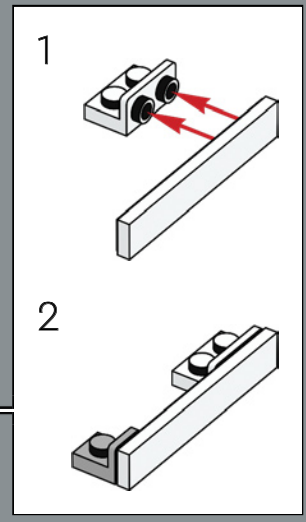


2x 2x 2x

736



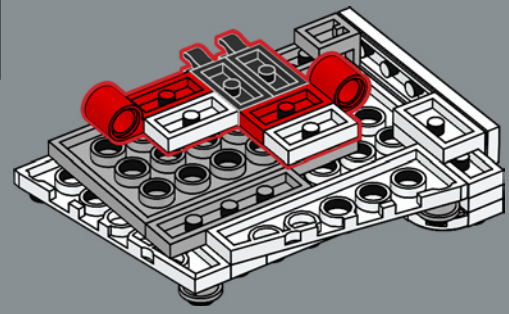

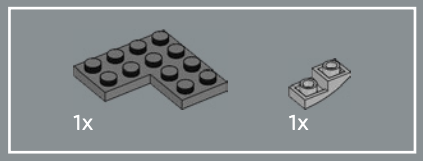


737

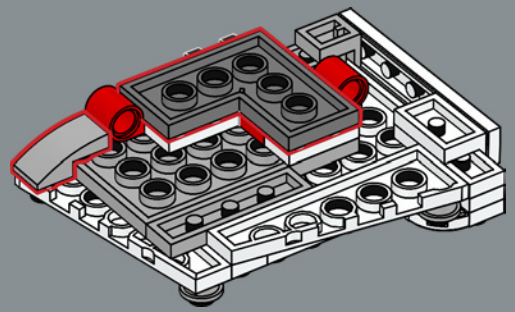




738

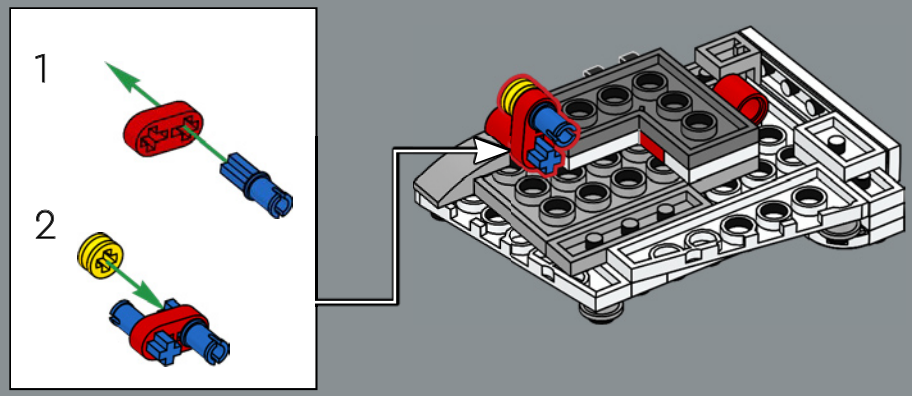


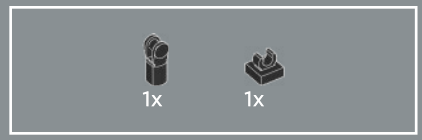


739



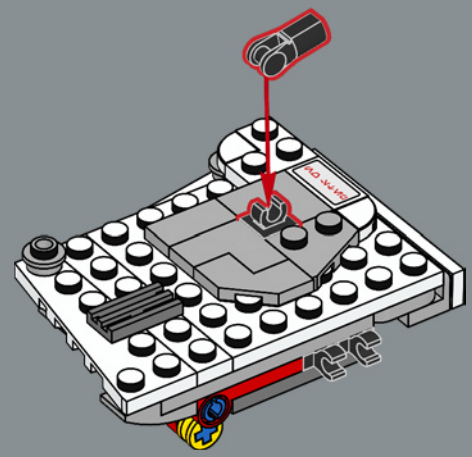

740

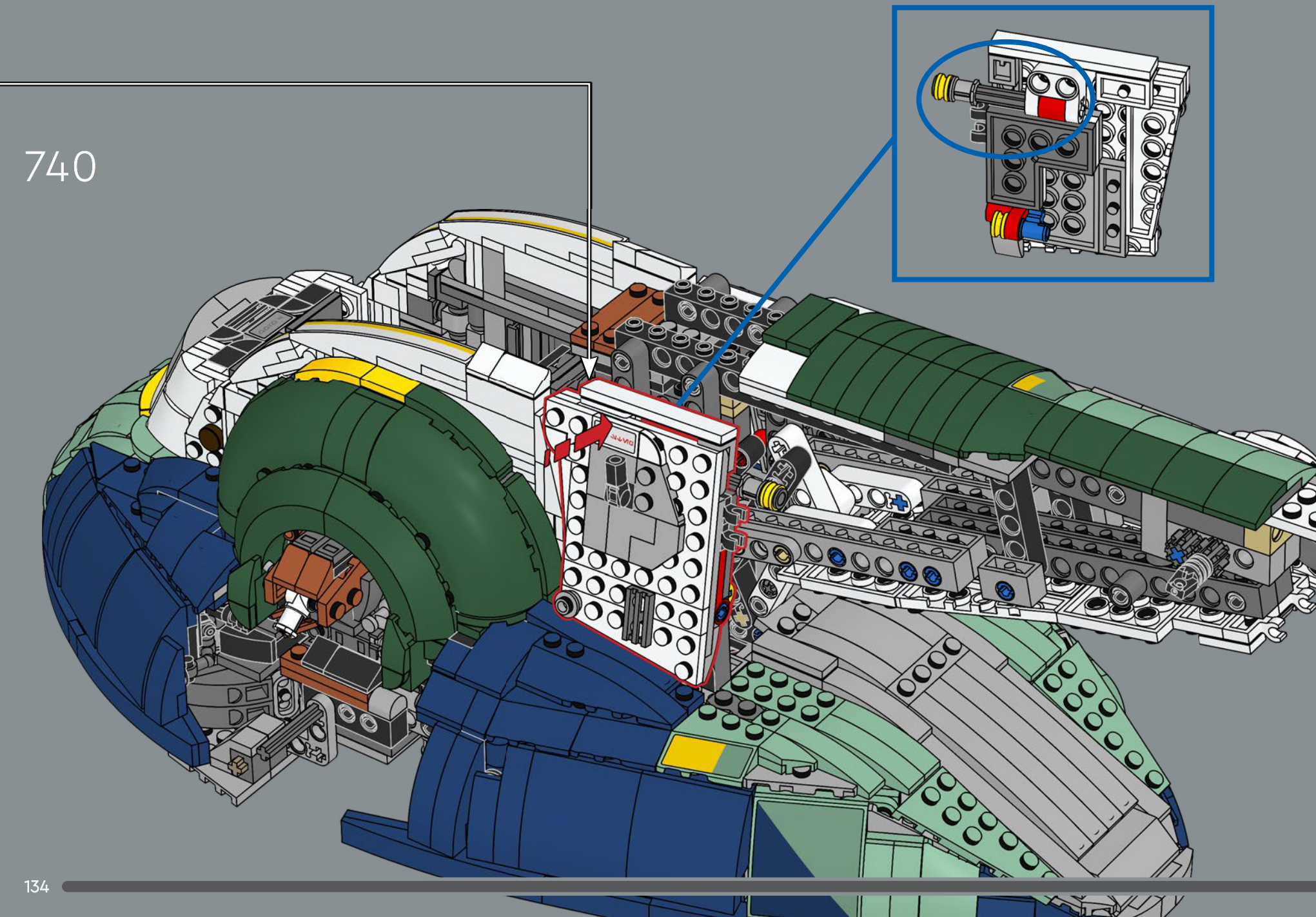

741

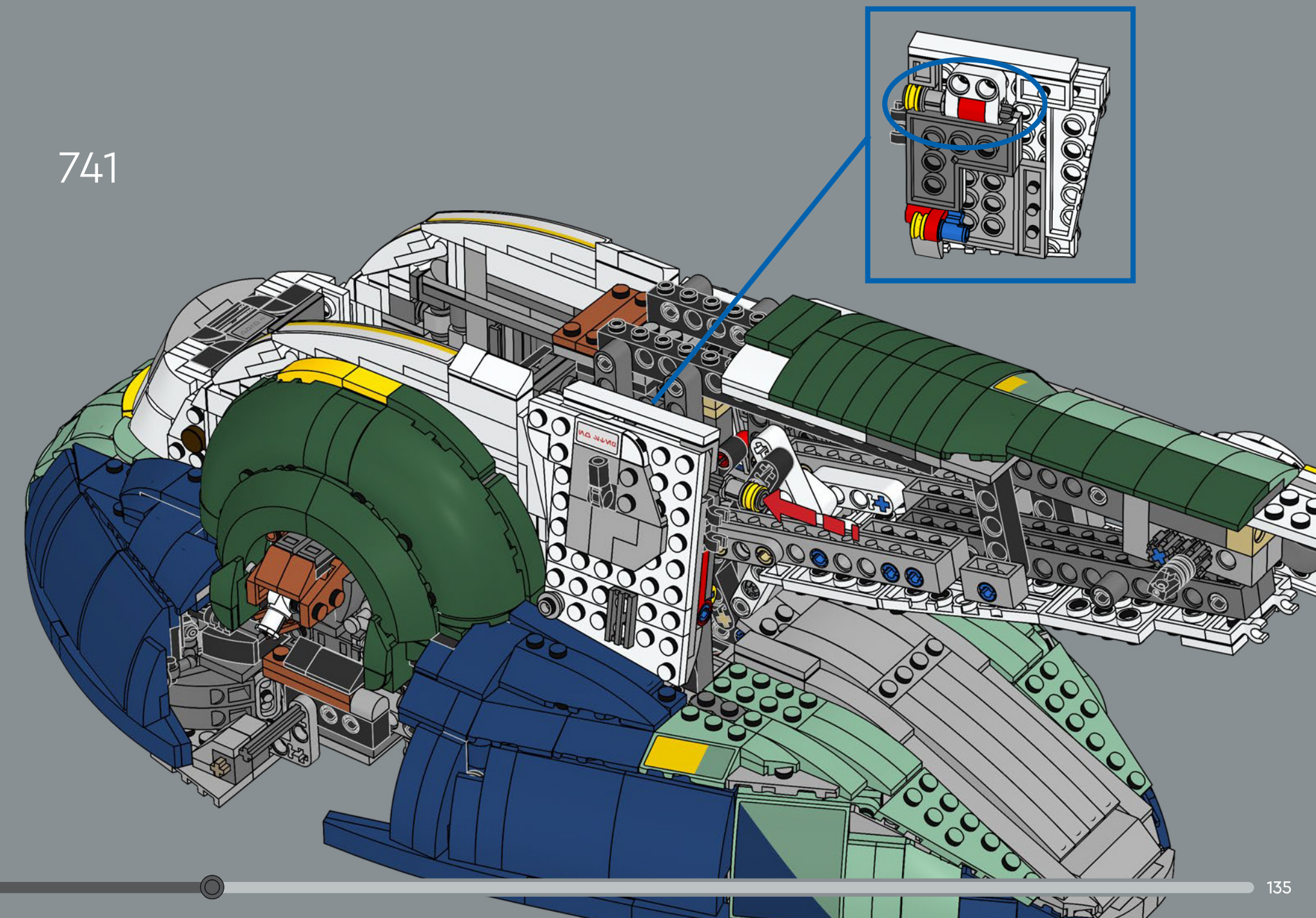

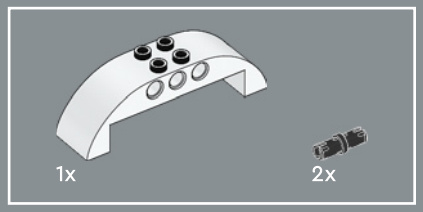


## 742

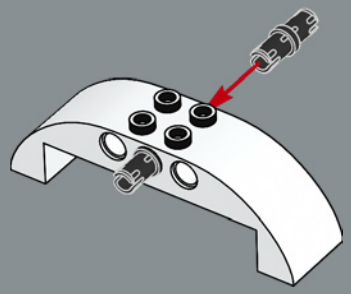

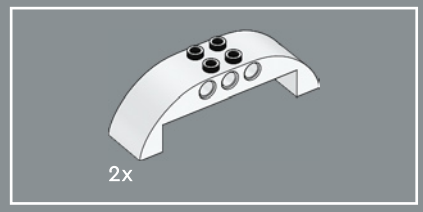


## 743

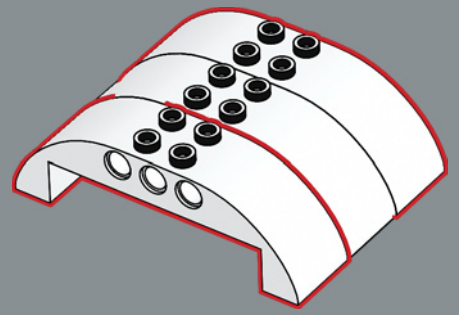

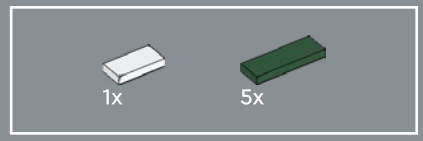


## 744

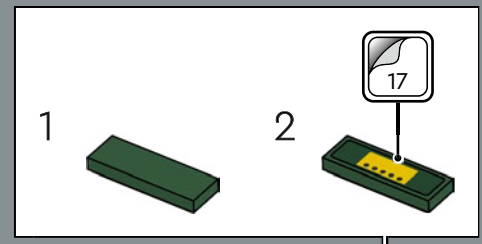


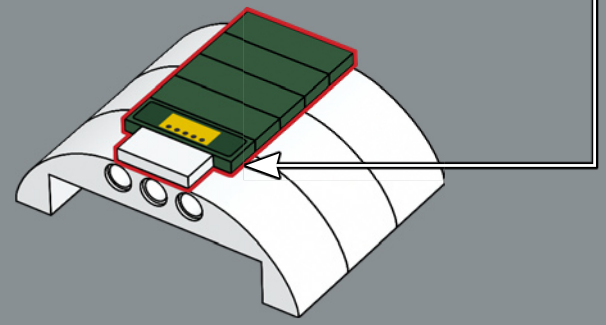

745

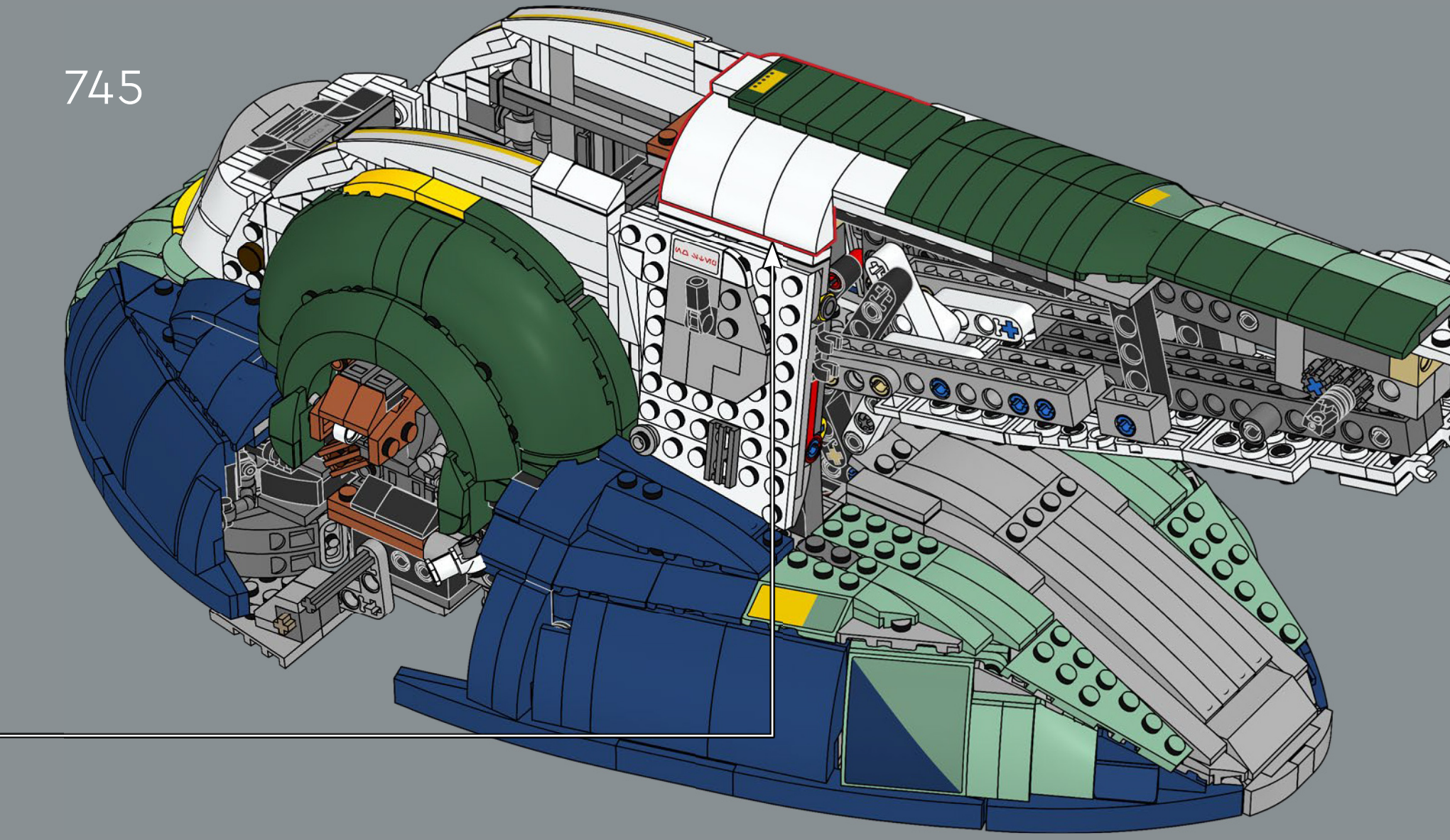

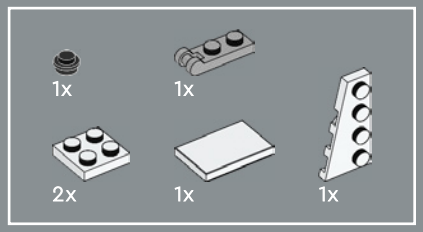


746

1

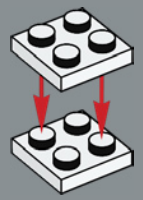

2

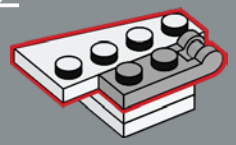

3



4

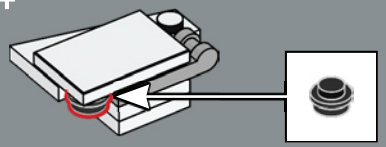

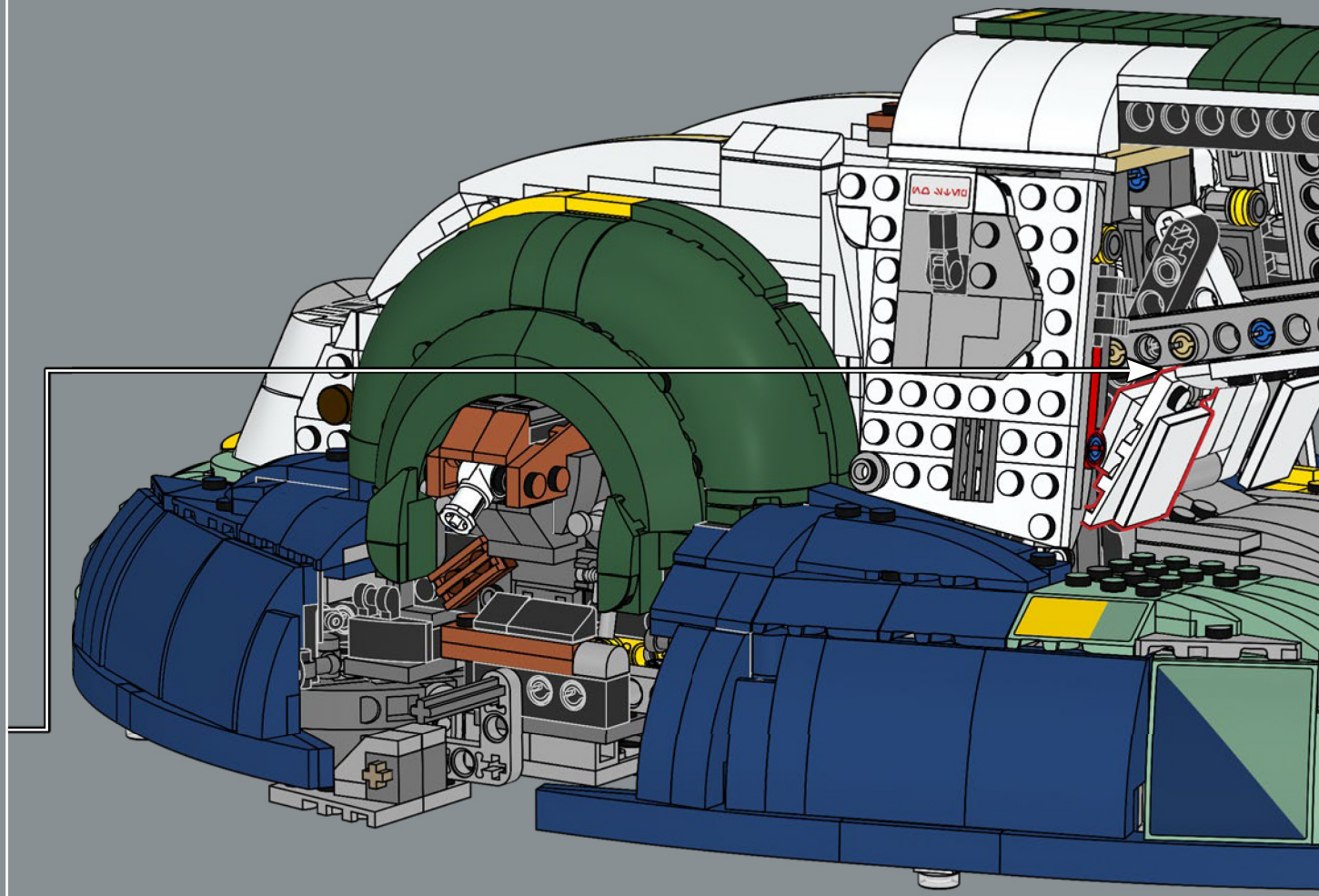

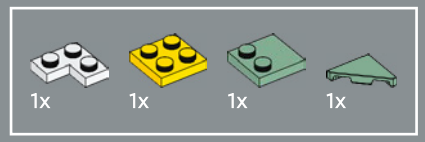


747

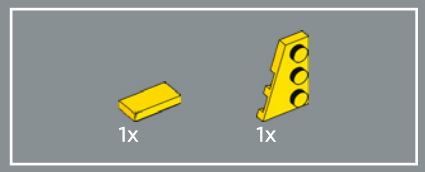


748

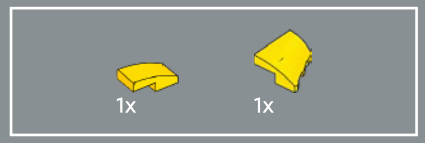


749

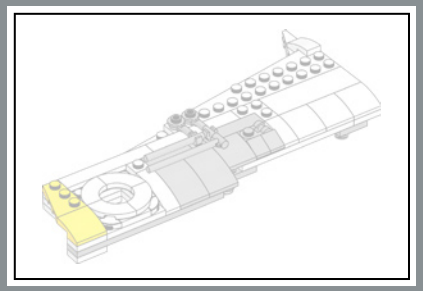

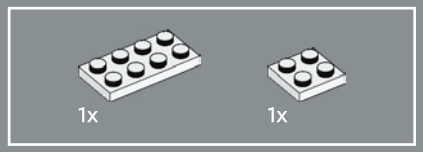


750

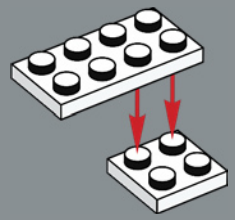

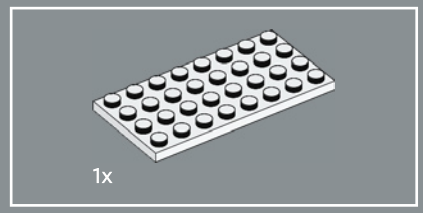


751

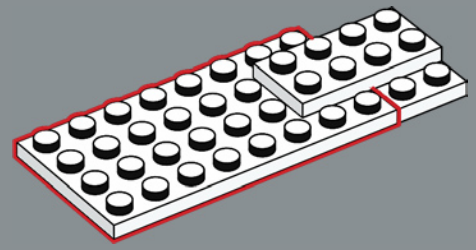

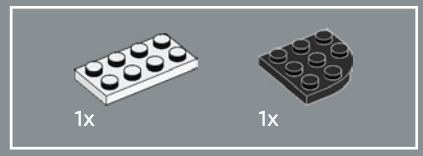


752

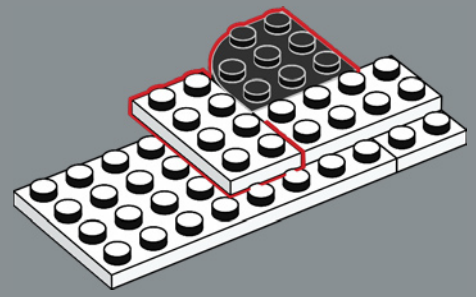

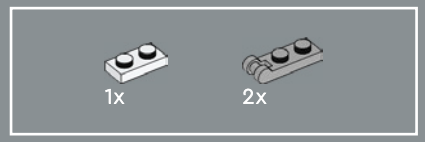


753

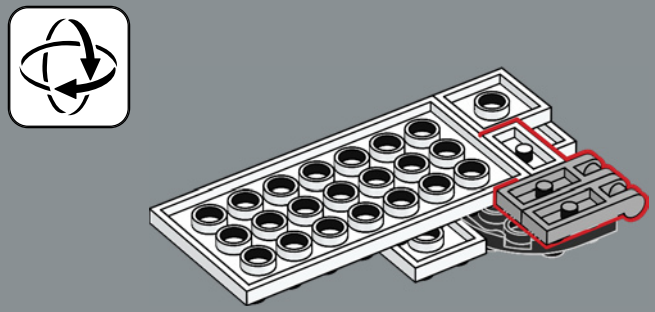

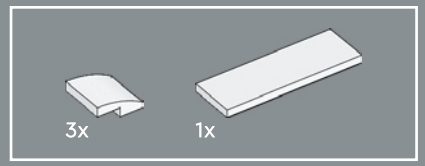


754

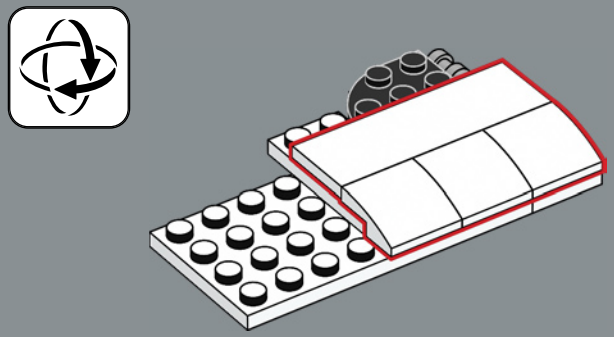

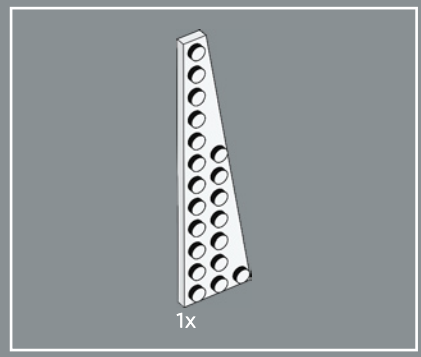


755

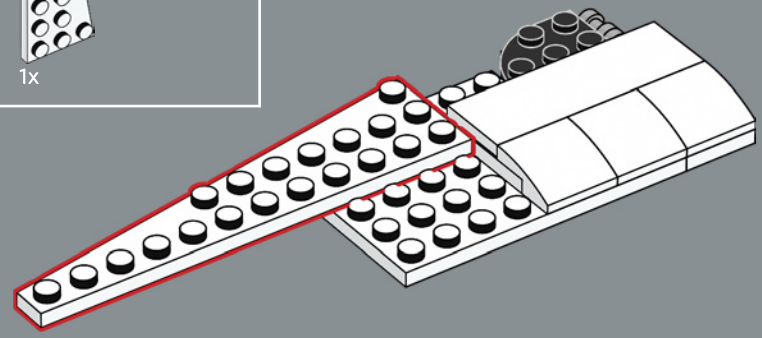

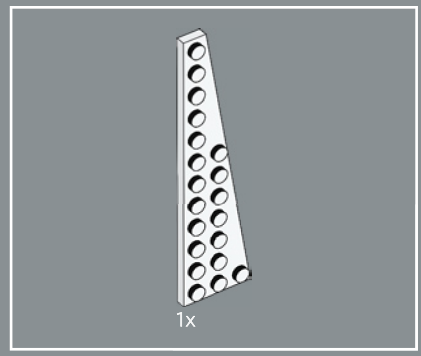


756

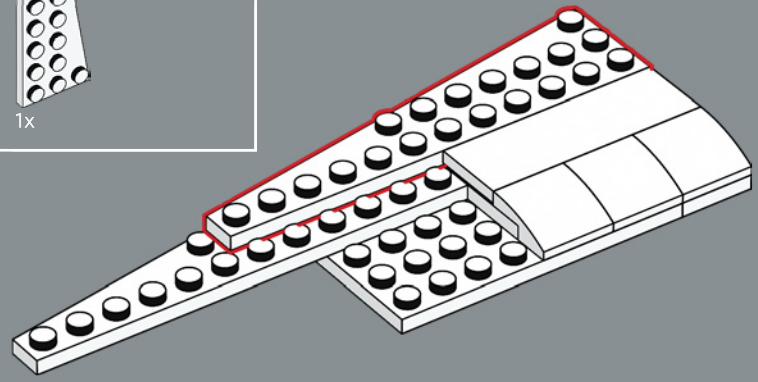

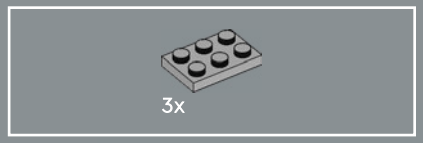


757

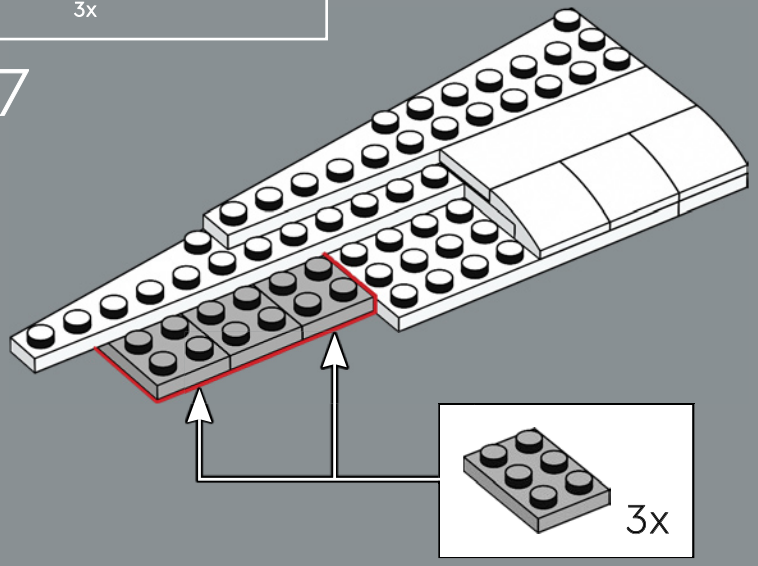


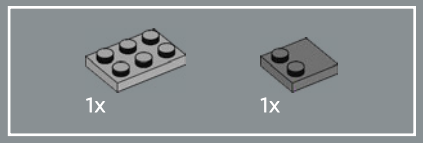


758

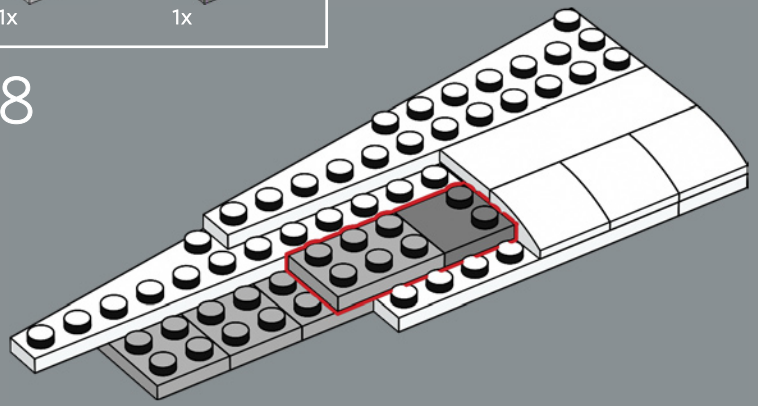

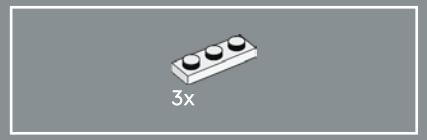


759

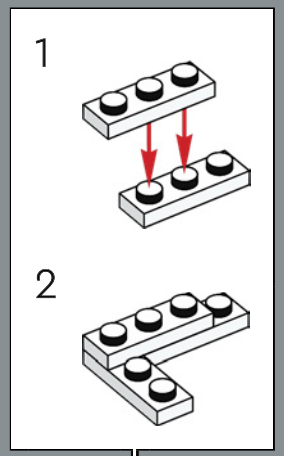


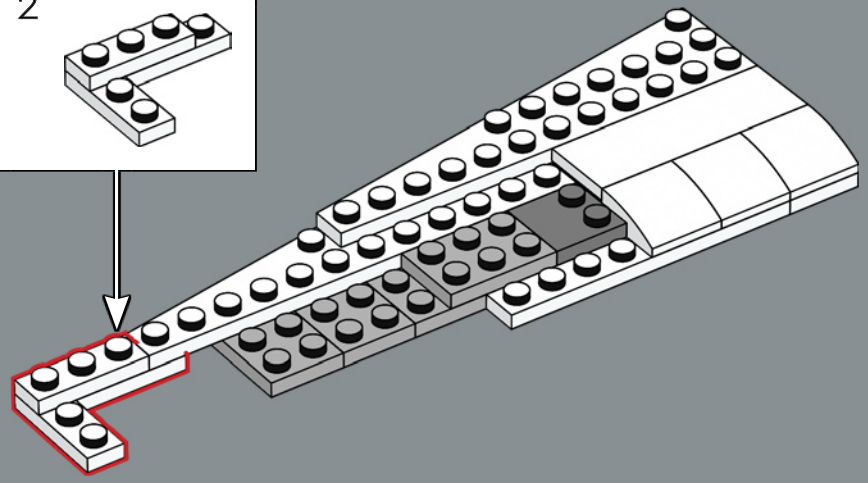

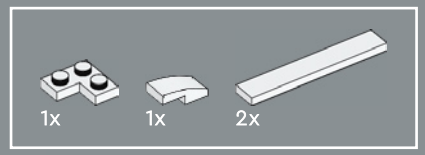


760

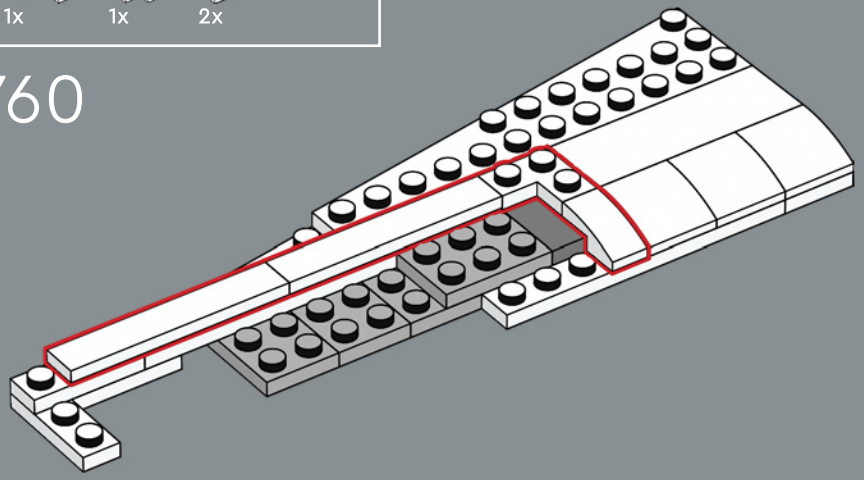

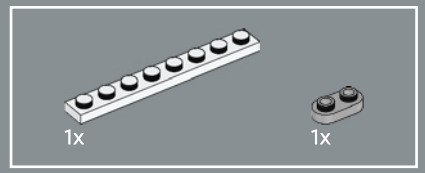


761

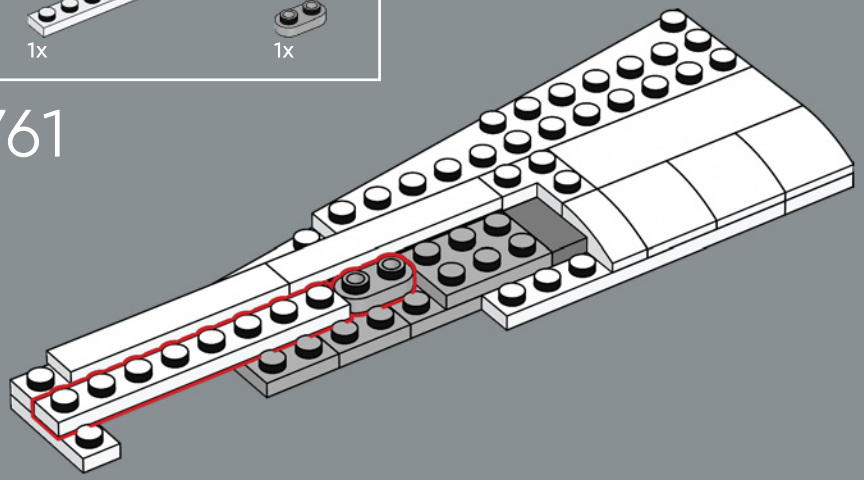




762

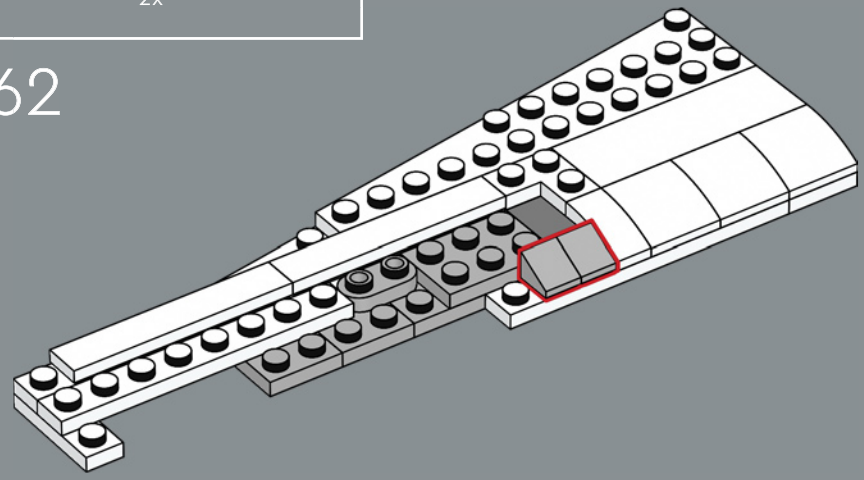




763

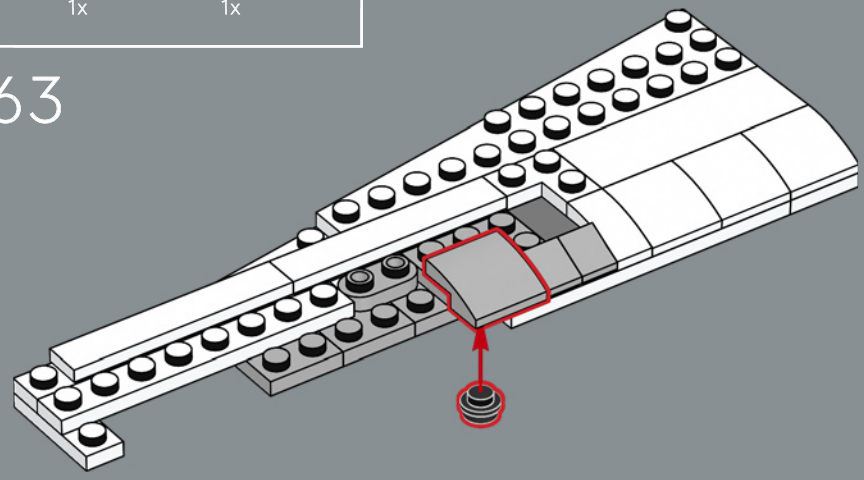

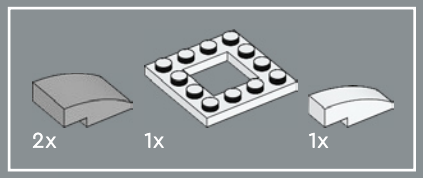


764

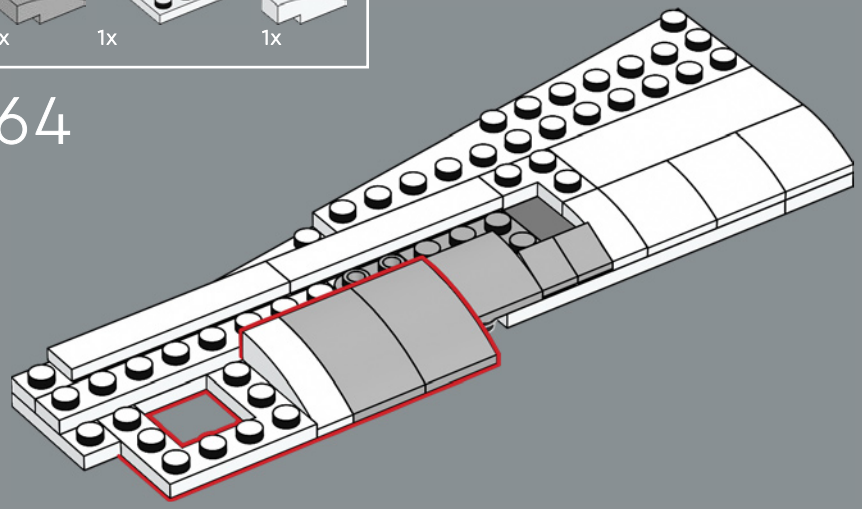

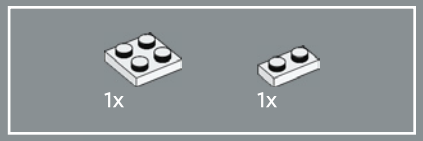


765

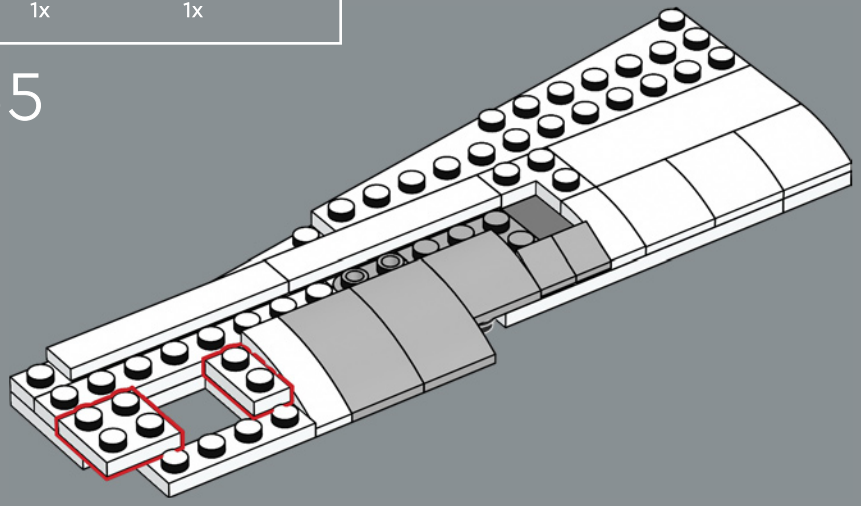

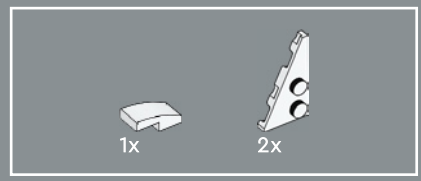


766



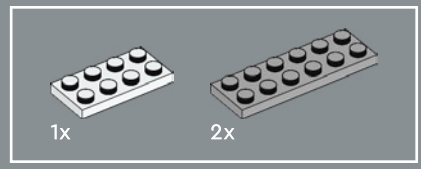


767

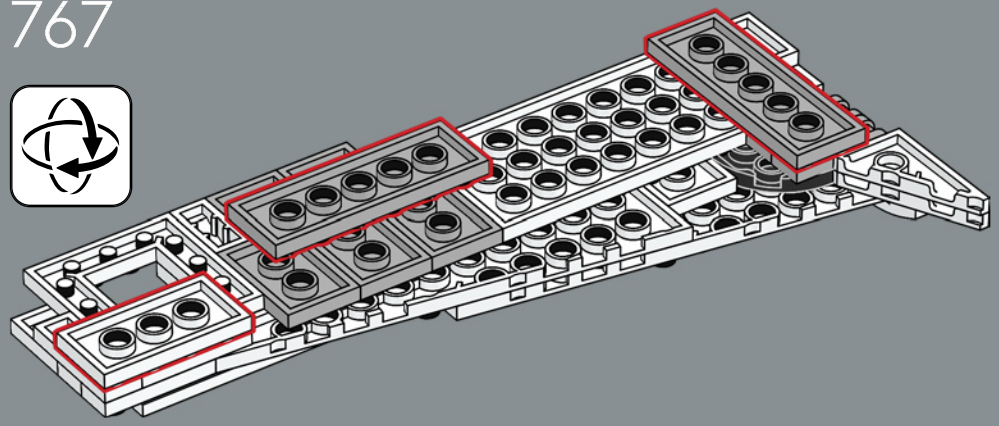

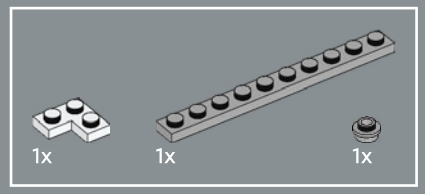


768

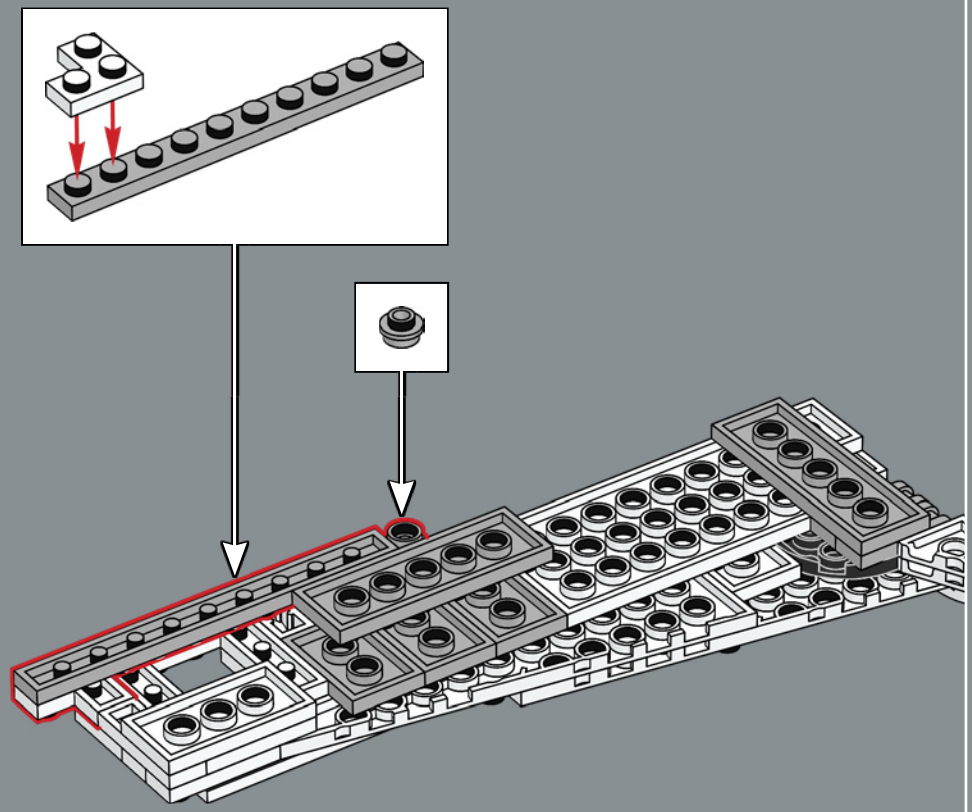




769





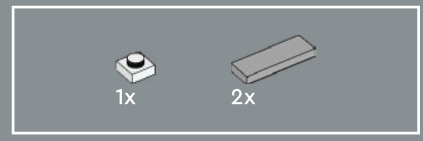


770

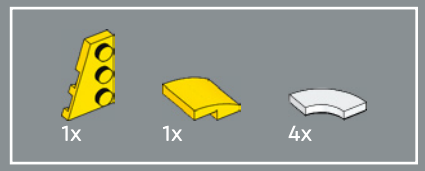


771

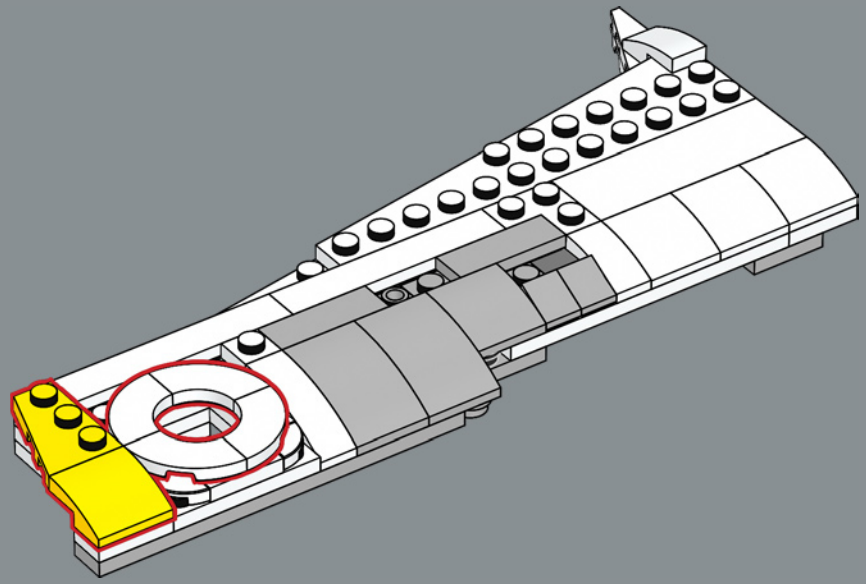

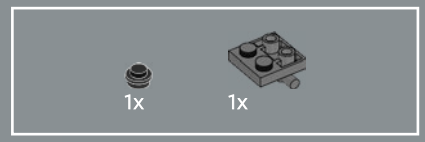


772

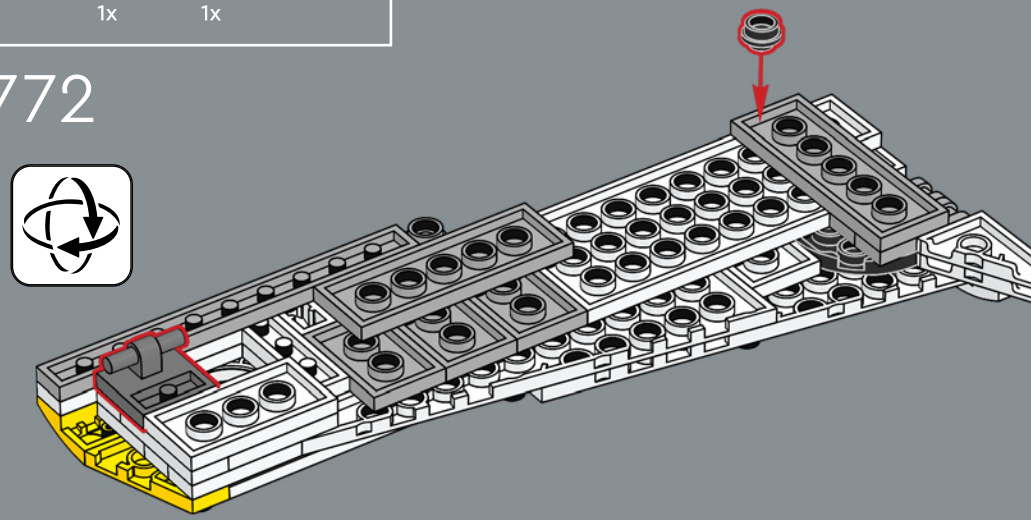




773

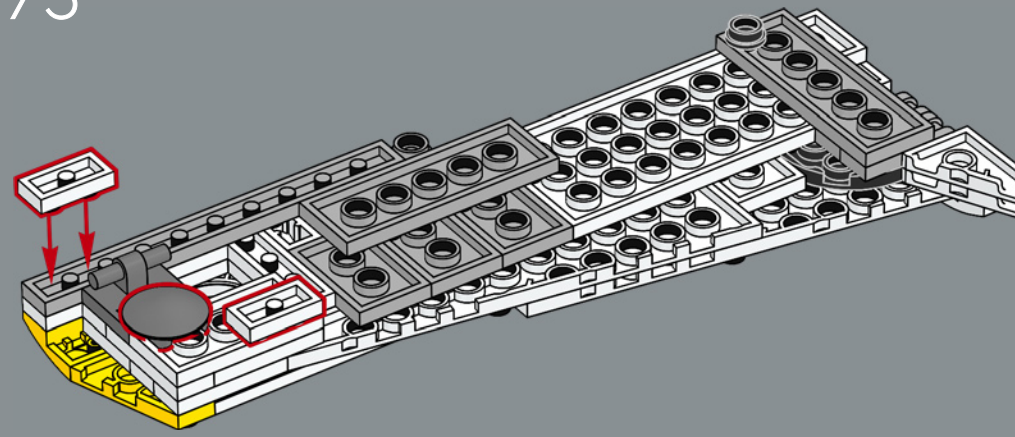

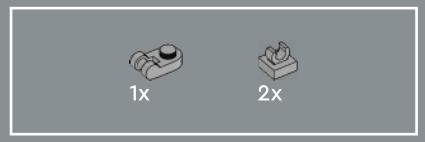


774



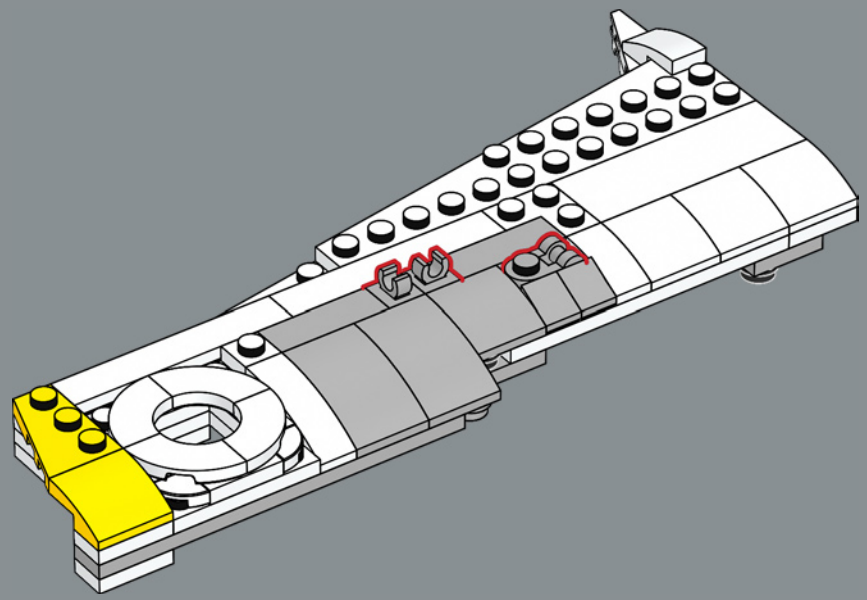

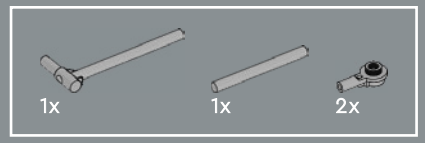


775

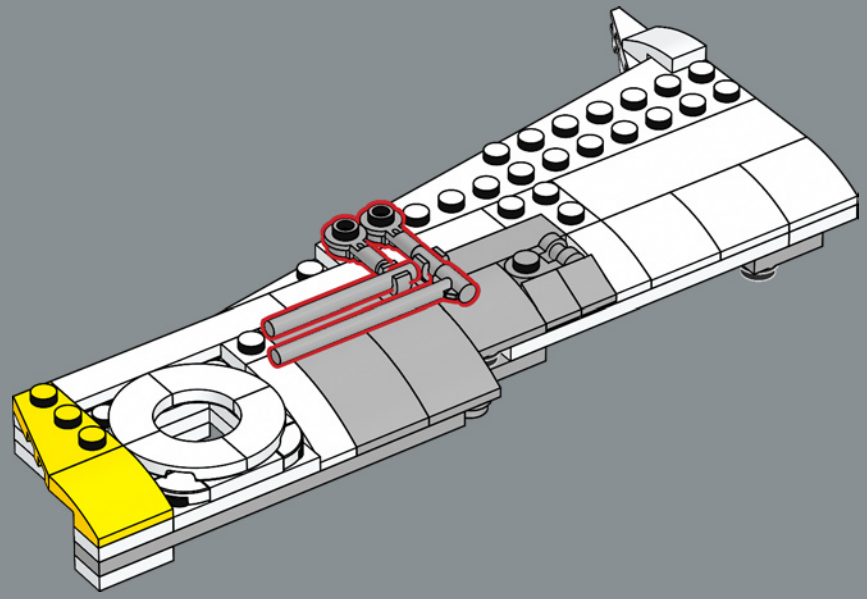

776

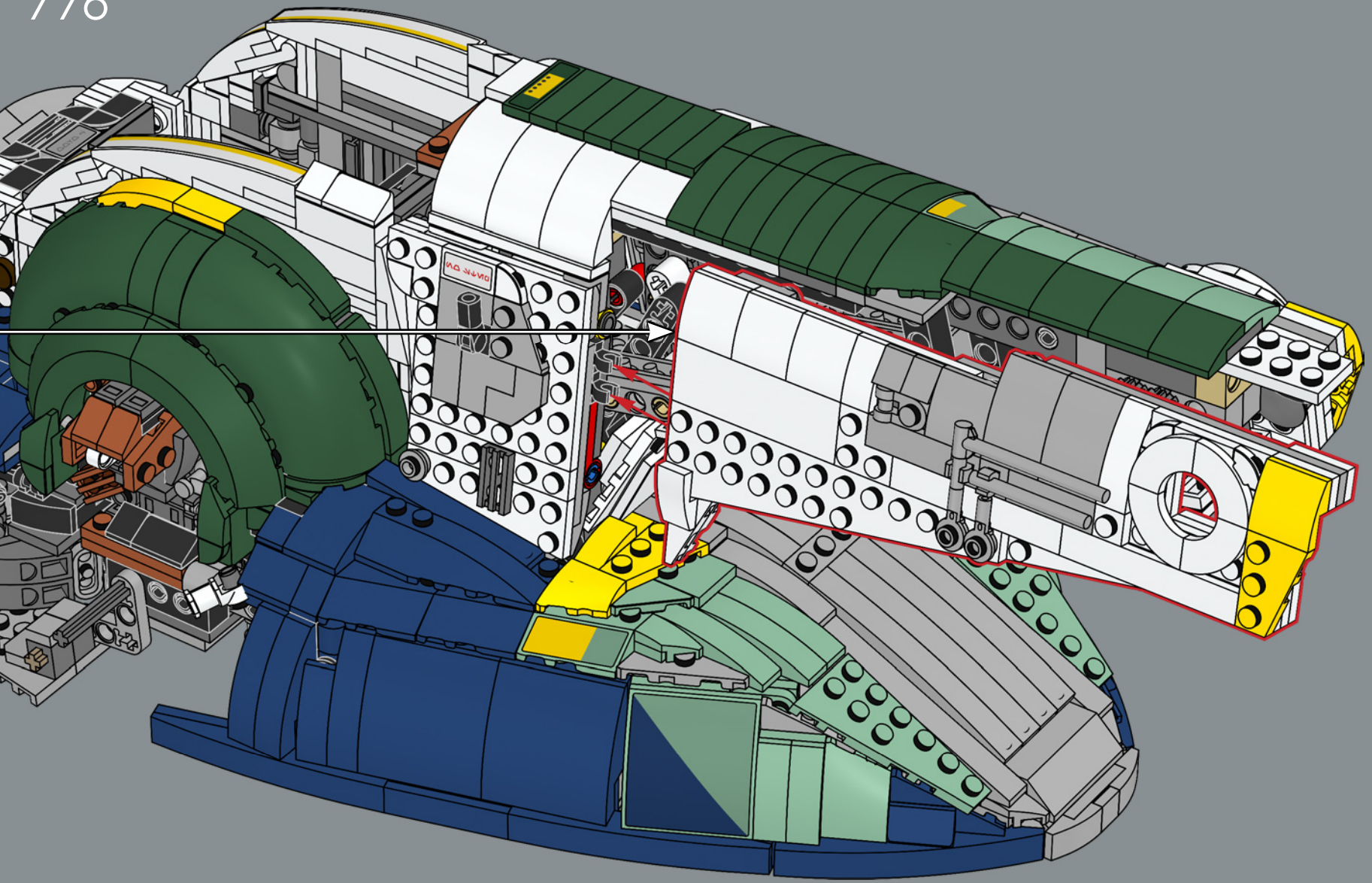

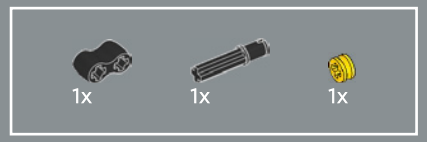


777

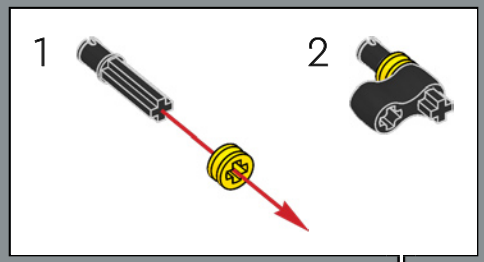







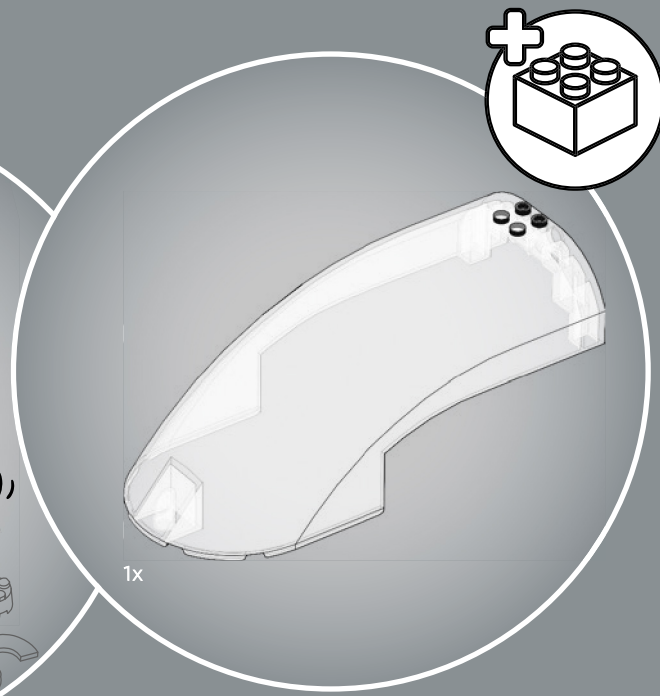


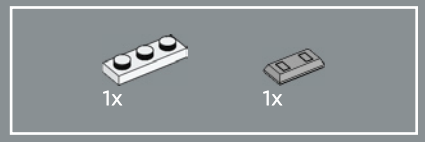


778

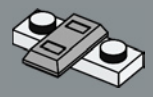

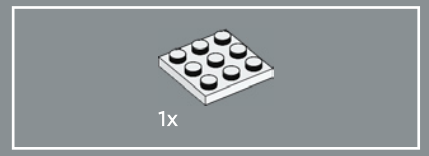


779



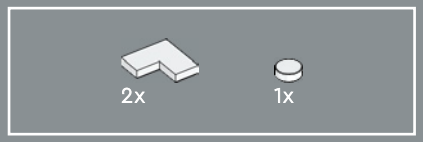


780

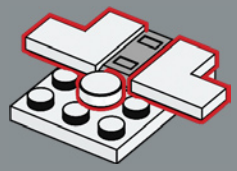

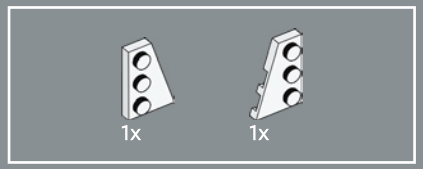


781

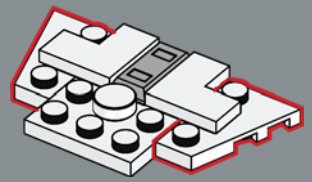

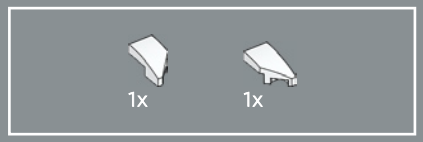


782

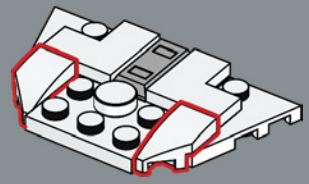

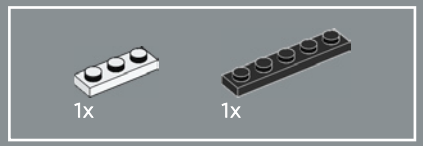


783



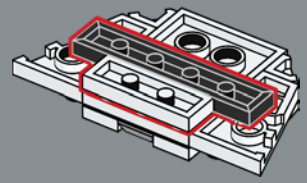




784

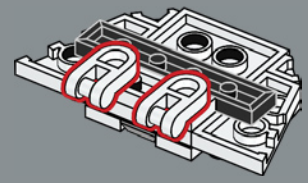

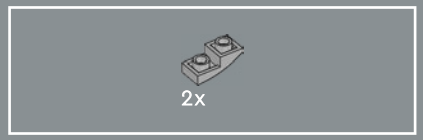


785

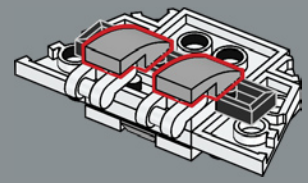

786

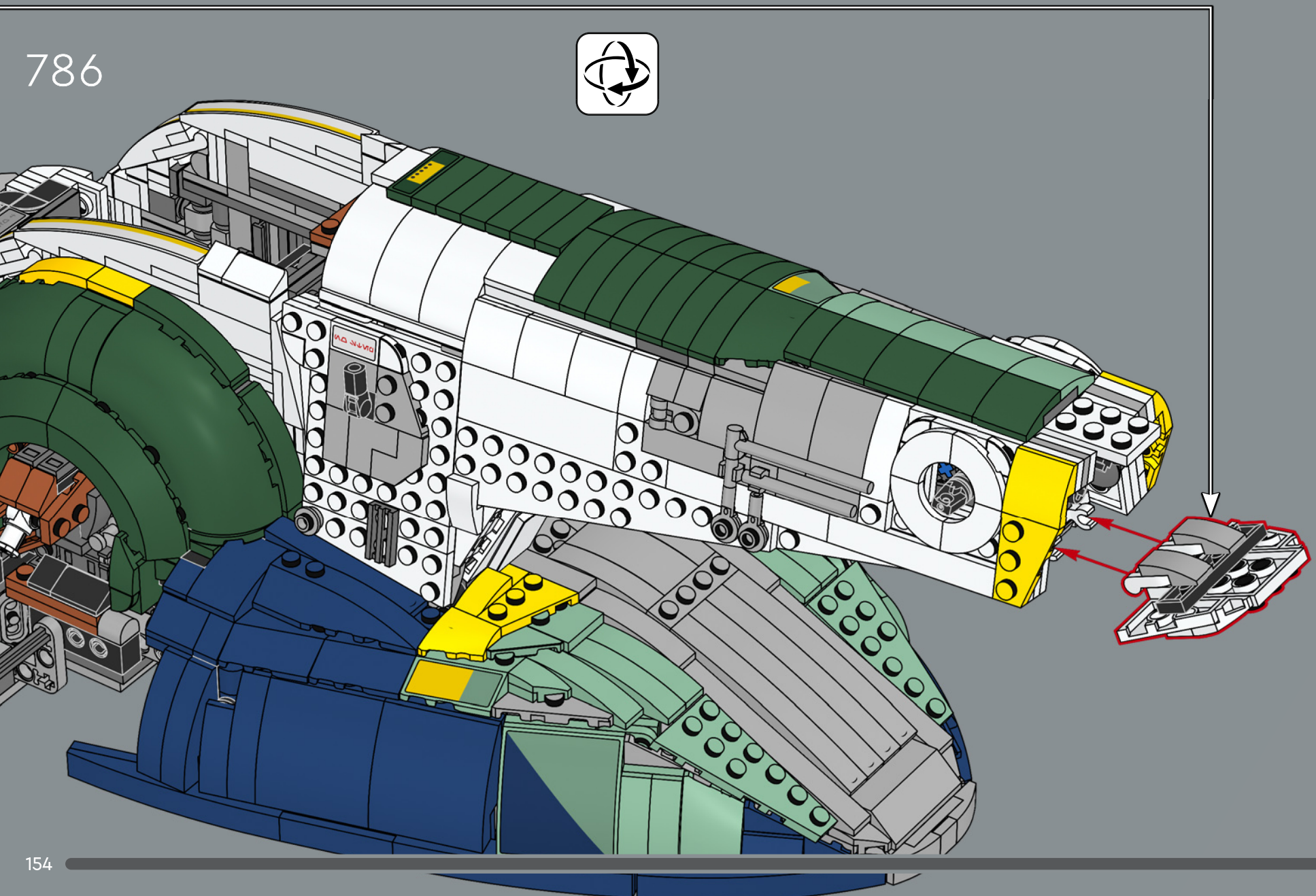

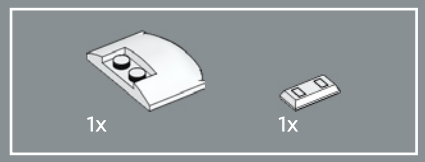


787

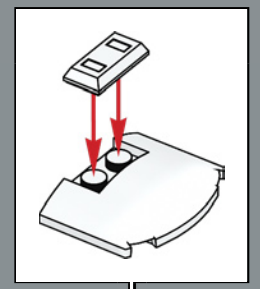




788

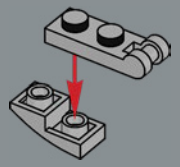




789

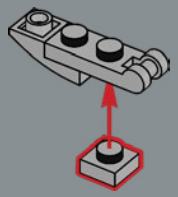




790

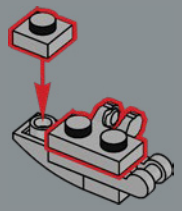

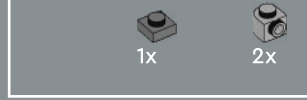


791

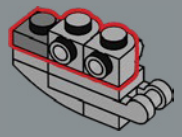

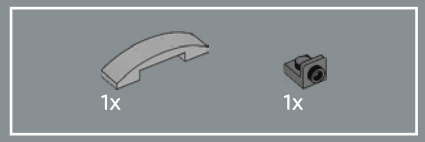


792

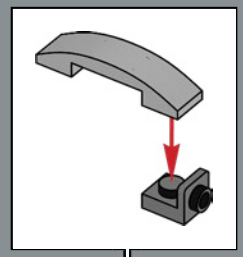

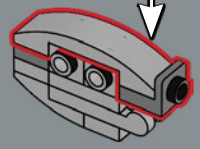

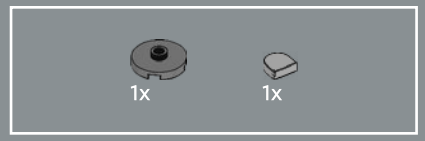


793

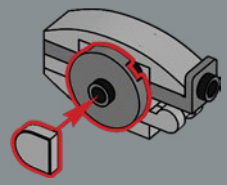

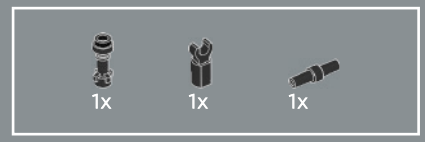


794

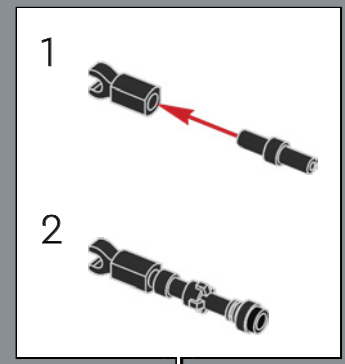


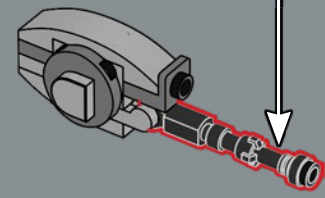




795

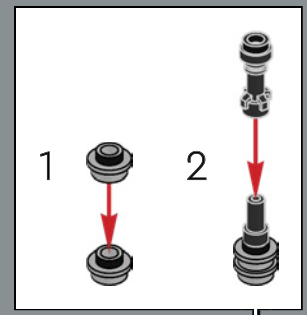


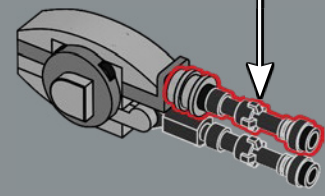

796

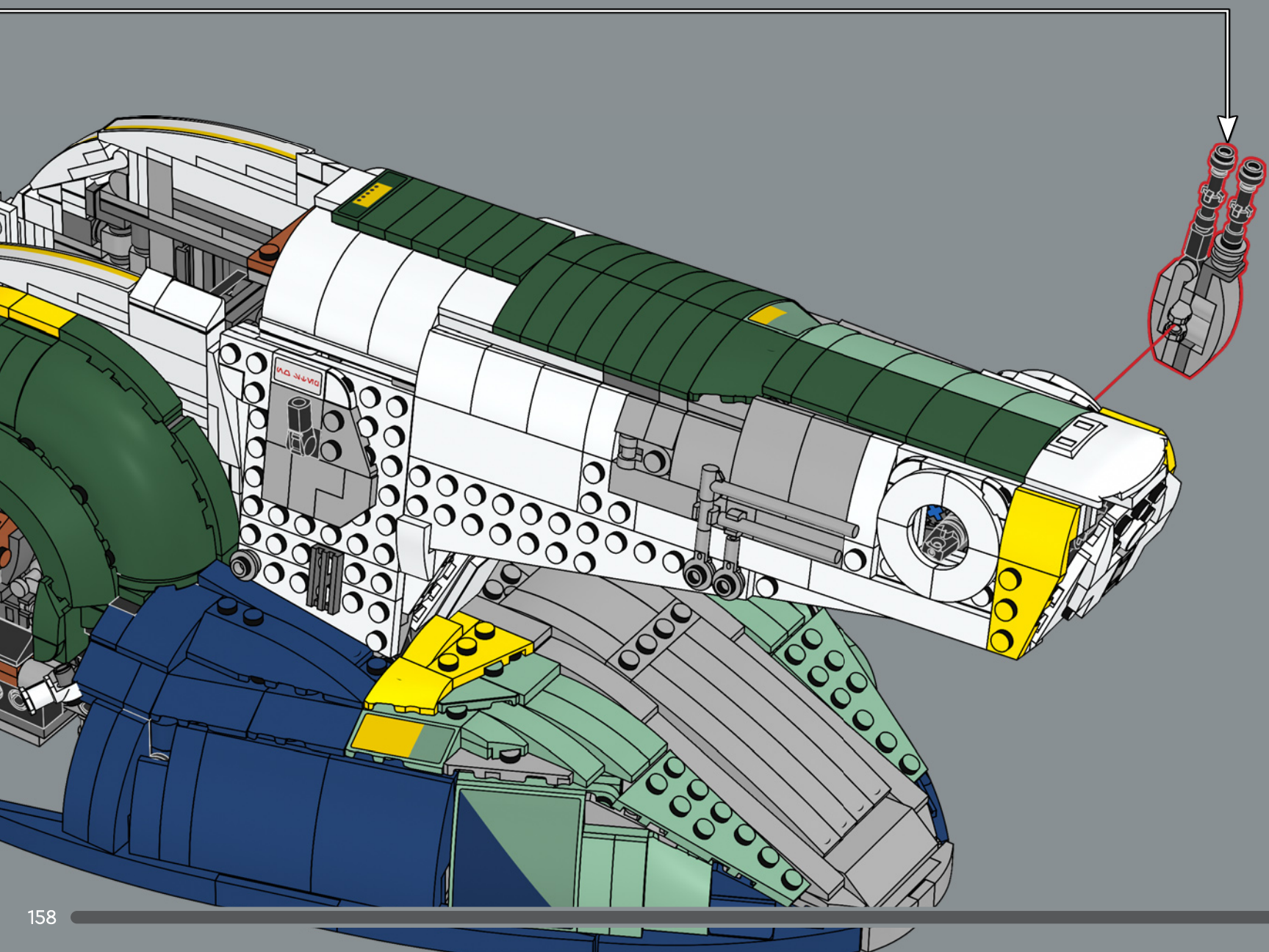

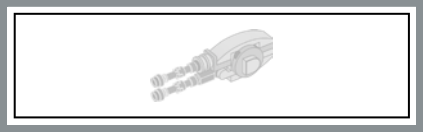

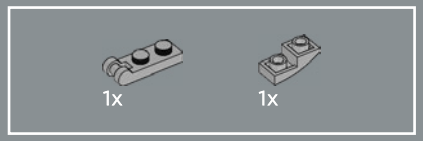


797

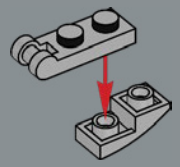

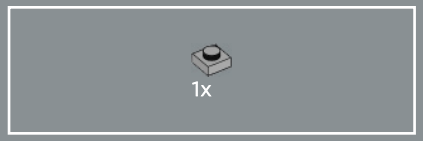


798

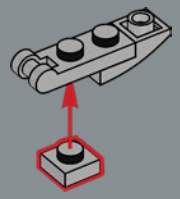

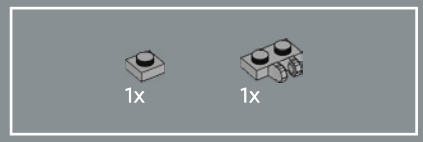


799

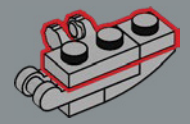

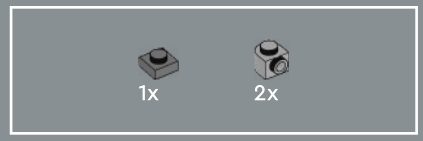


800

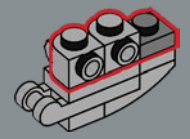




## 801

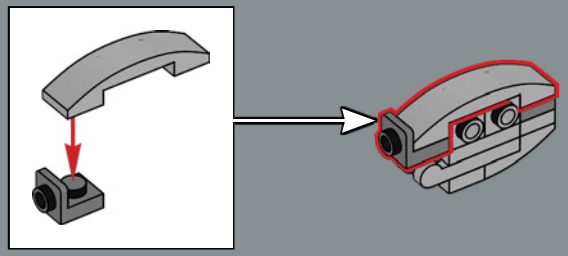

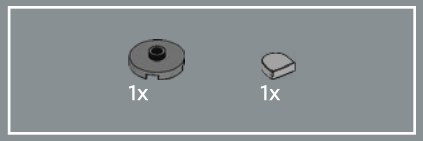


## 802

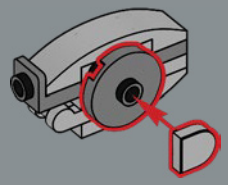

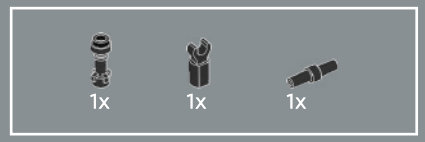


## 803

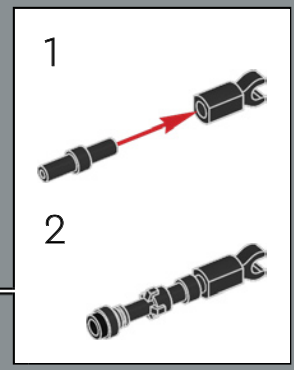


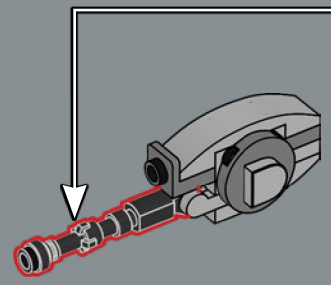




## 804

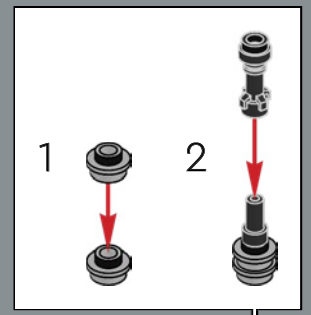


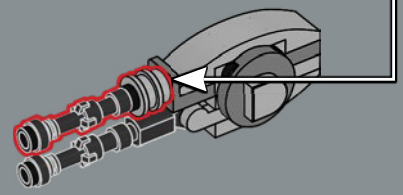

805

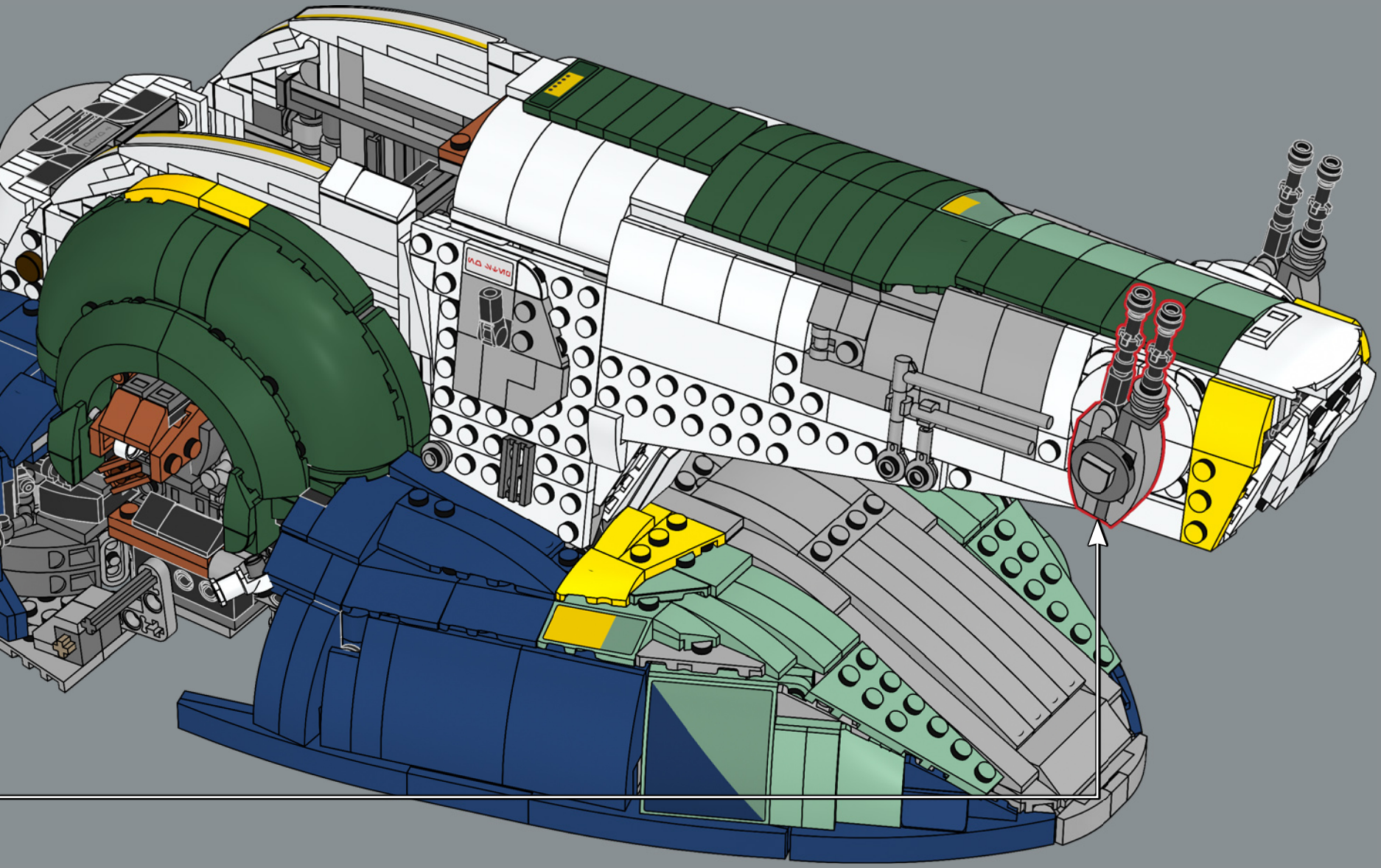

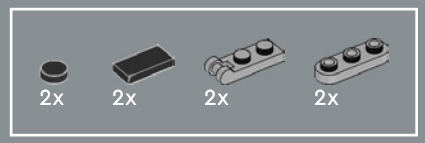


806

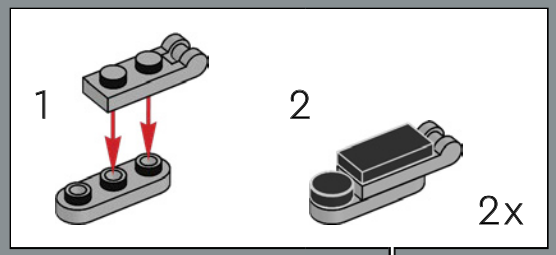




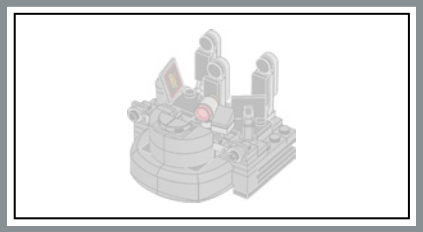

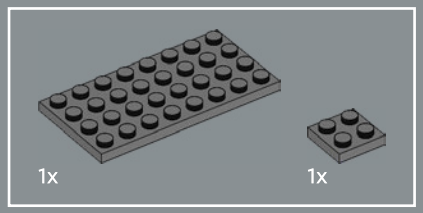


807

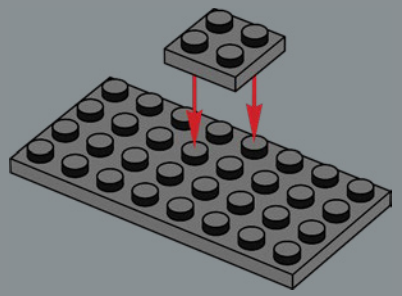

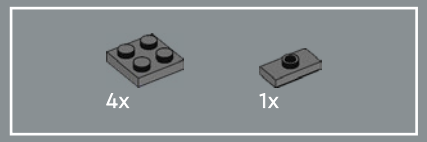


808

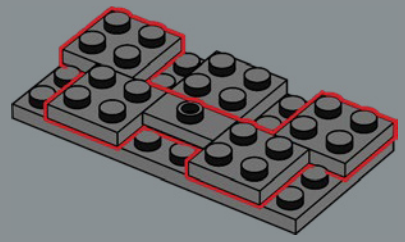

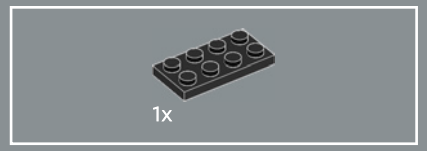


809

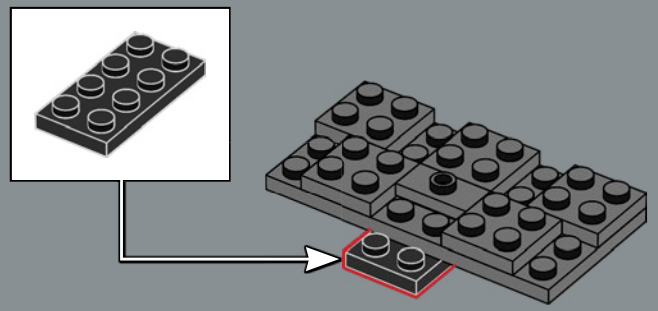

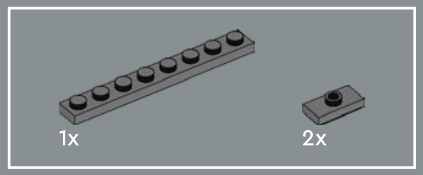


# 810

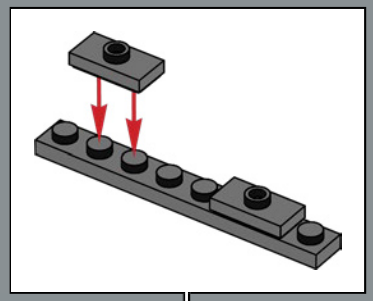

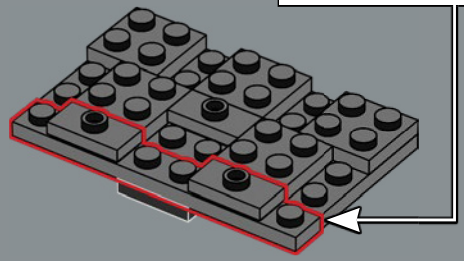

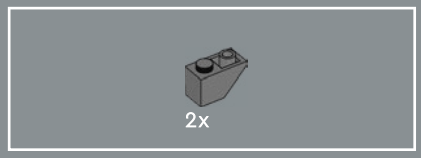


# 812

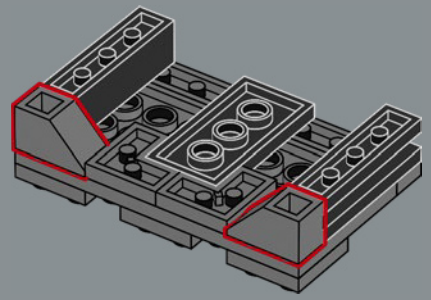

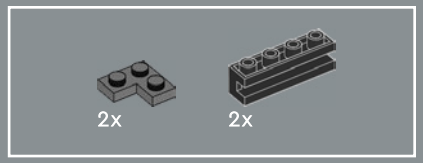


# 811



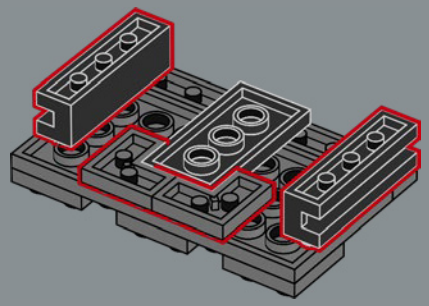

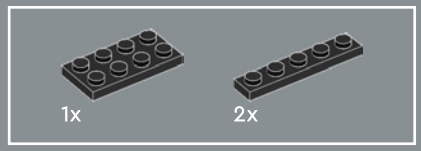


# 813

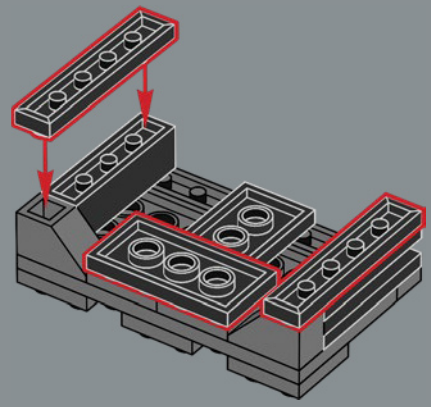




814

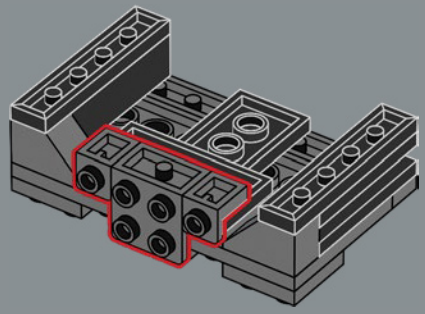




815



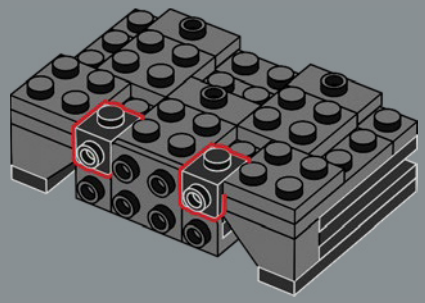




816

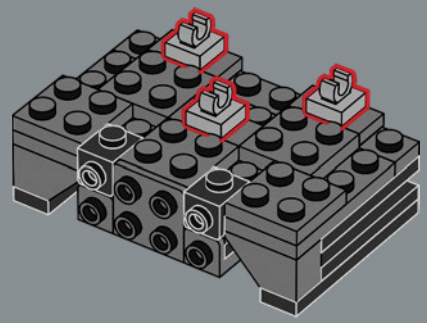




817

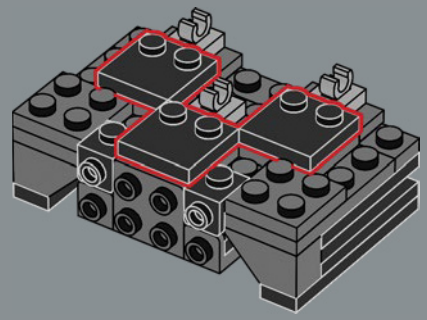

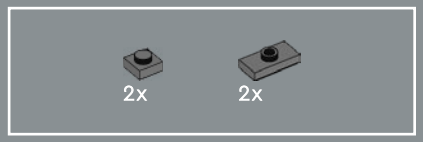


818

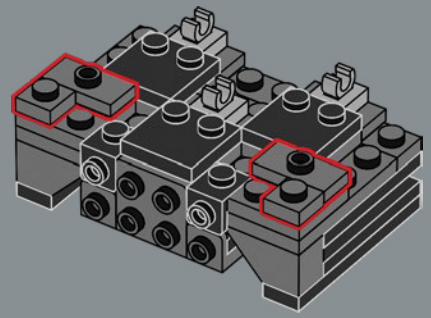

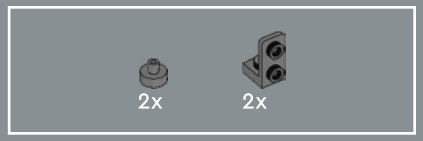


819

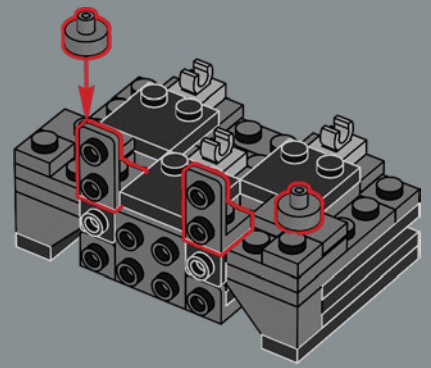

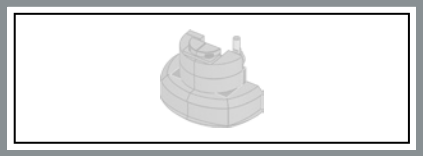

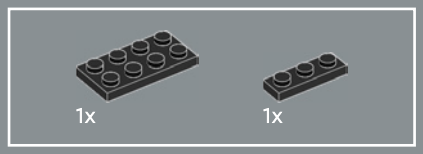


## 820

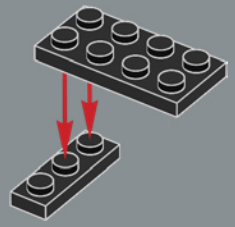

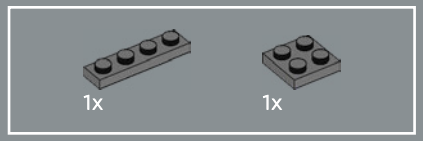


## 821

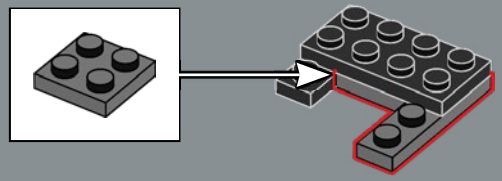

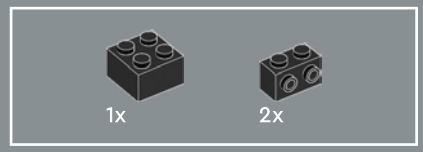


## 822

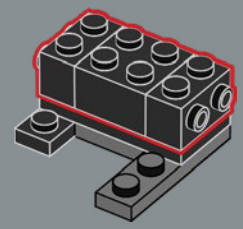

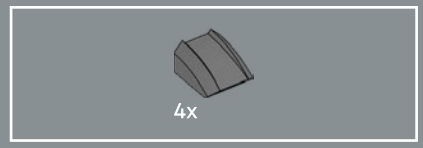


## 823

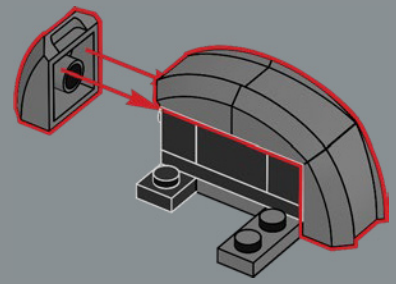

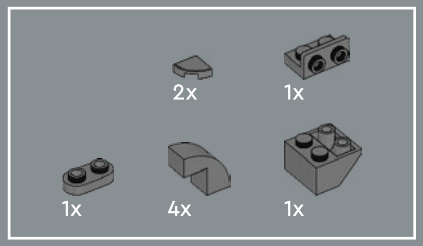


## 824

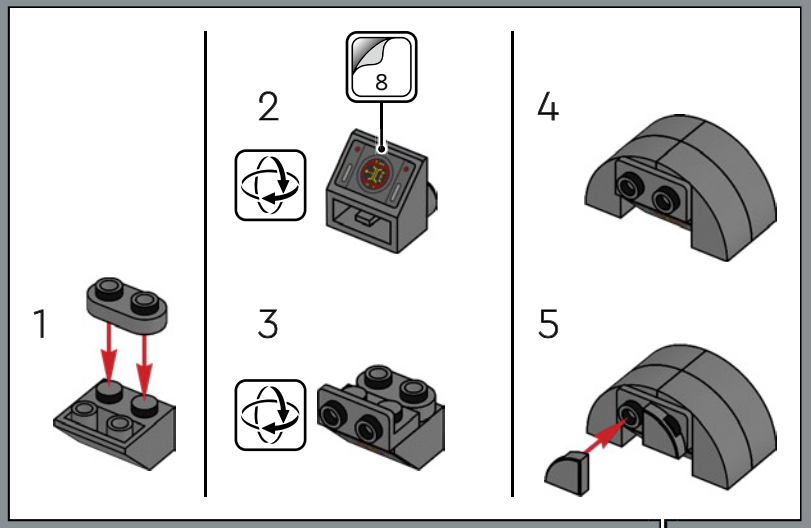


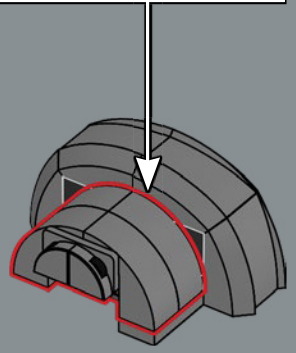

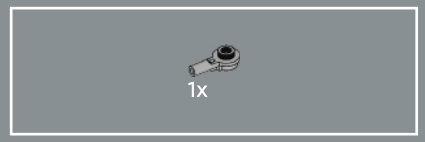


## 825



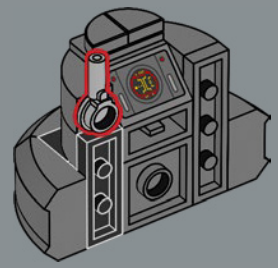

## 826

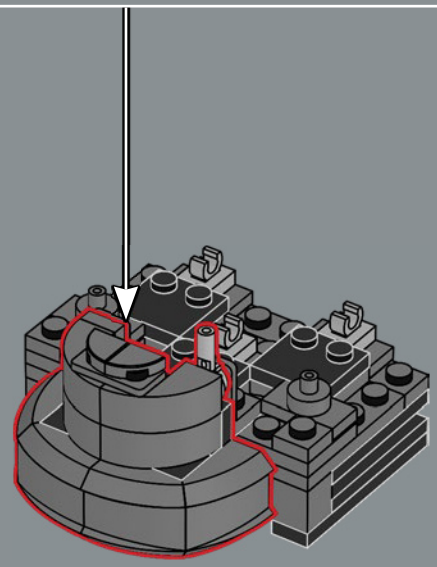

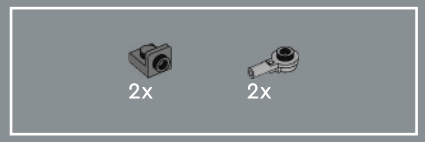


827

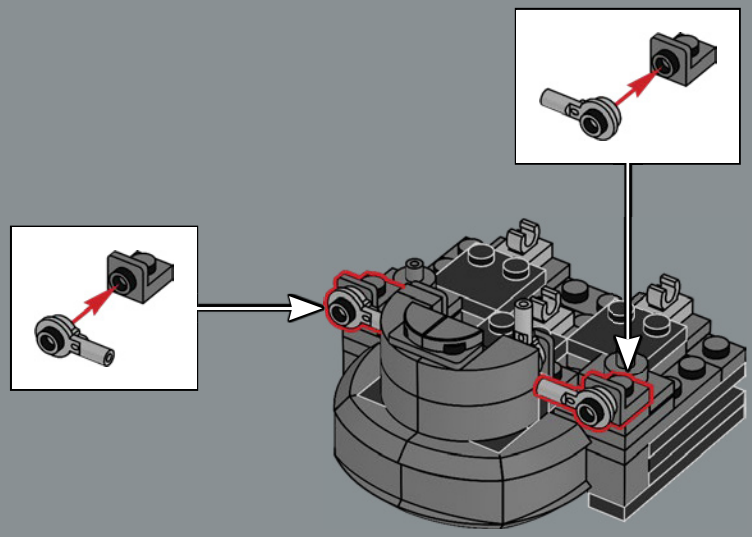

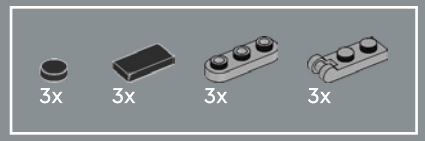


828

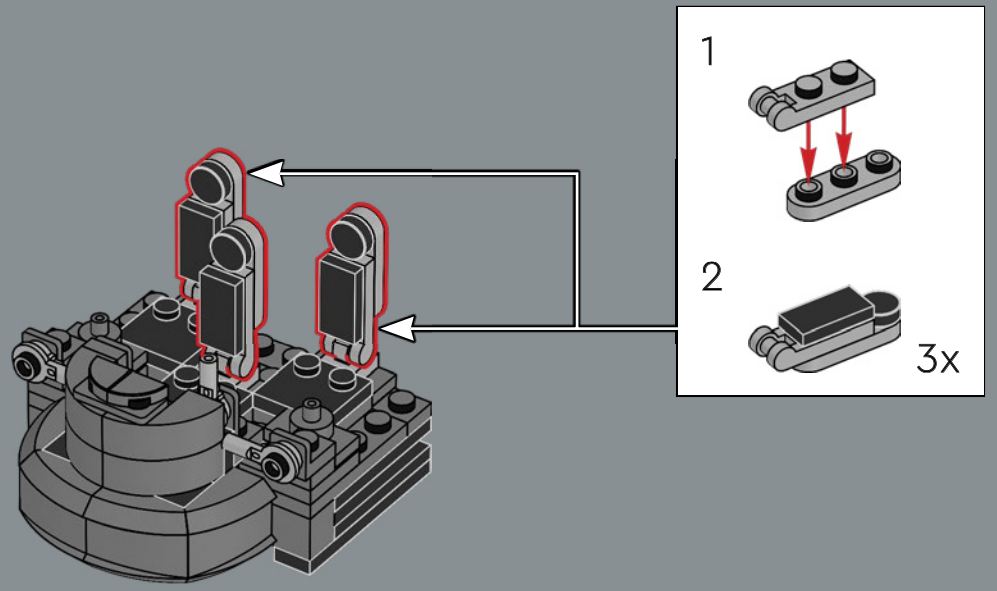

2x 2x

# 829

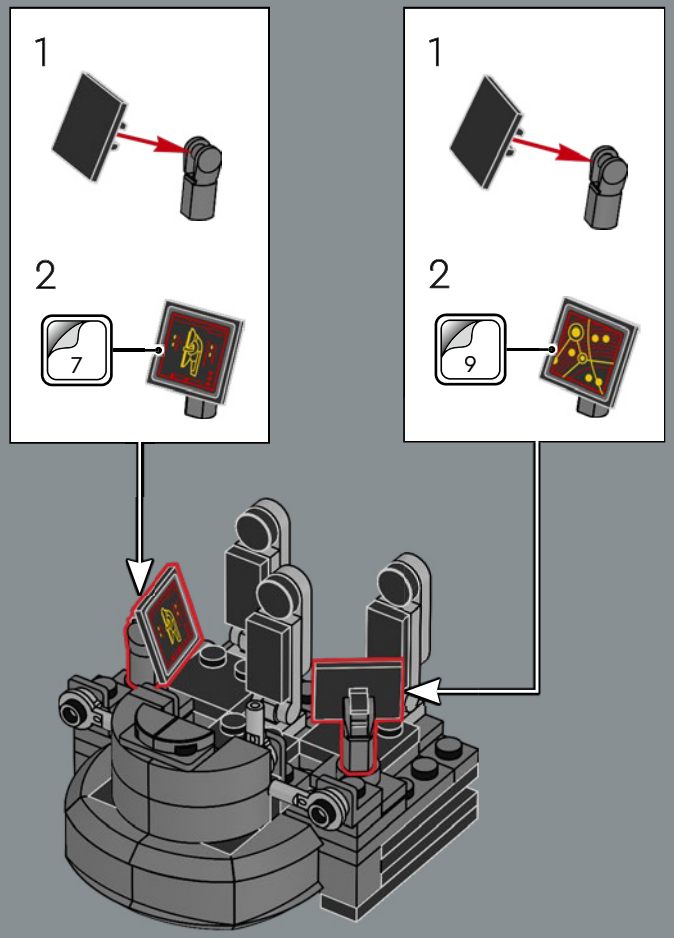


1x 1x

# 830

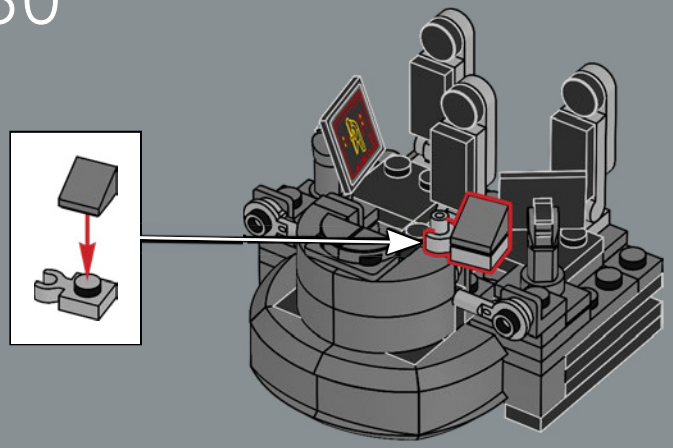

1x 1x 1x

# 831

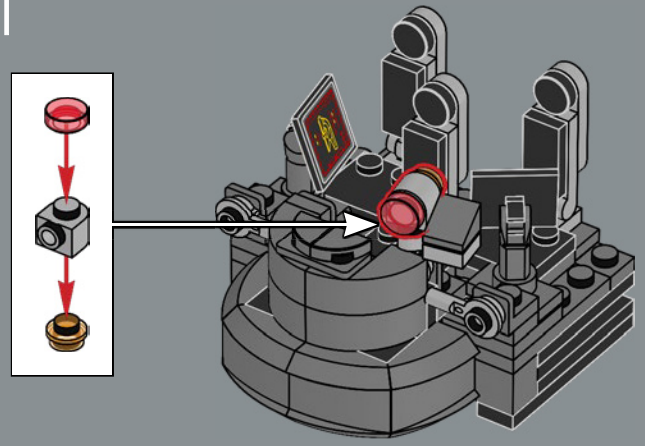

832

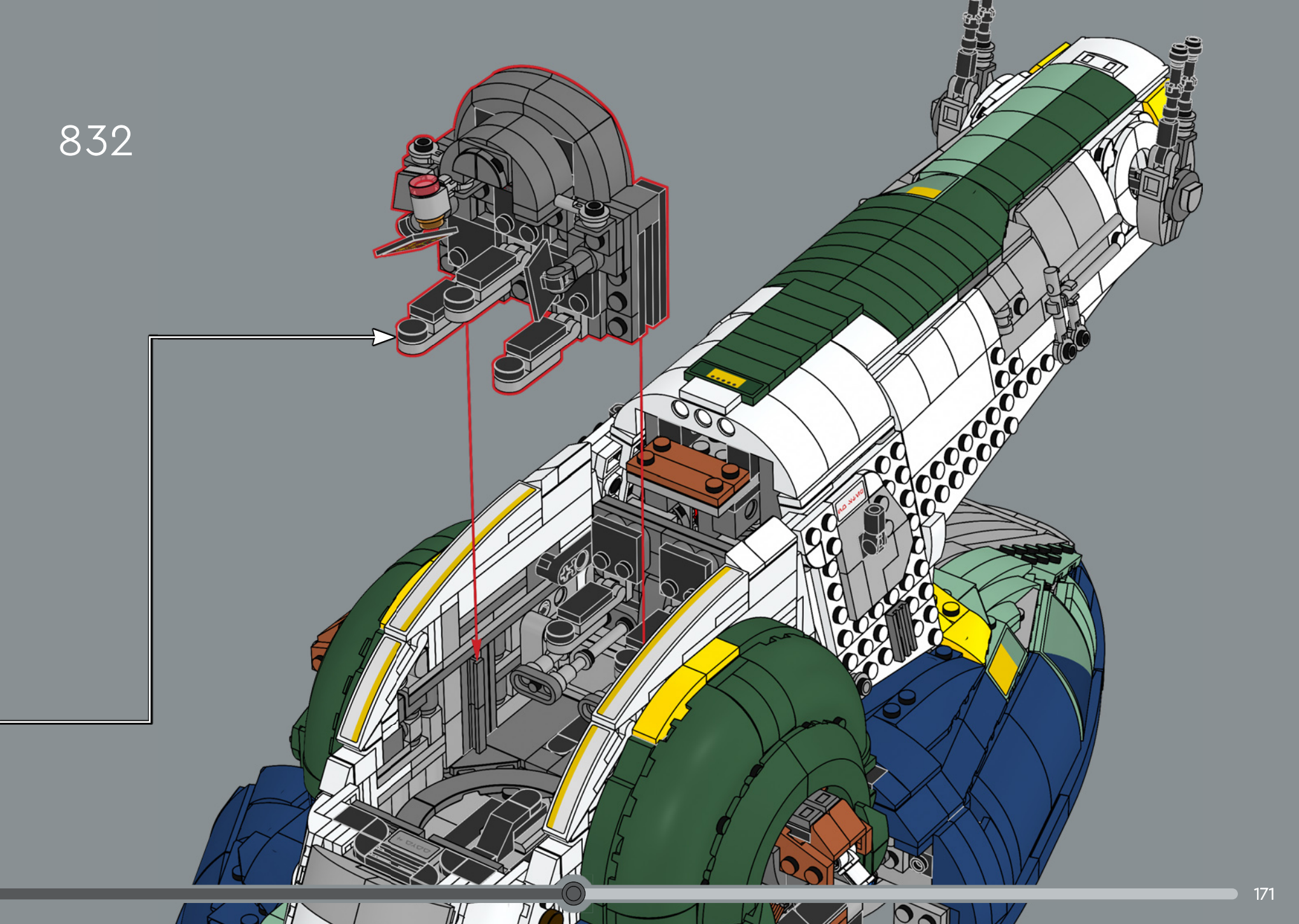



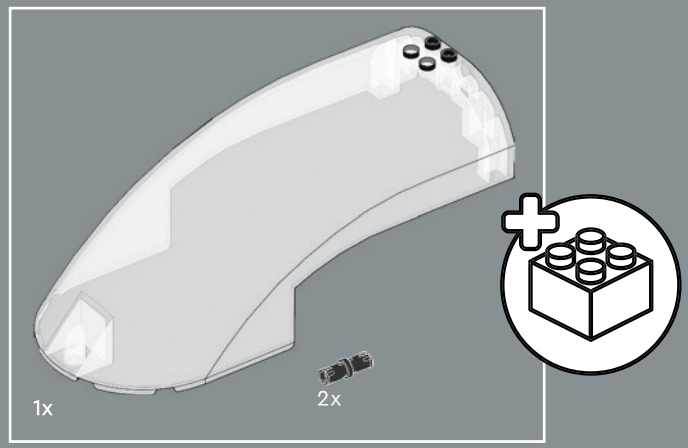


833

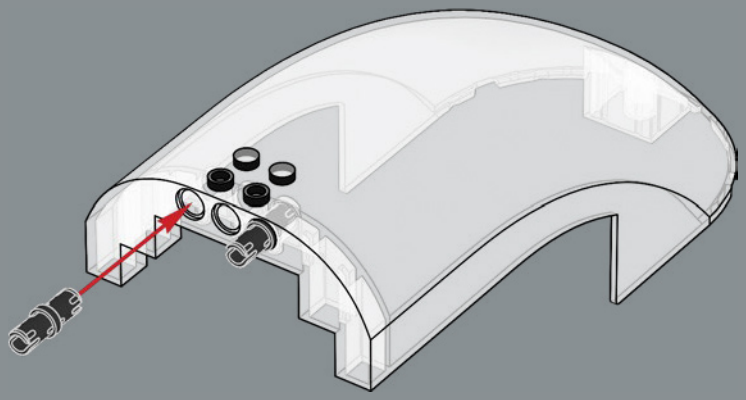

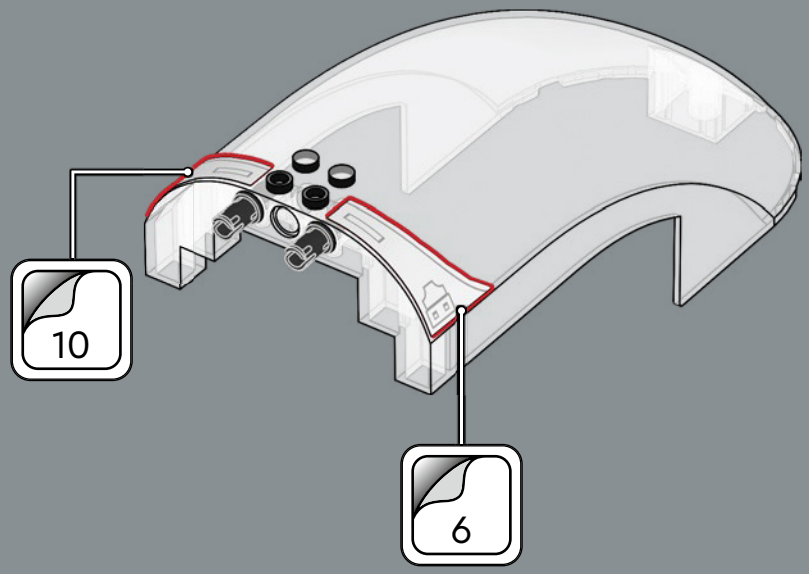




834

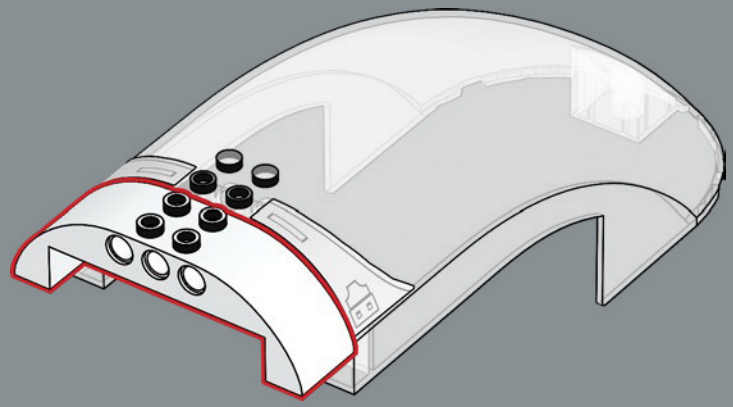

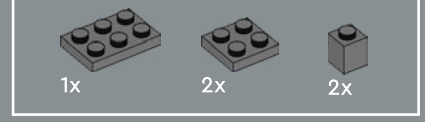


835

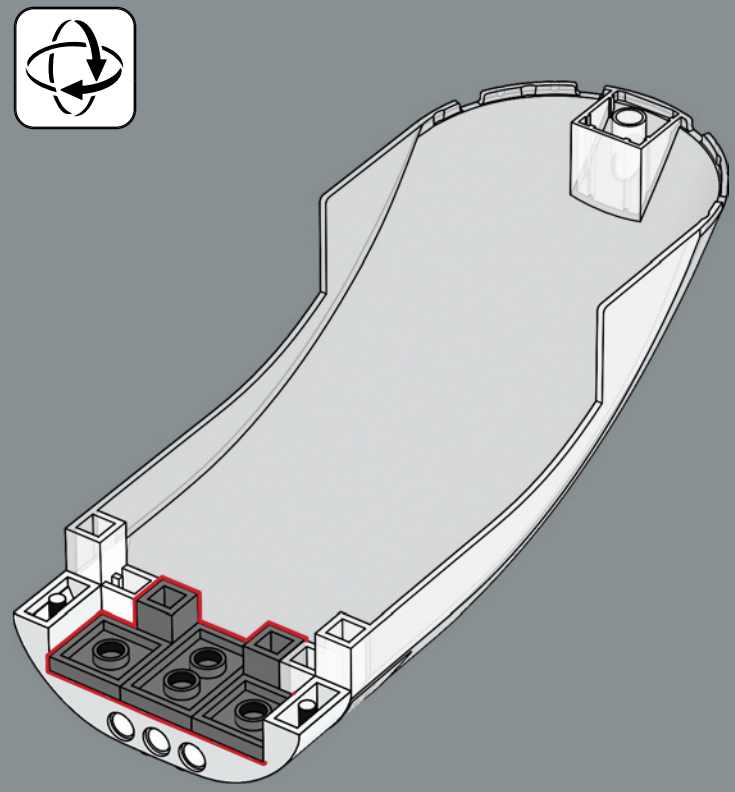

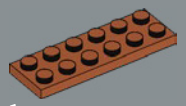


836

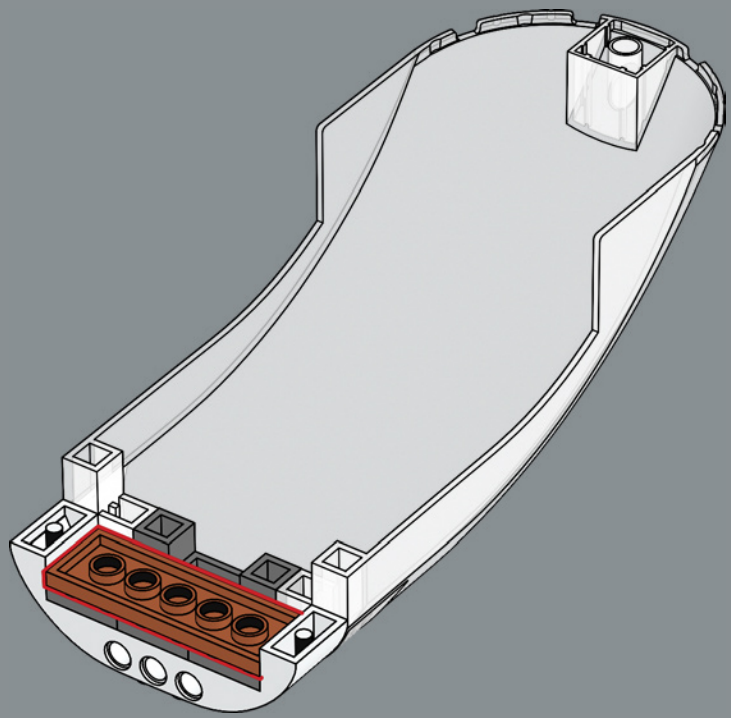




837

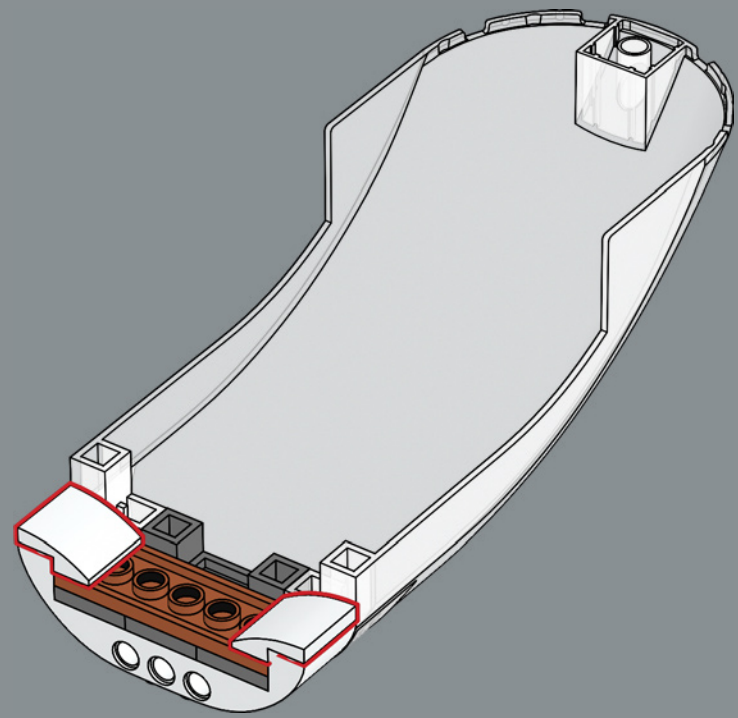

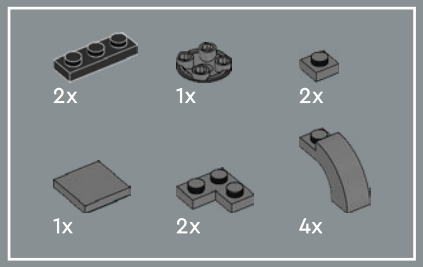


838

1

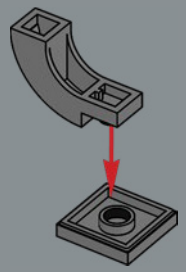

2

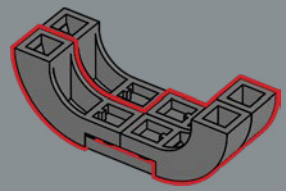

3

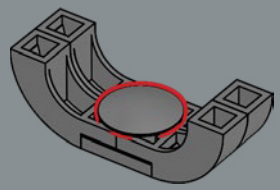

4

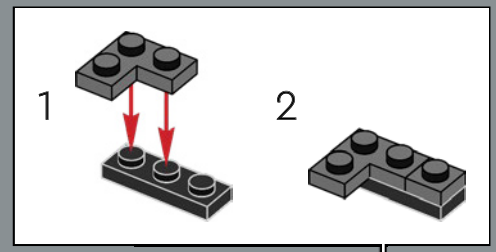


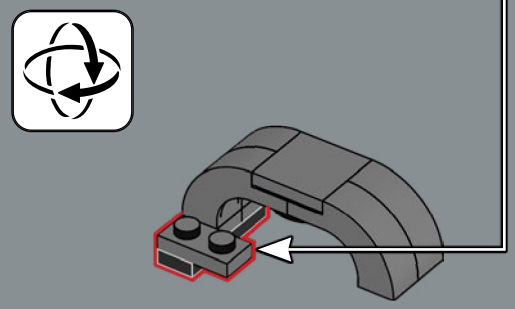

5

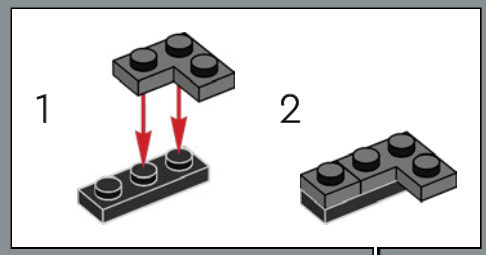


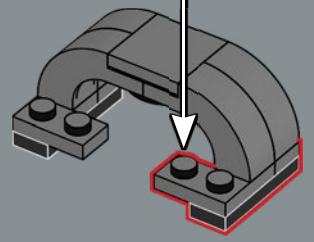

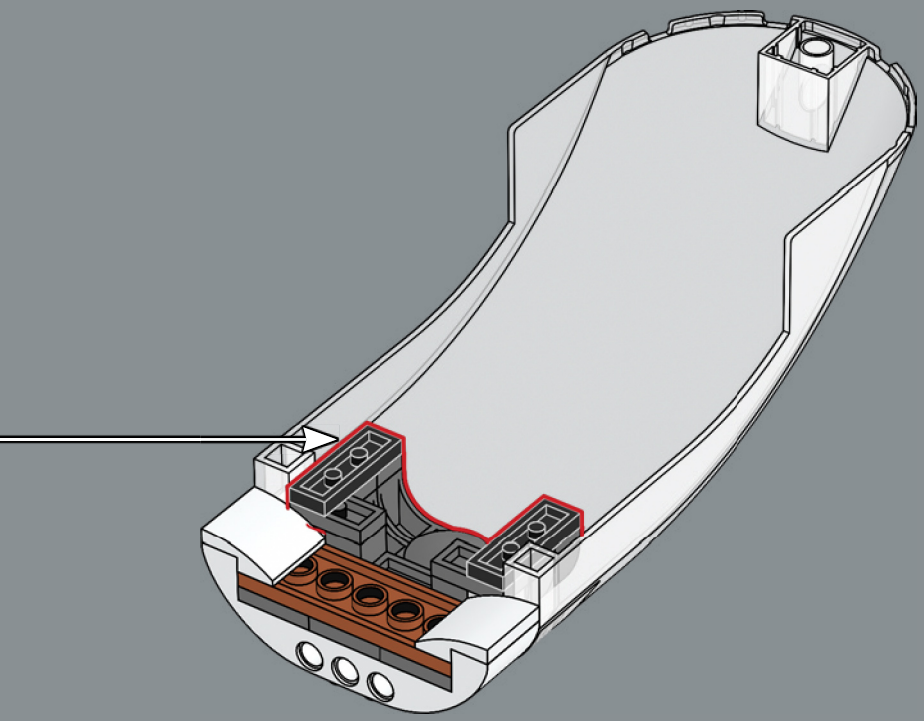

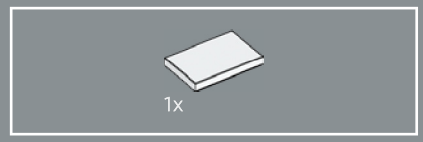


839

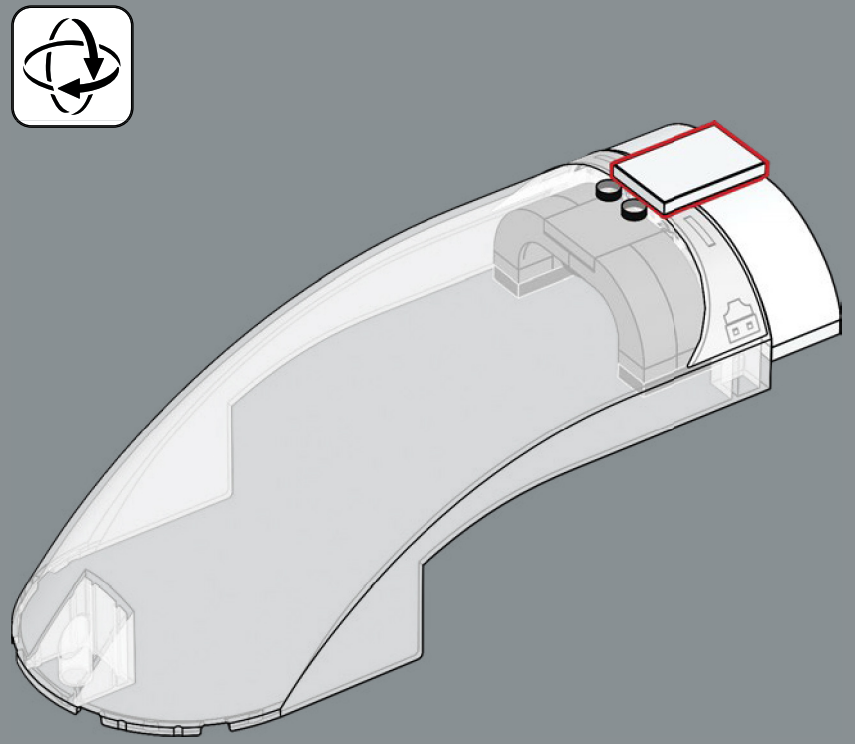

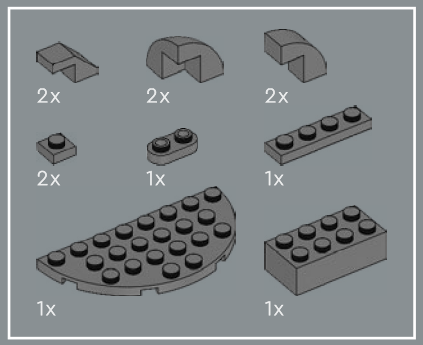


840

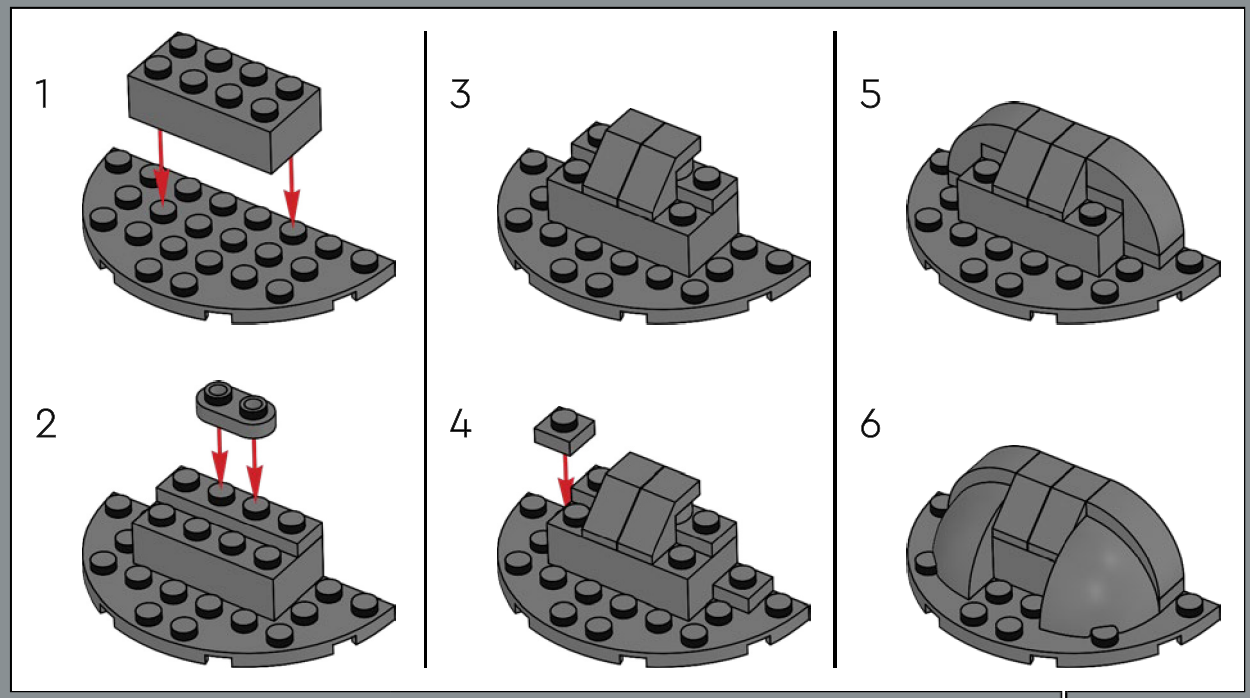


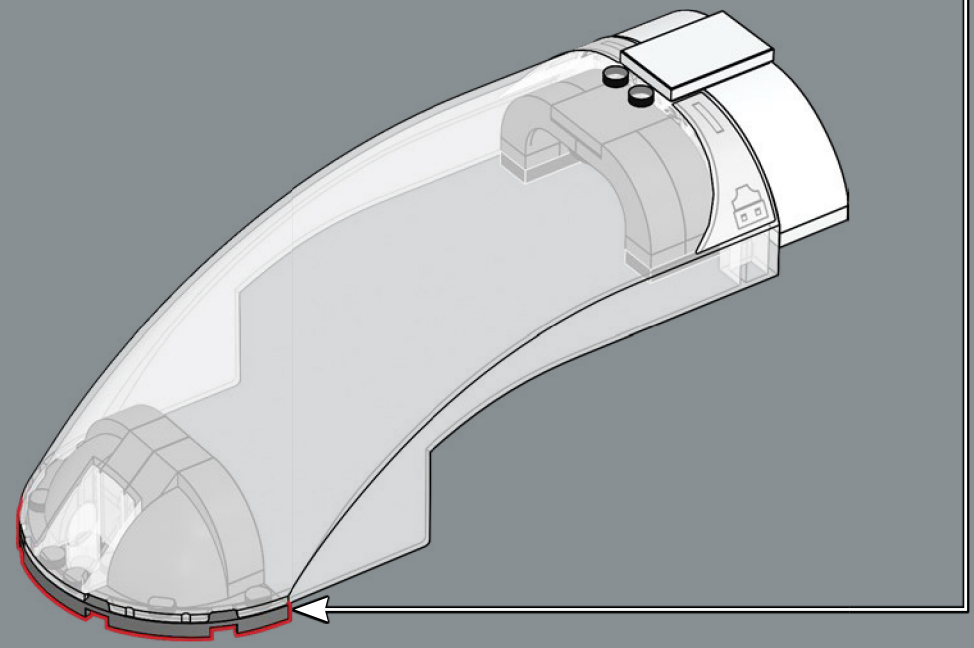

841

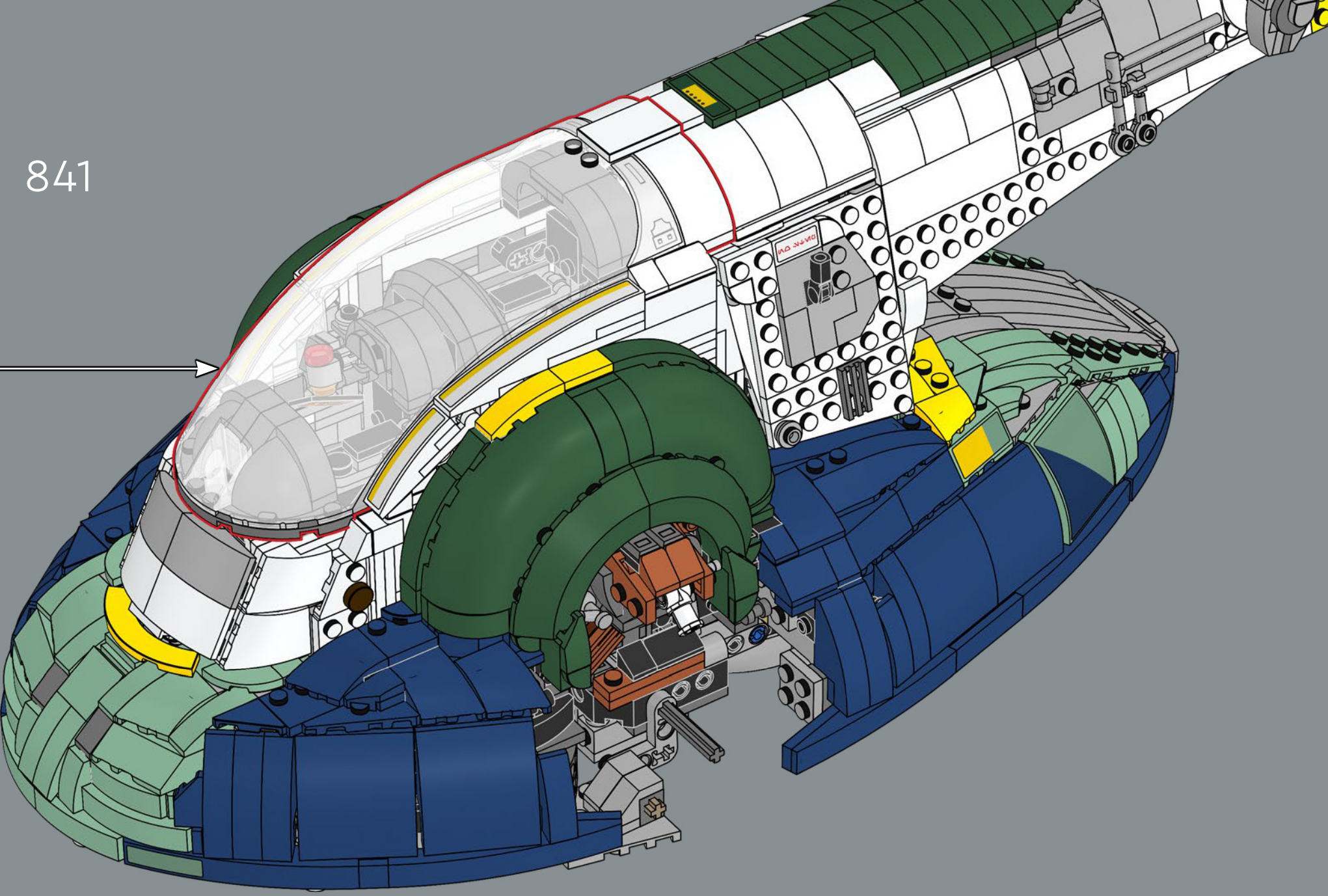




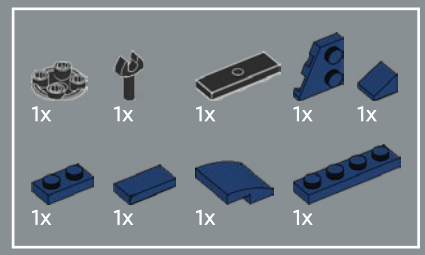


842

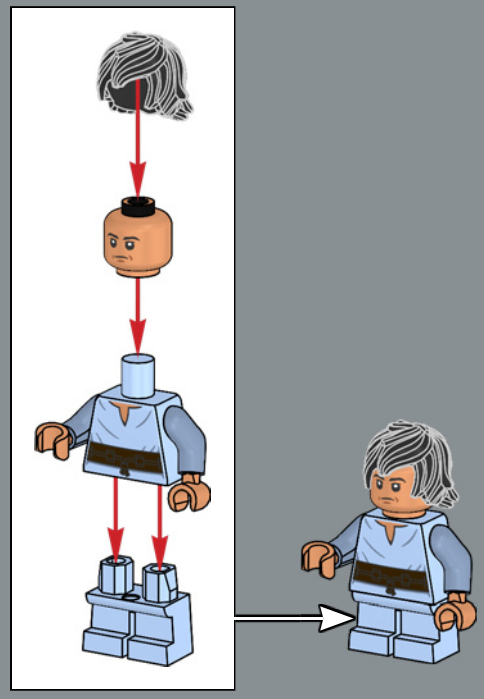

1

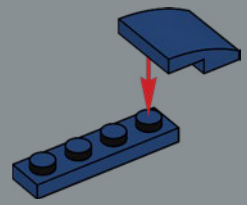

2

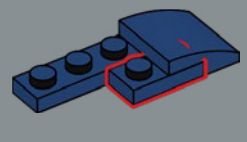

3

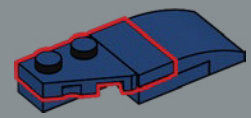

4

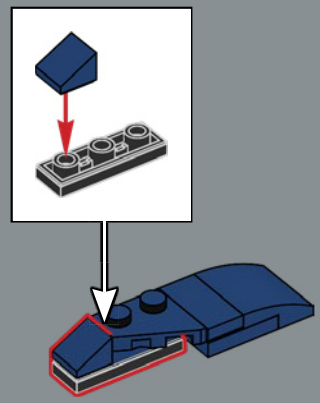

5



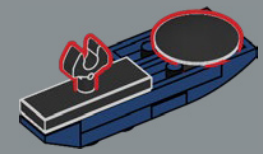

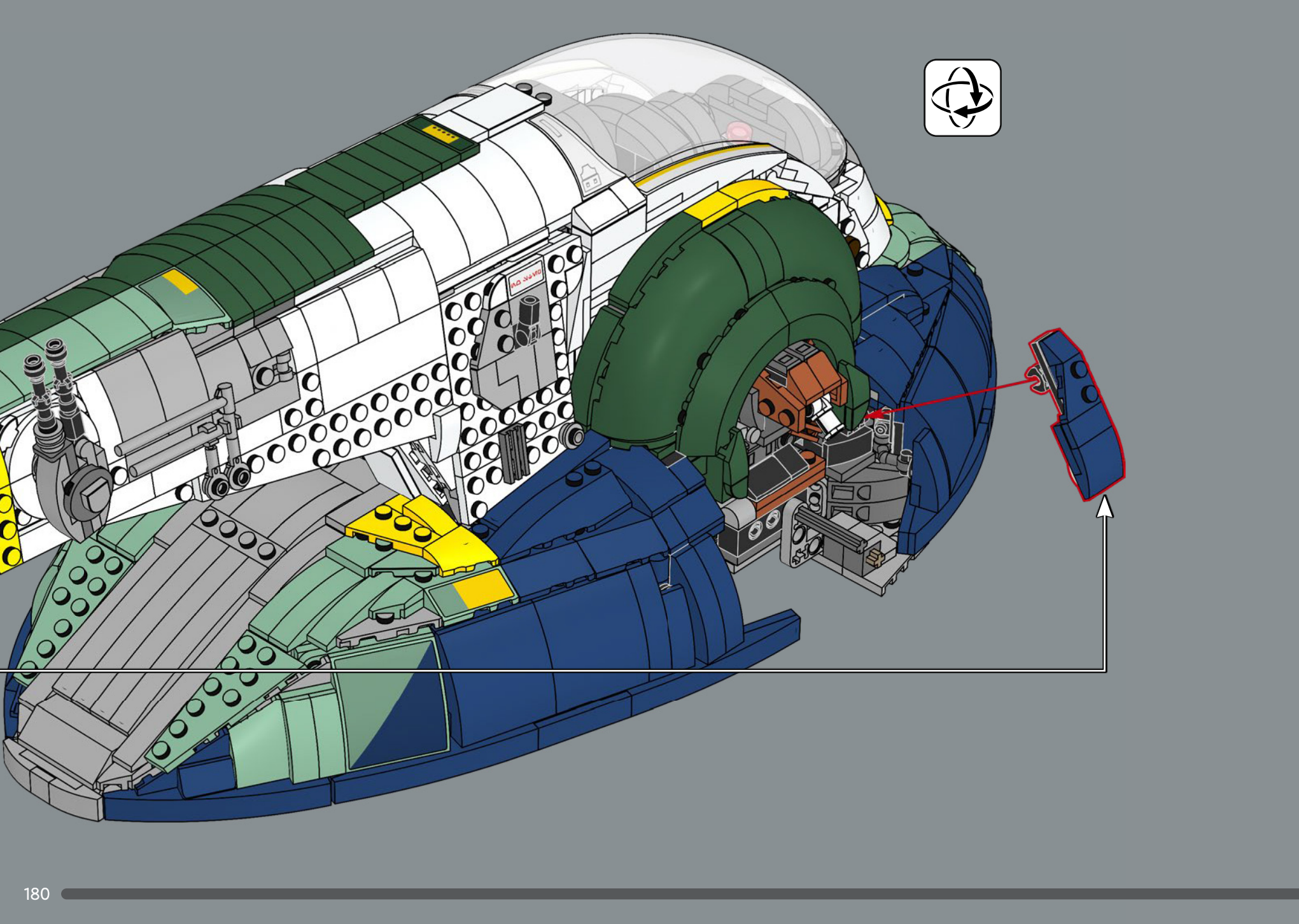

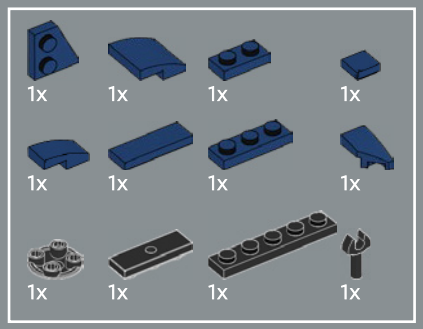


843

1

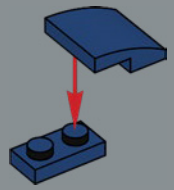

2

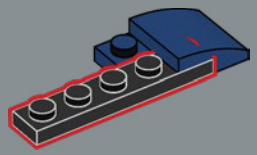

3

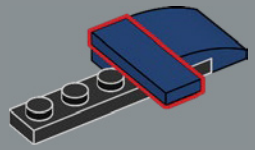

4

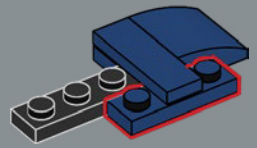

5

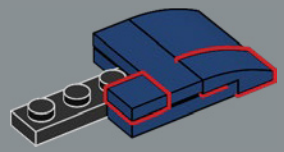

6

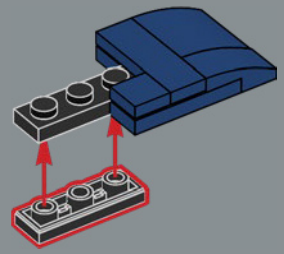

7

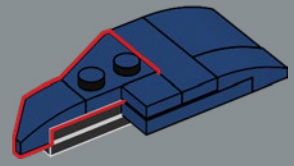

8



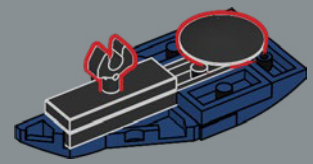

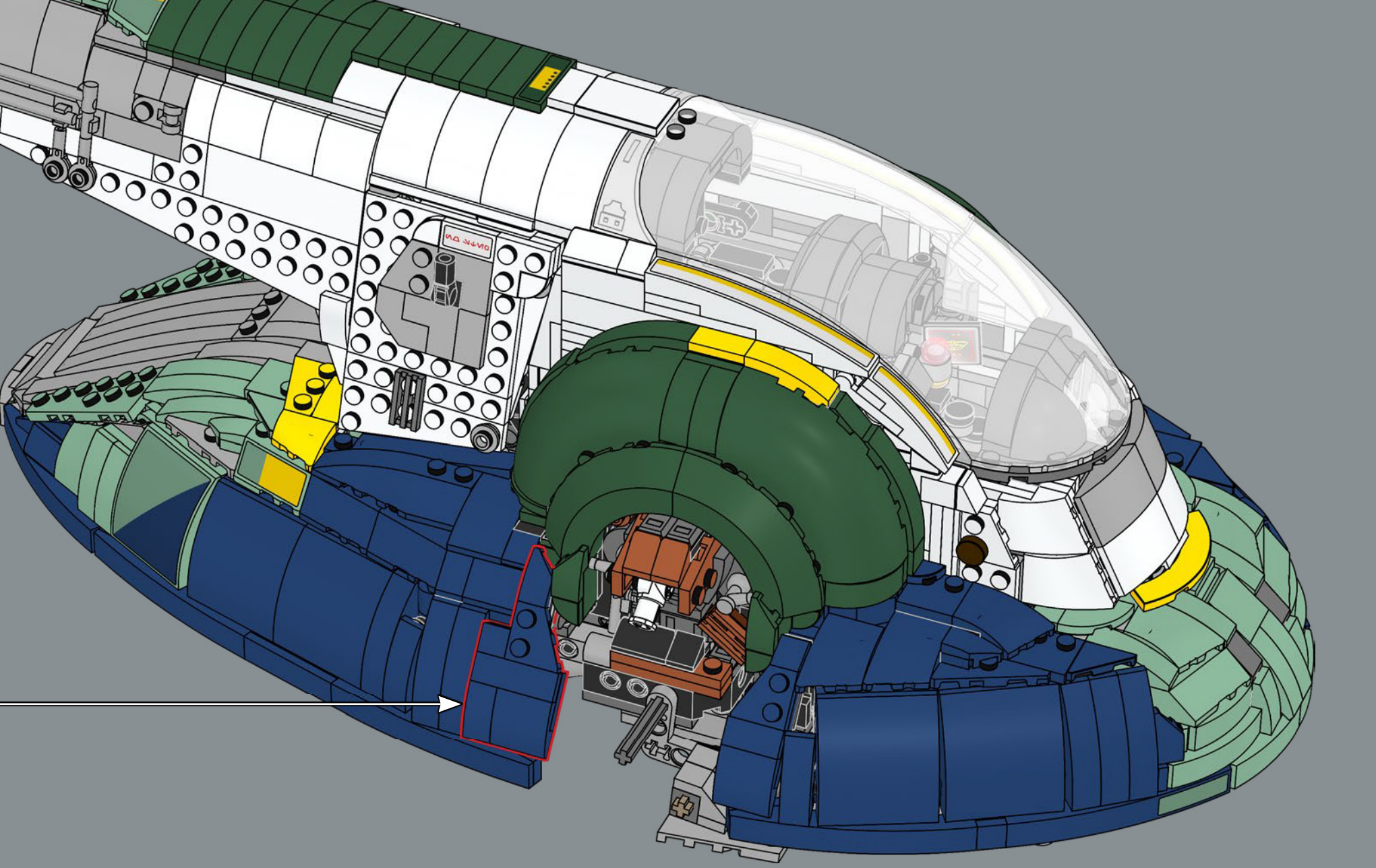

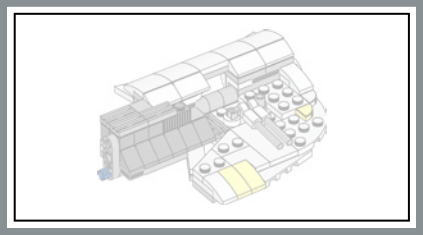

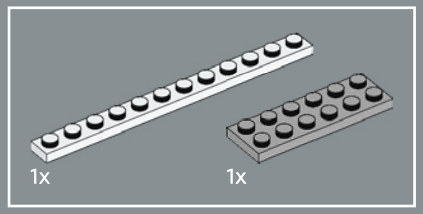


844

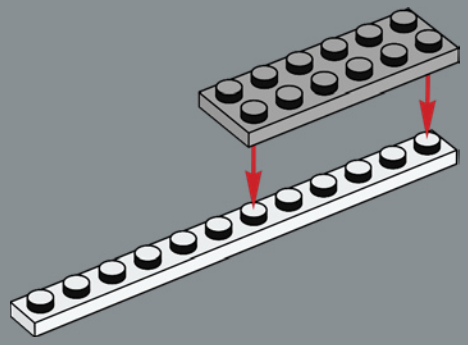

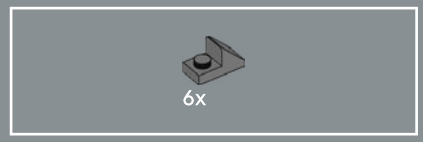


845

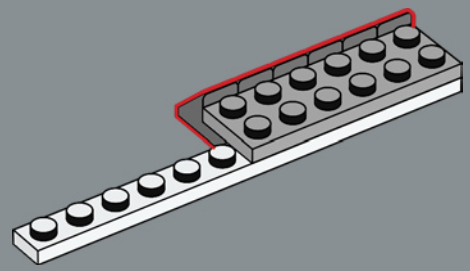

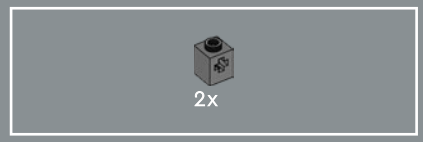


846

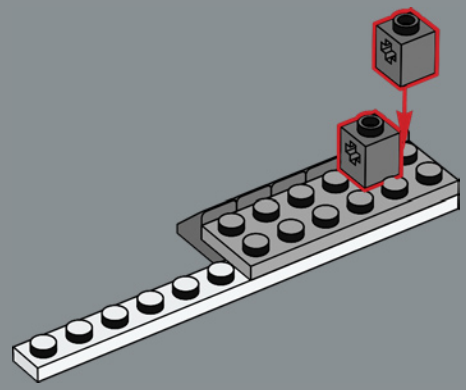

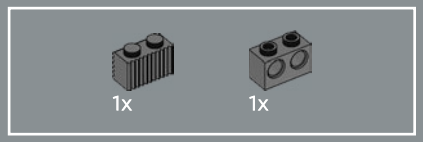


847

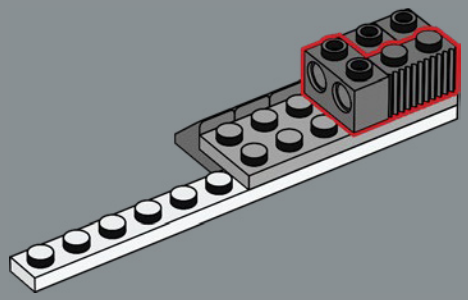

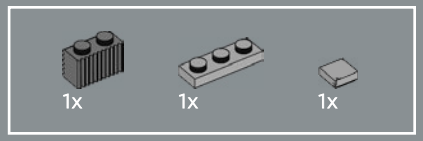


848

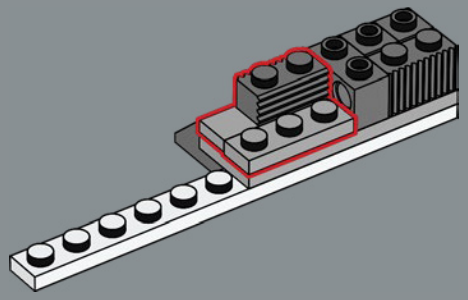

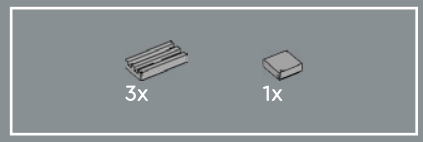


849

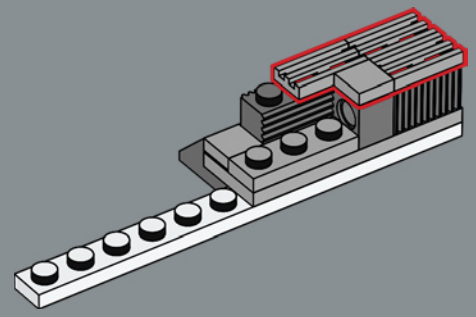

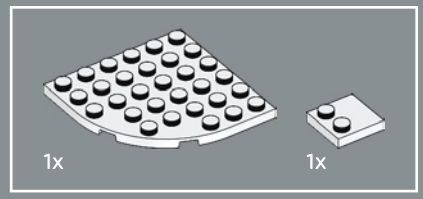


850

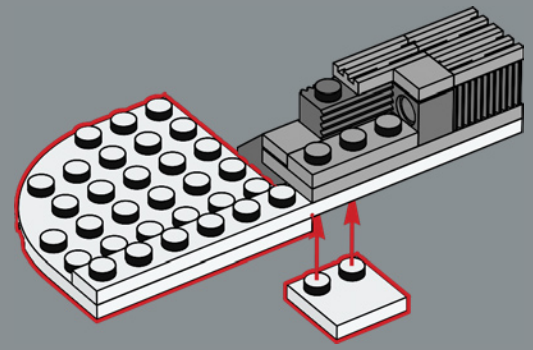

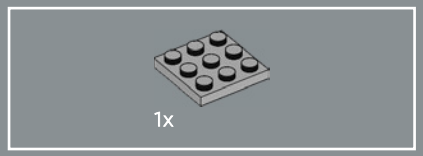


851



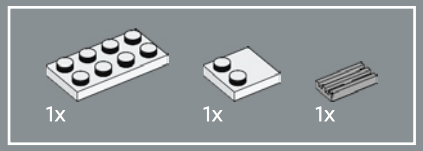


852

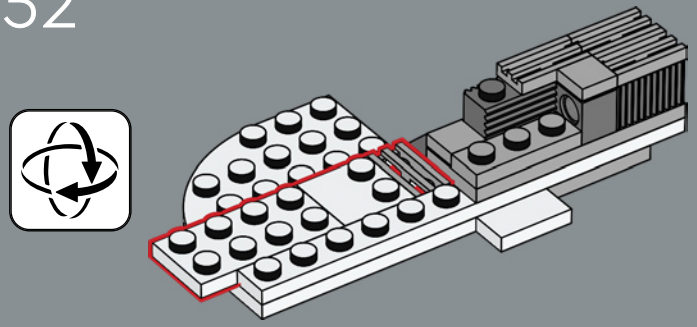




853

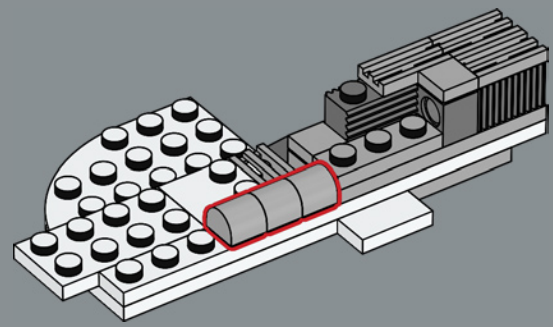

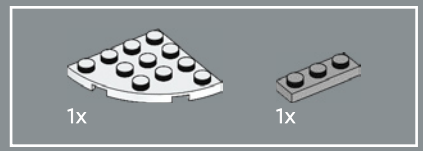


854

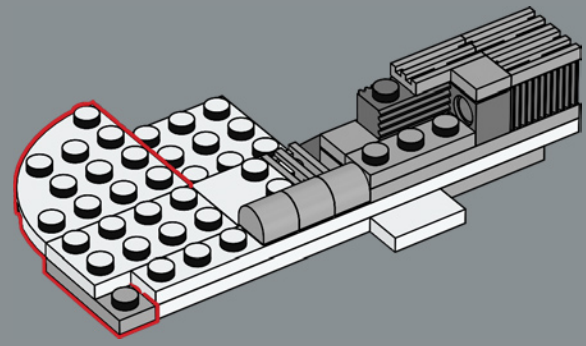

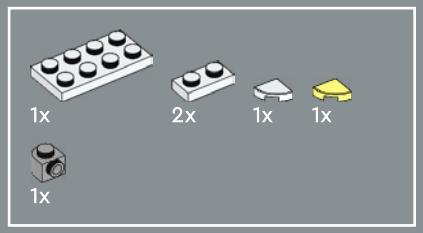


855

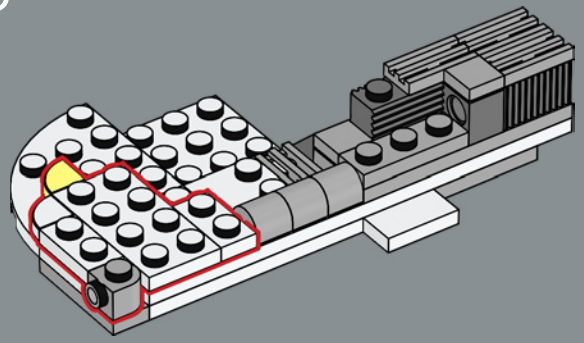

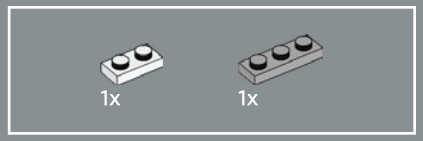


856

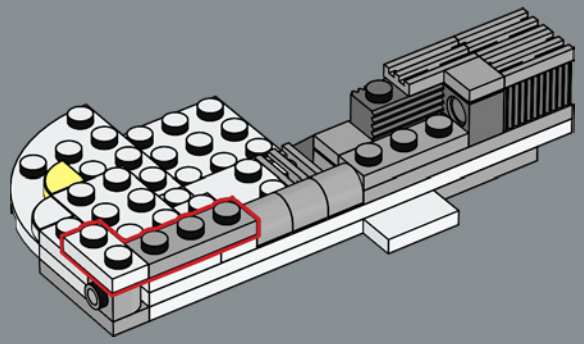




857

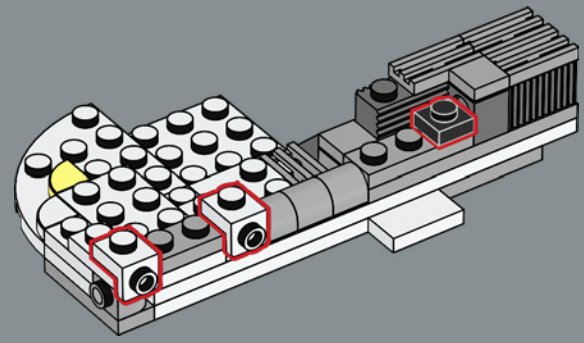

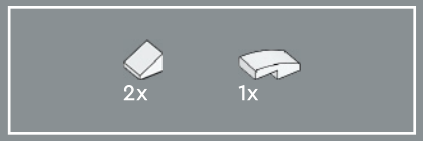


858

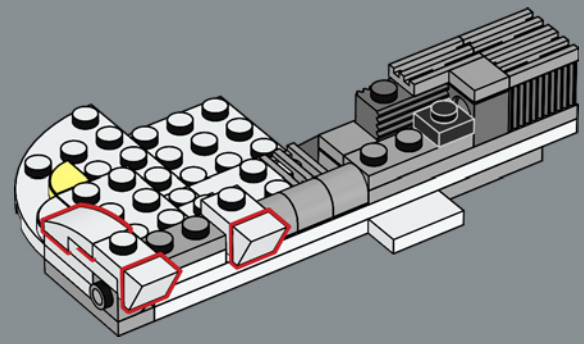

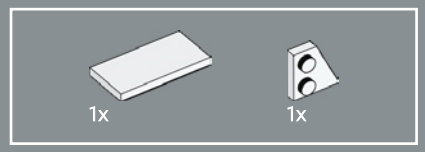


859

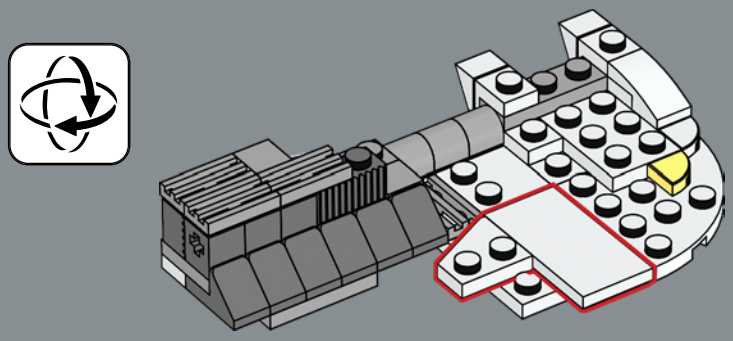

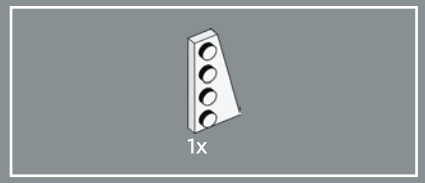


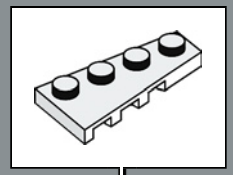

860

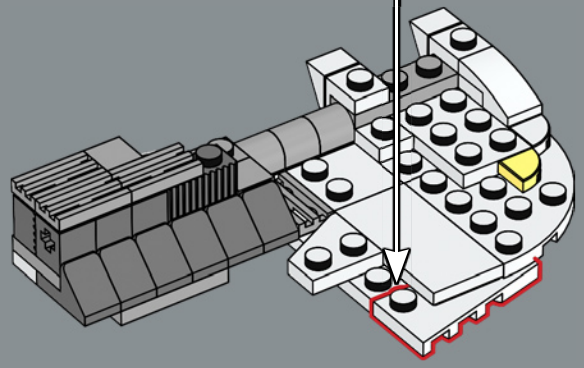

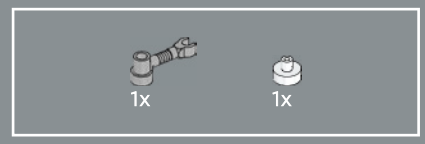


861

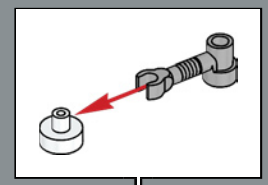

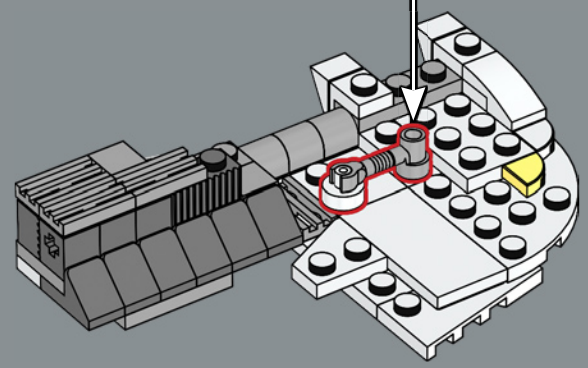

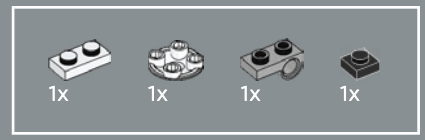


862



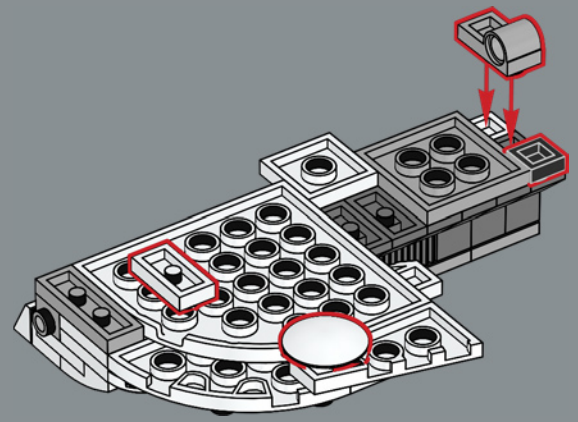

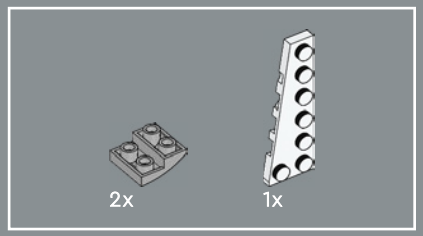


# 863

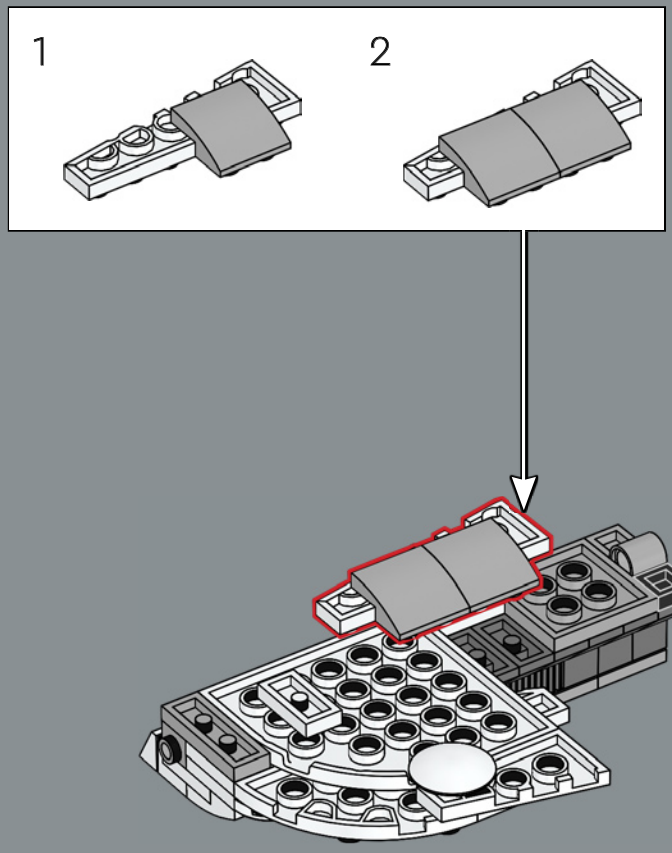


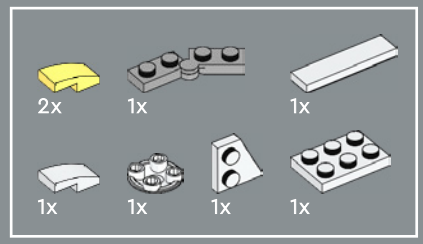


# 864

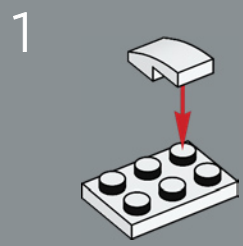


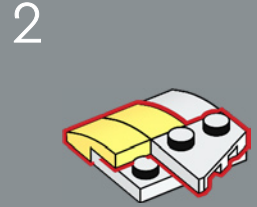


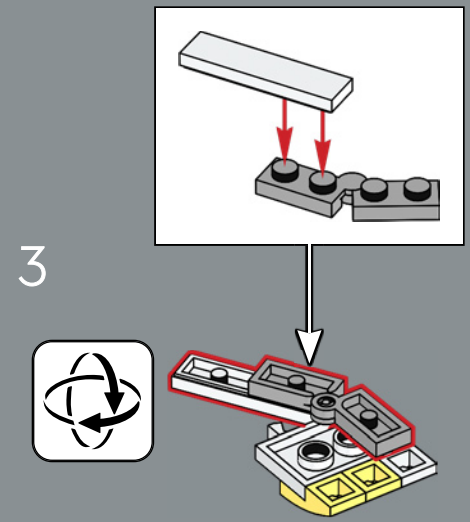


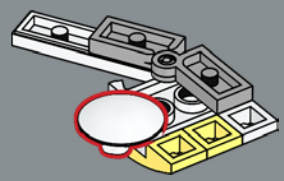

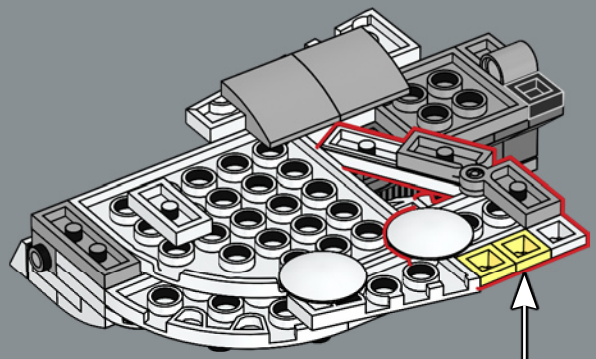

1x

1x

865

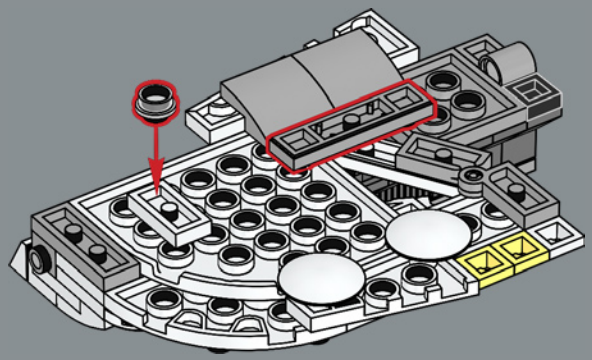

1x

866

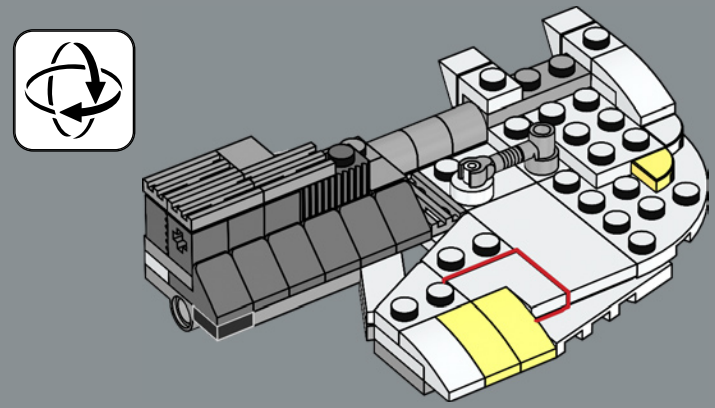

1x

1x

867

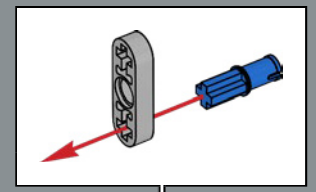

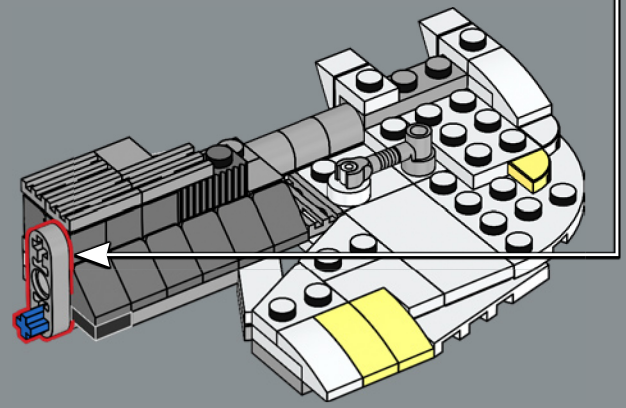

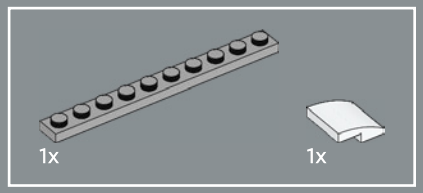


868

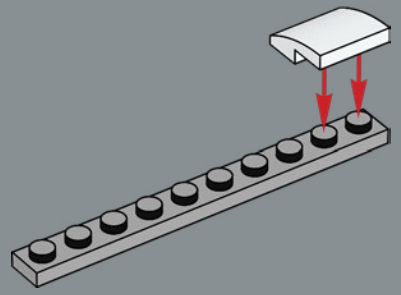




869

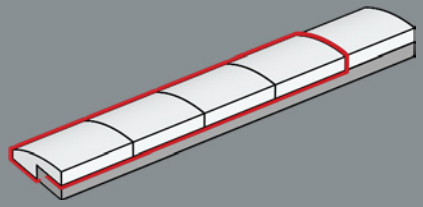

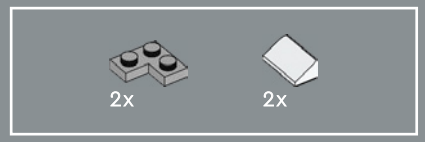


870

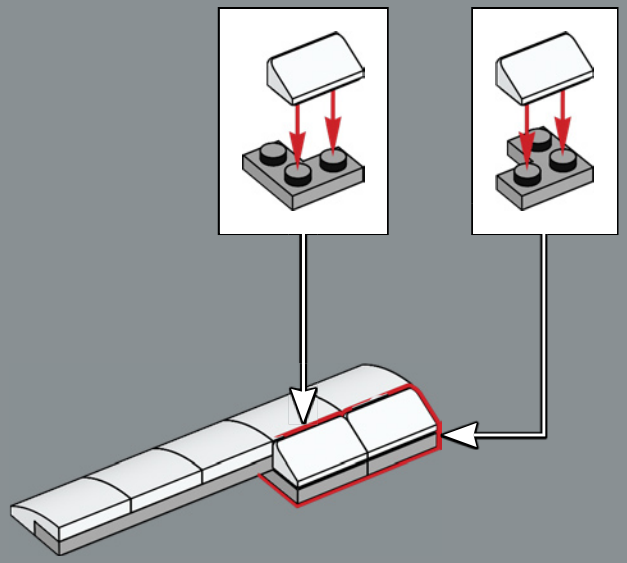




871

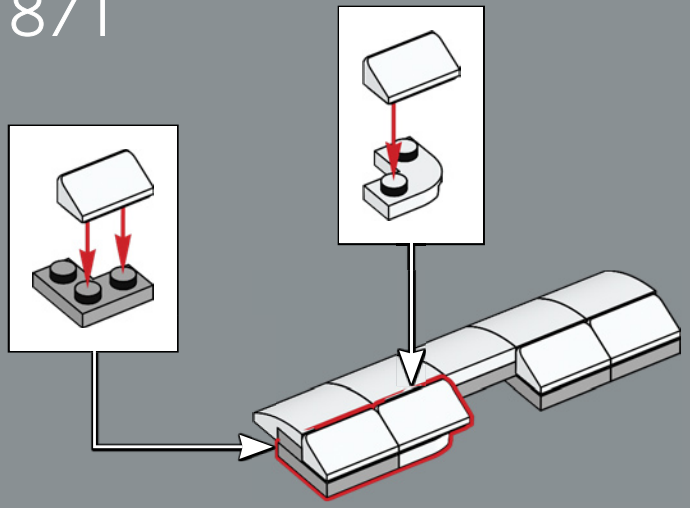




872



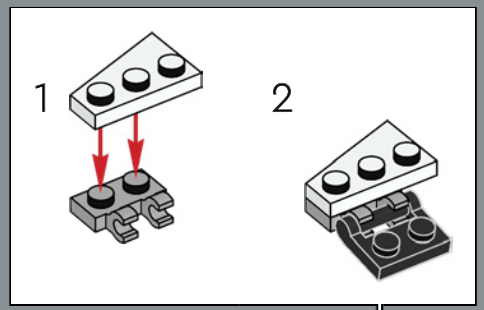


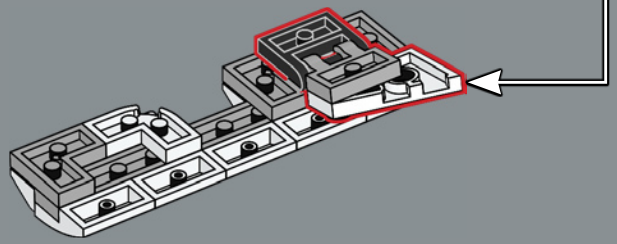




873

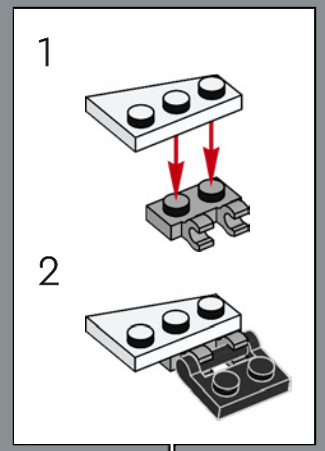


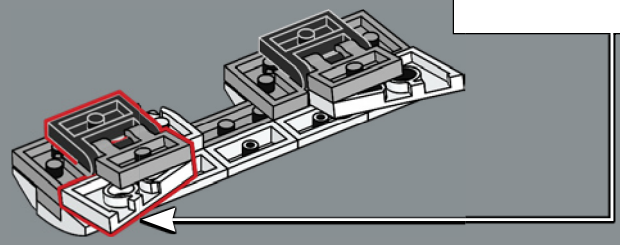

874



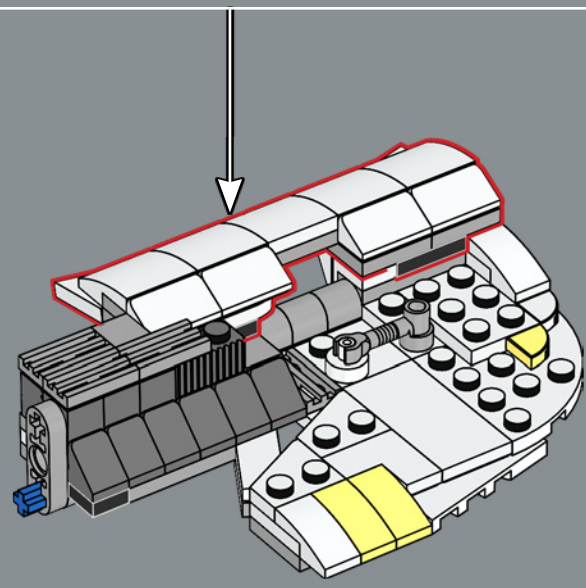

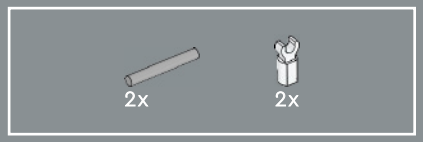


875

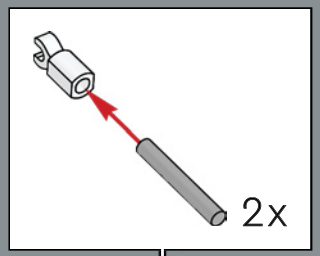


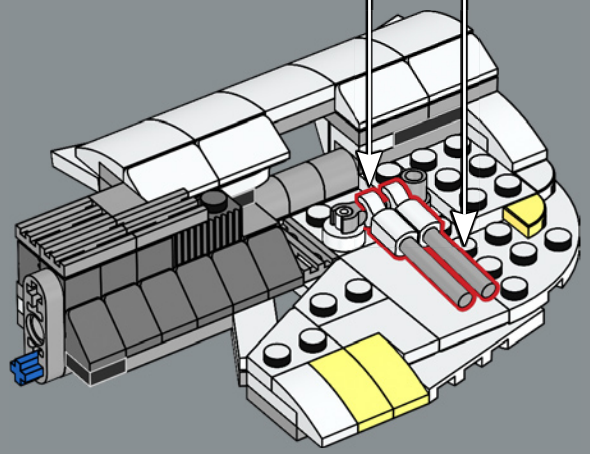

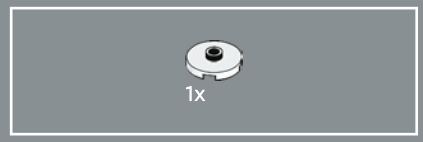


876

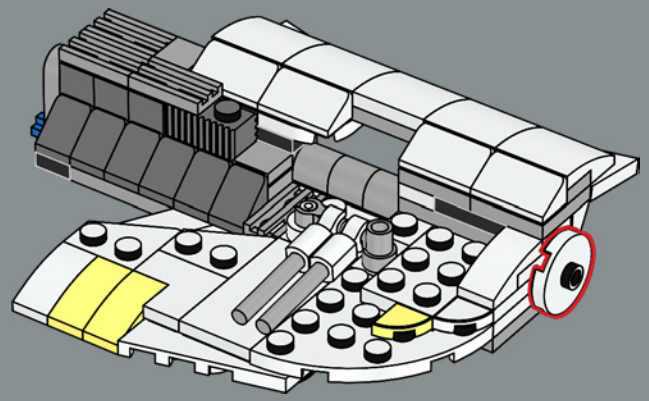

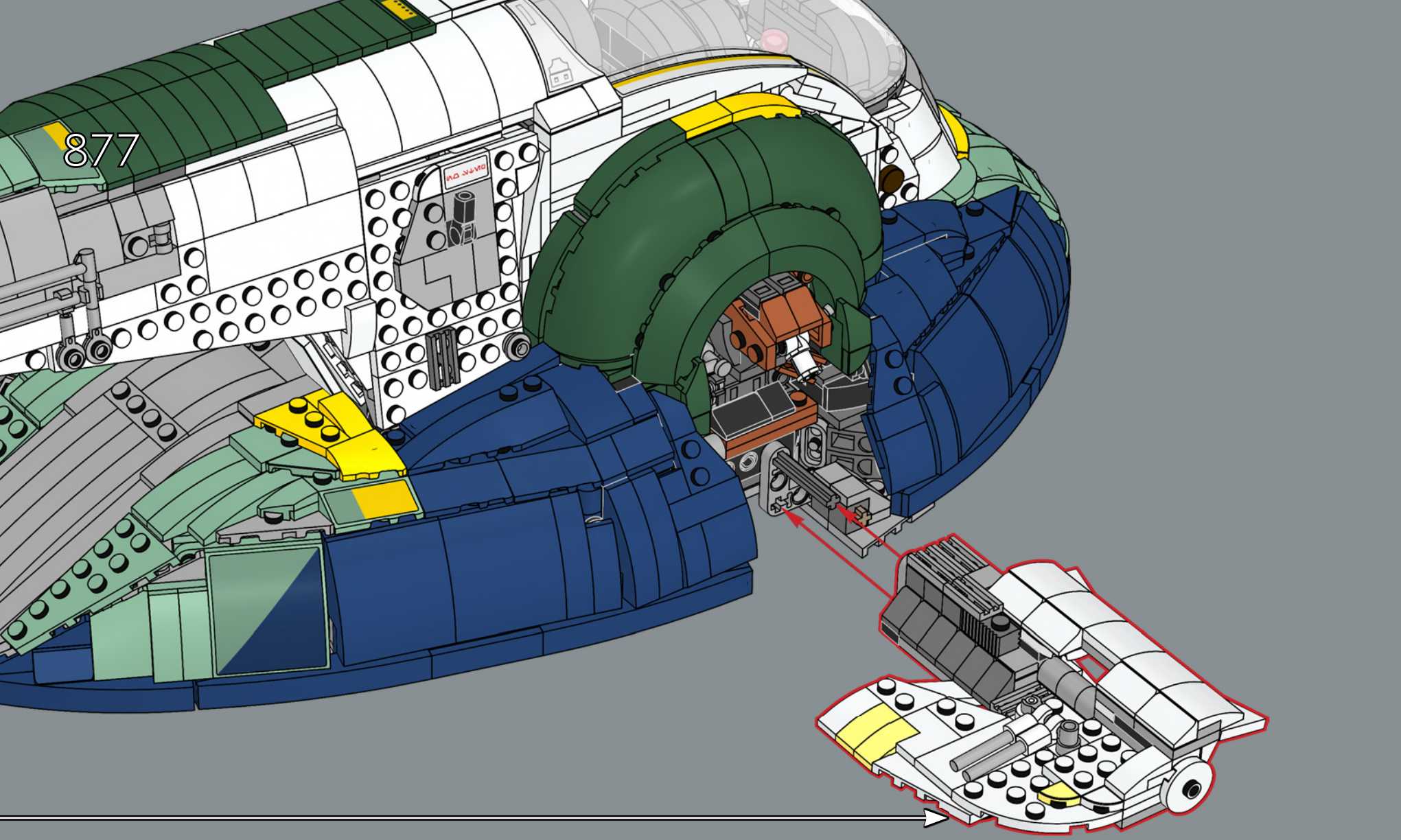
877

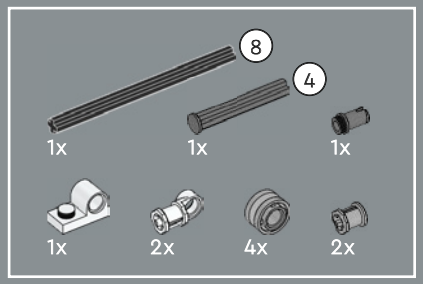


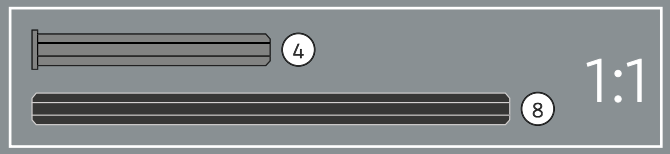


# 878

1

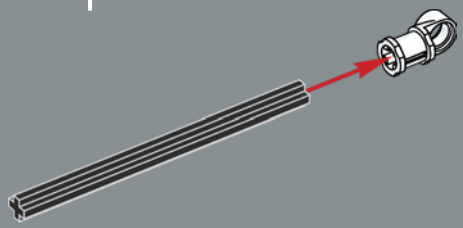

2

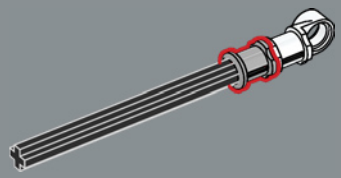

3

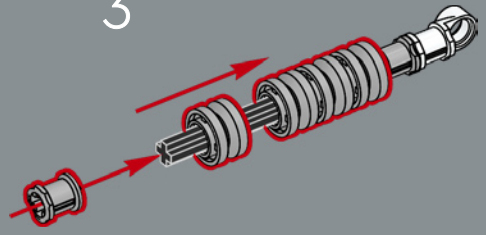

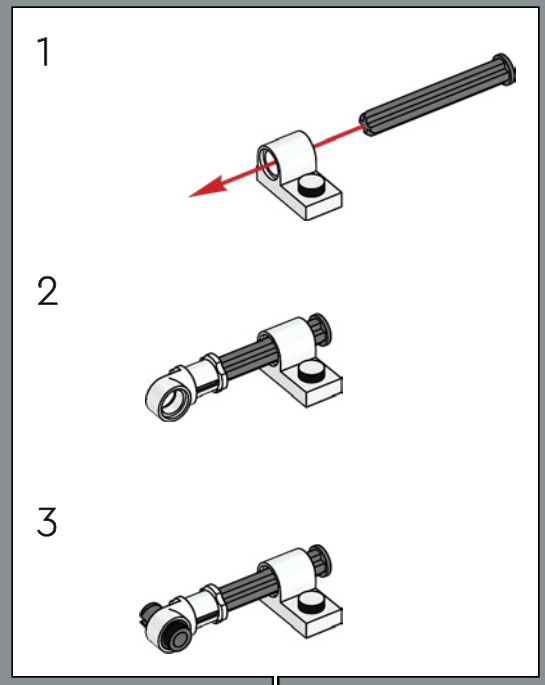


4

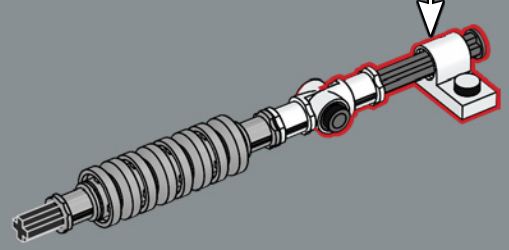

879

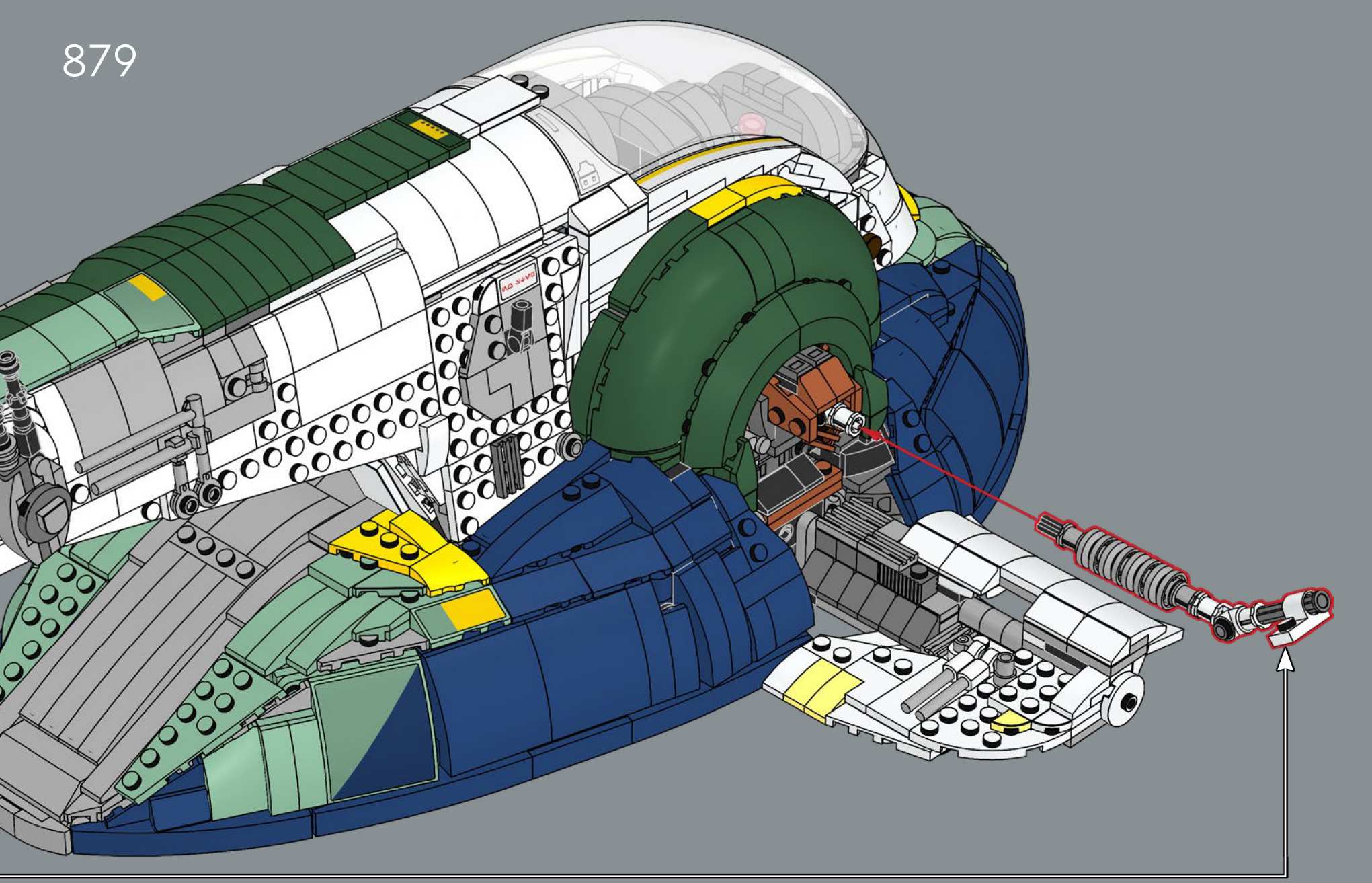

880

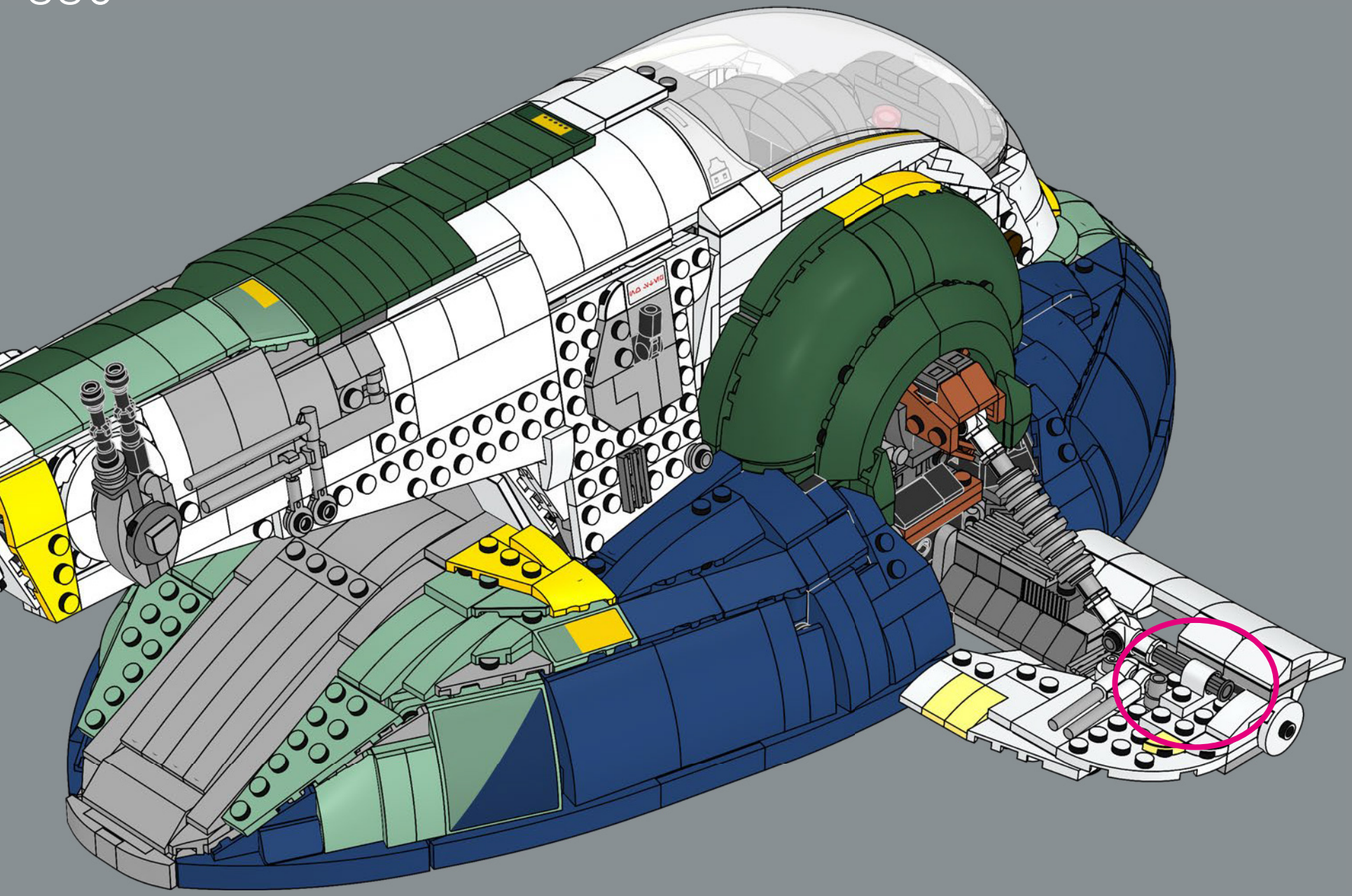




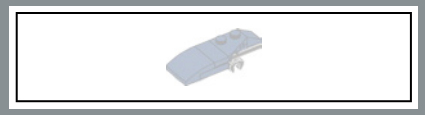

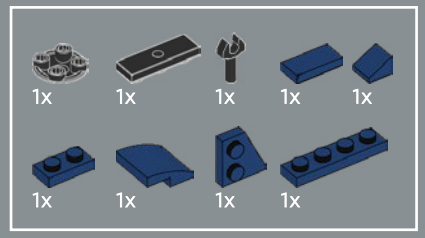


881

1

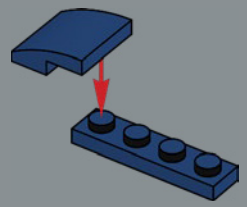

2

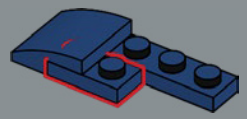

3

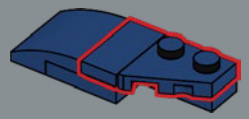

4

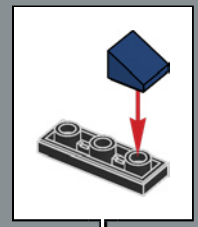

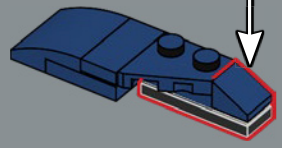

5



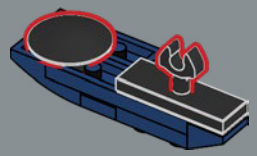

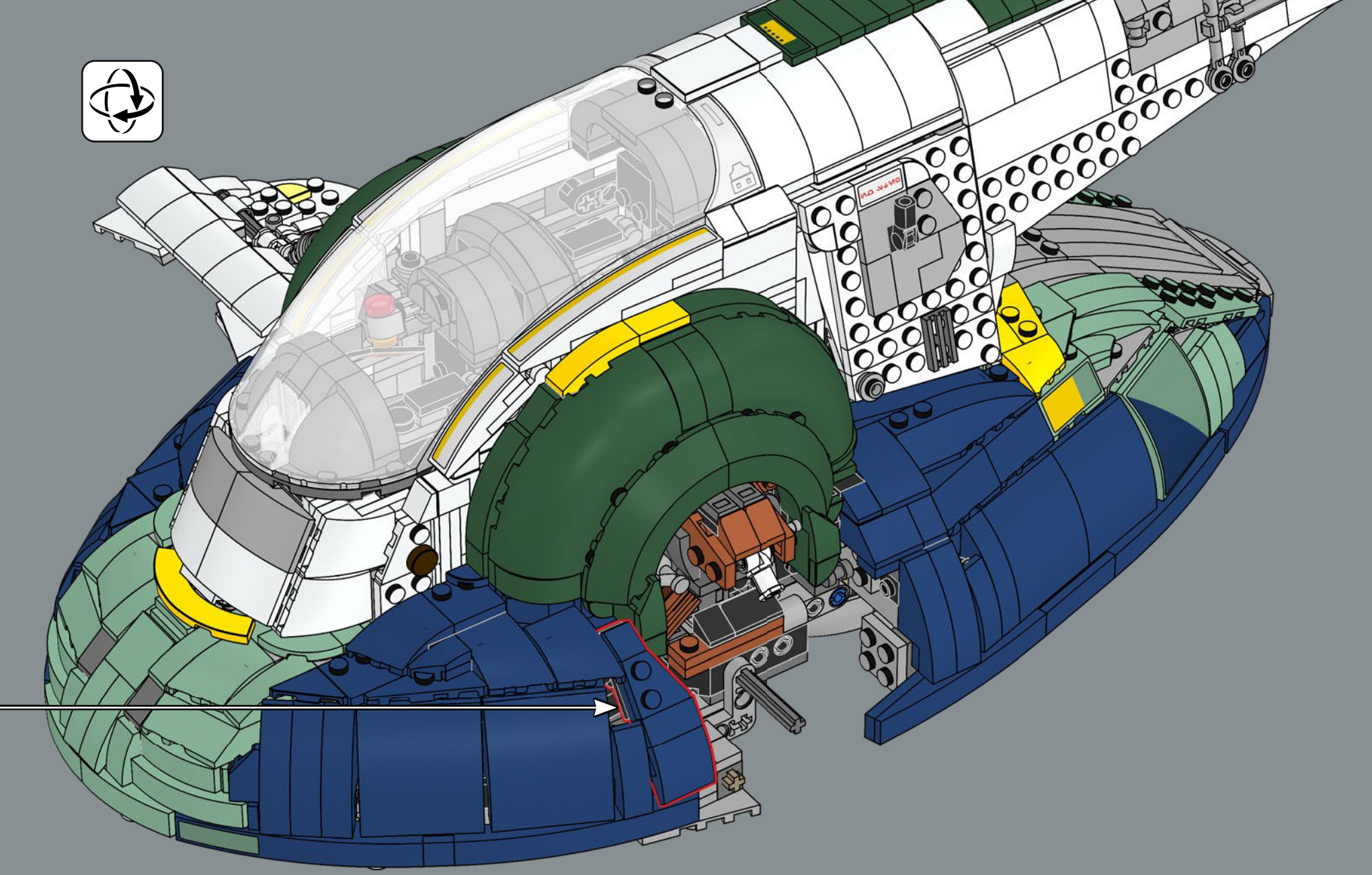

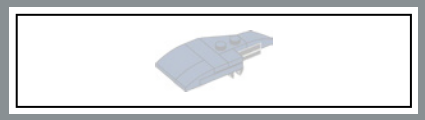

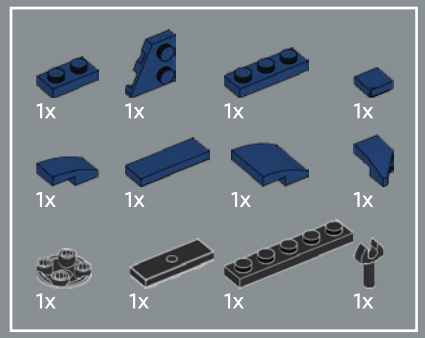


882

1

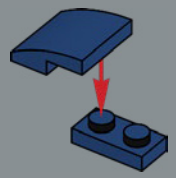

2

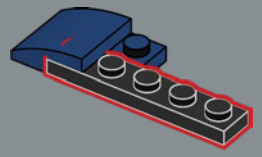

3

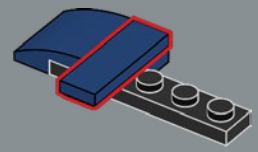

4

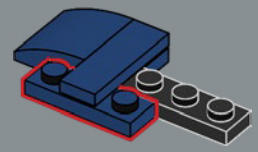

5

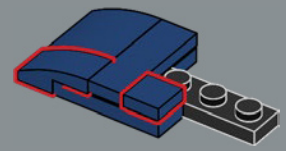

6

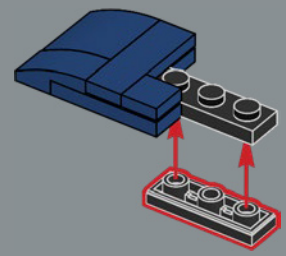

7

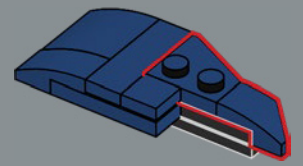

8



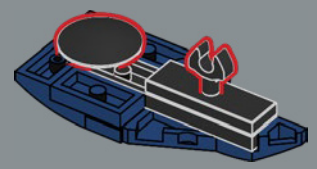

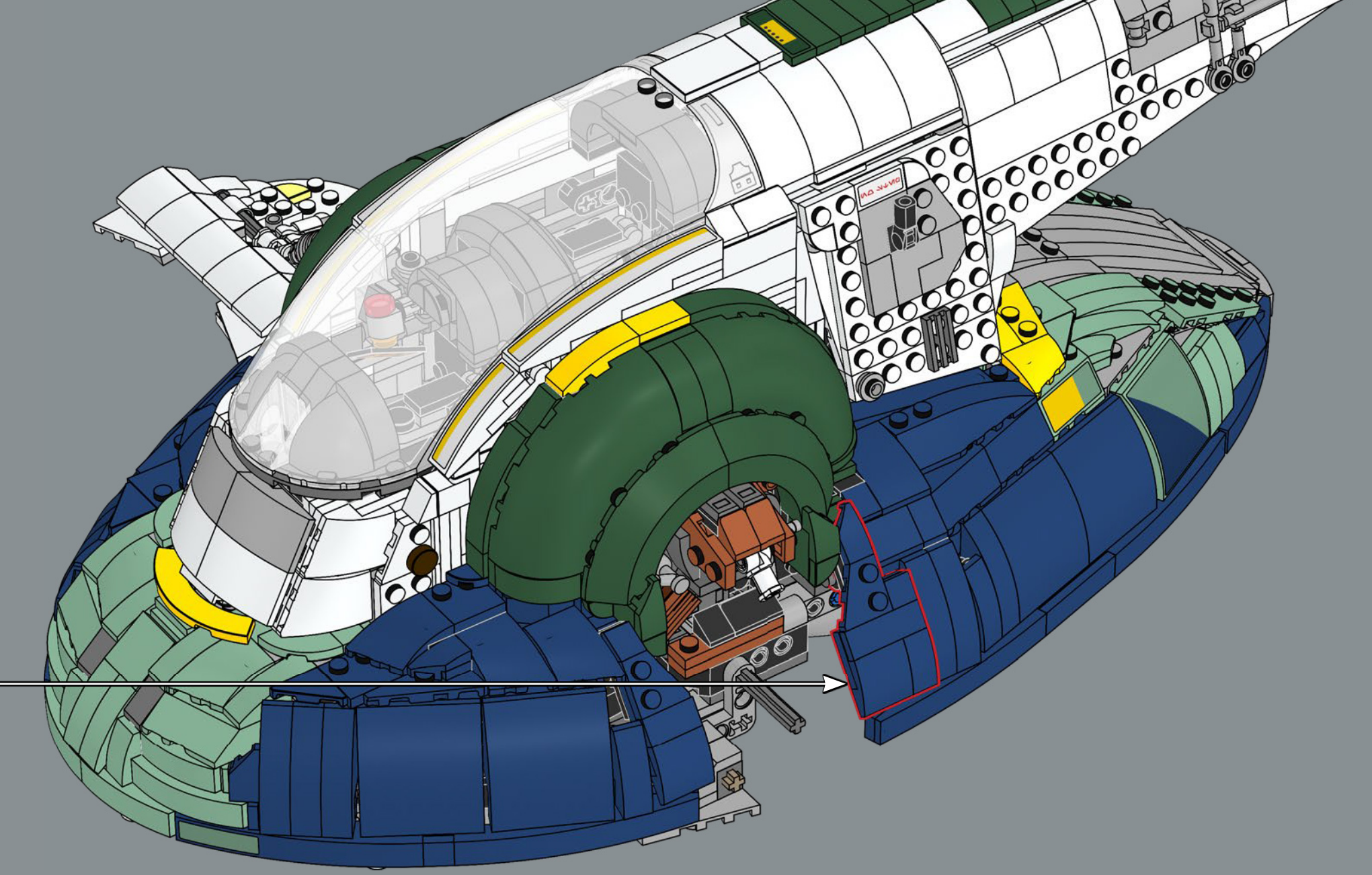

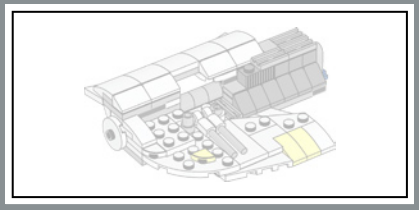

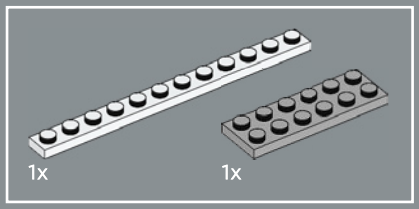


883

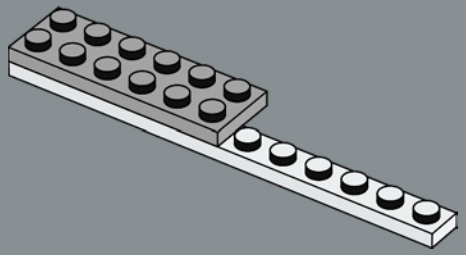

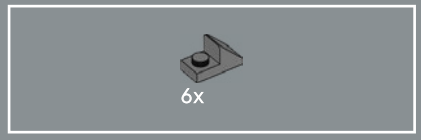


884

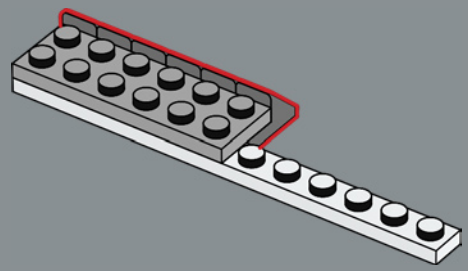

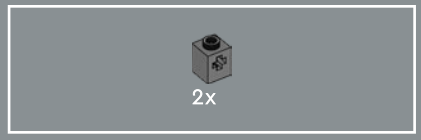


885

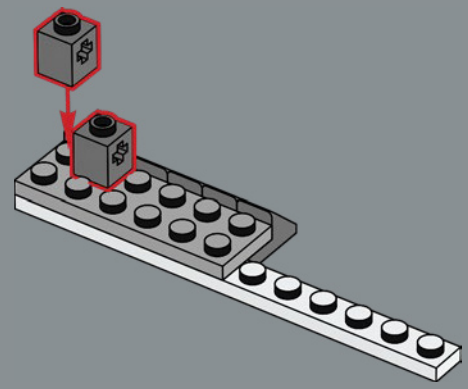

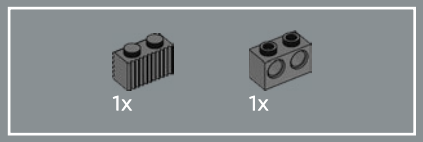


886

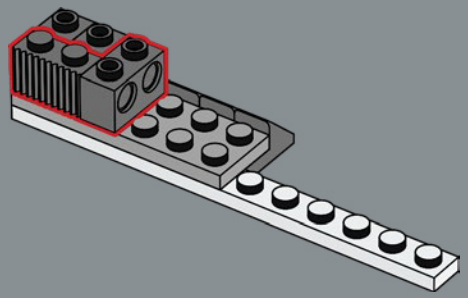

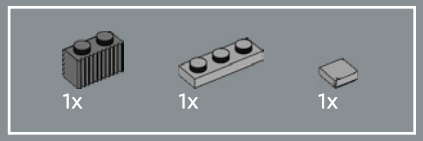


887

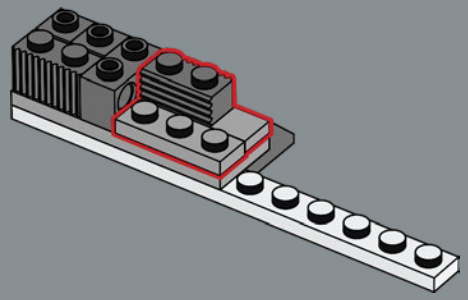

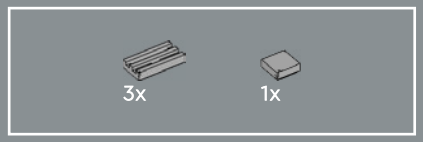


888

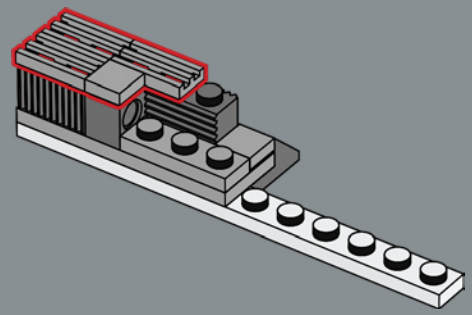

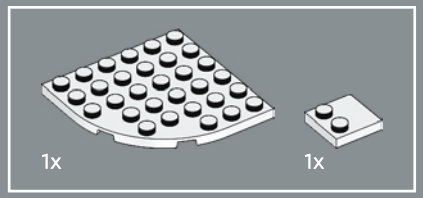


889

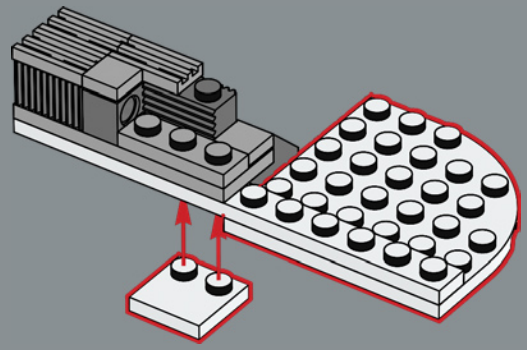

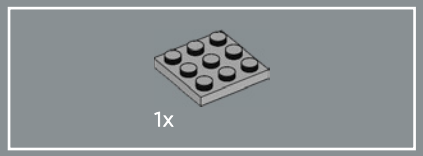


890

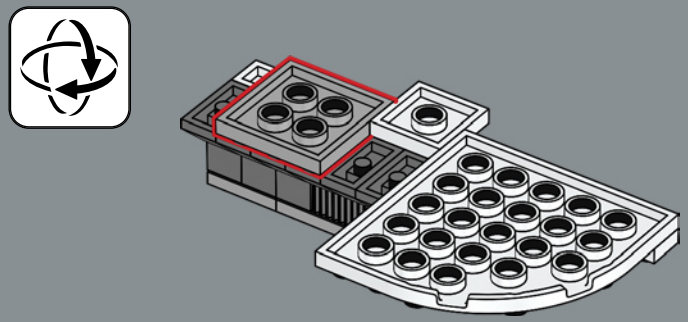

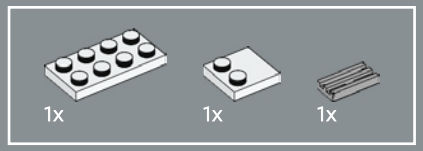


891

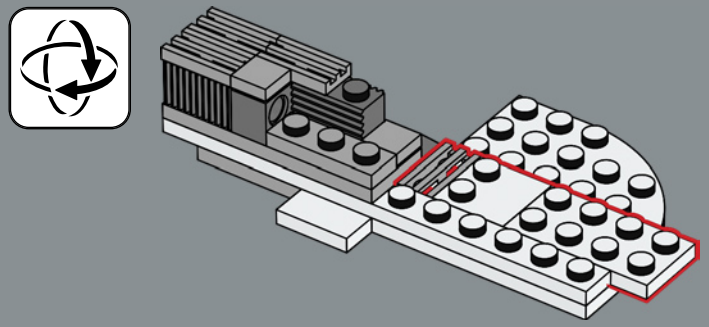




892

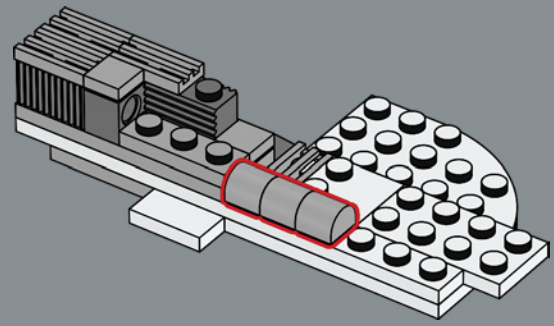

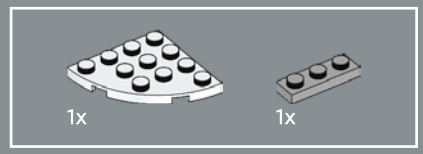


893

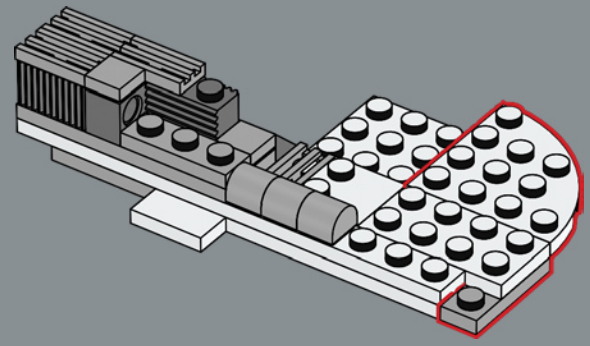

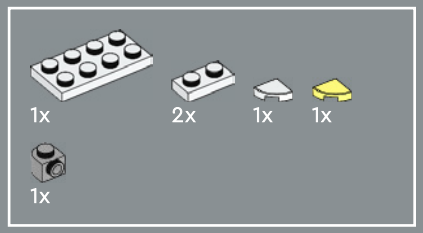


894

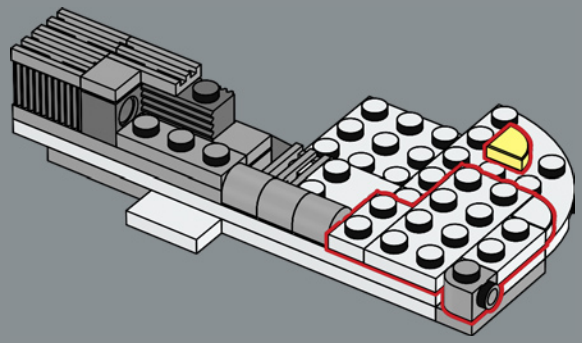

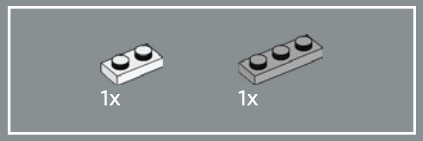


895

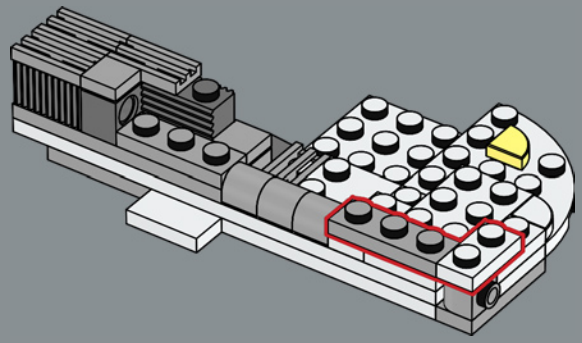




896

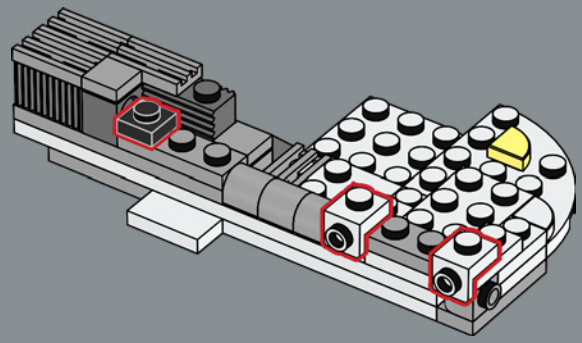

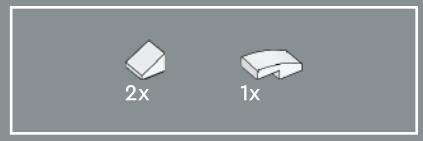


897

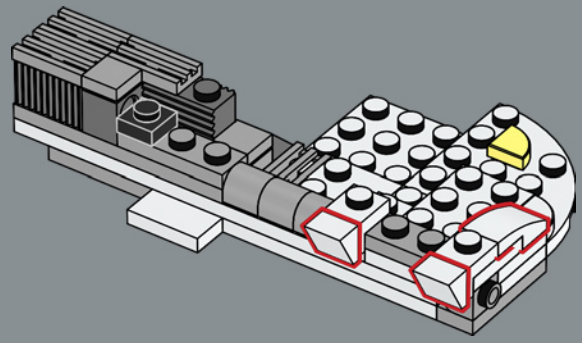

1x 1x

898

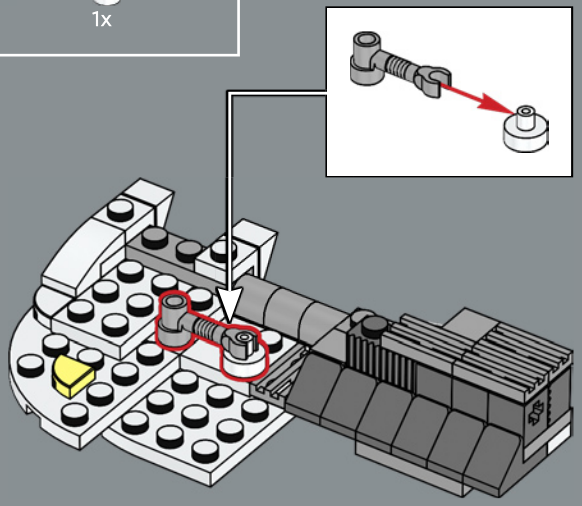

1x

899

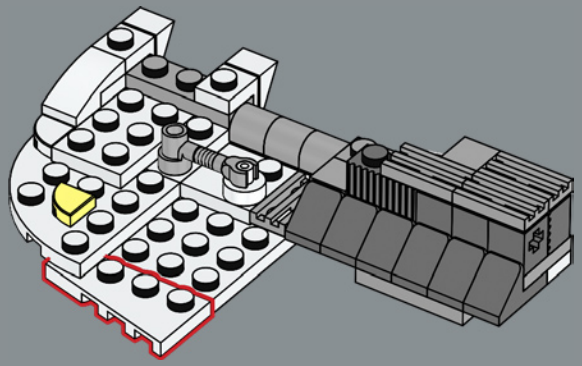

1x 1x

900

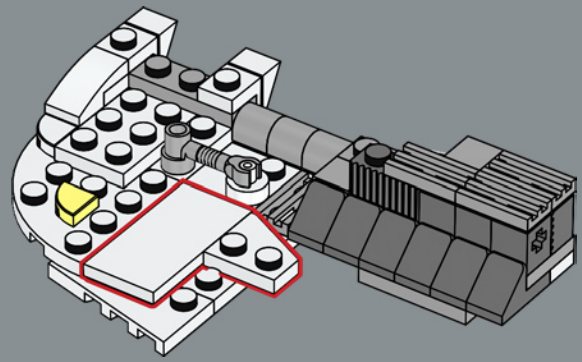

1x 1x 1x 1x

901

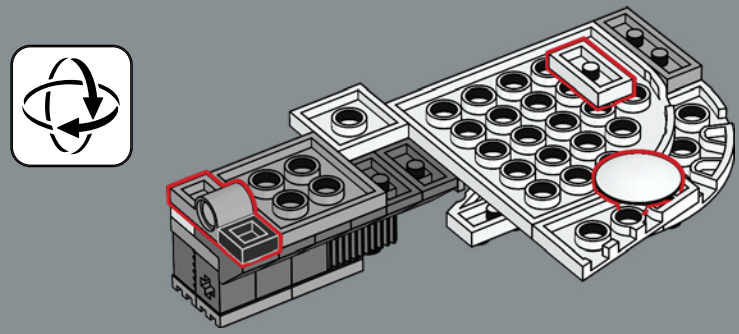

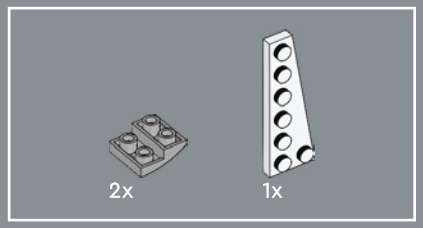


902

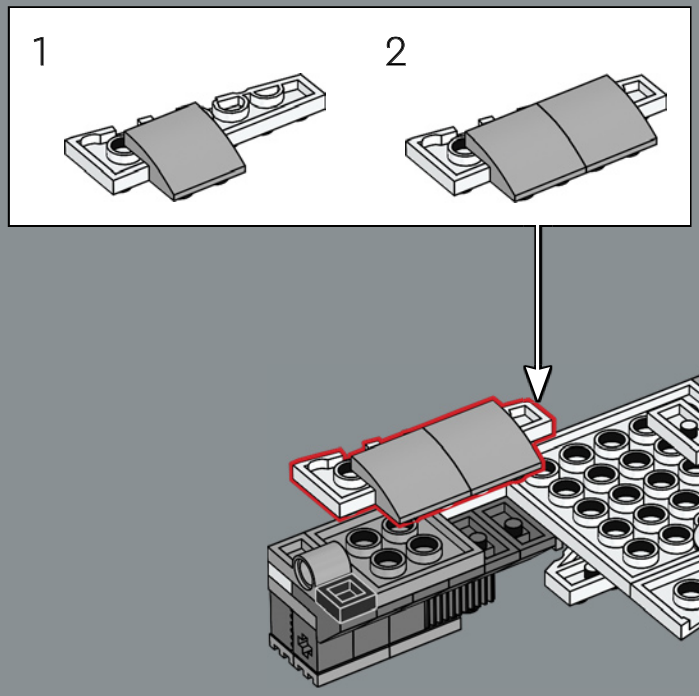


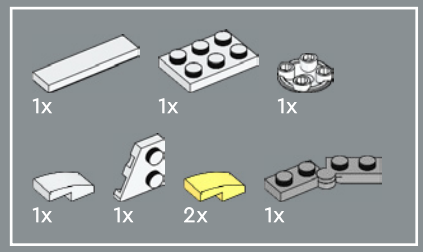


903

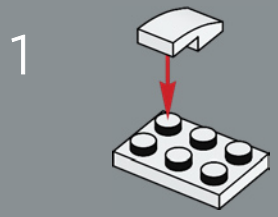





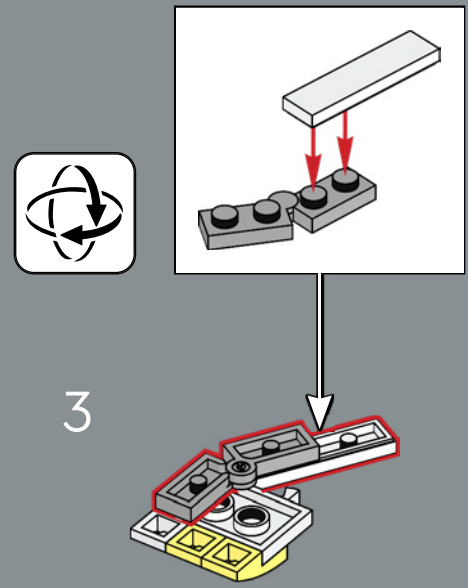


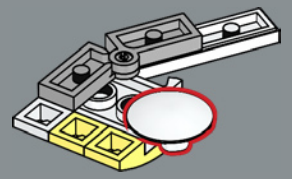

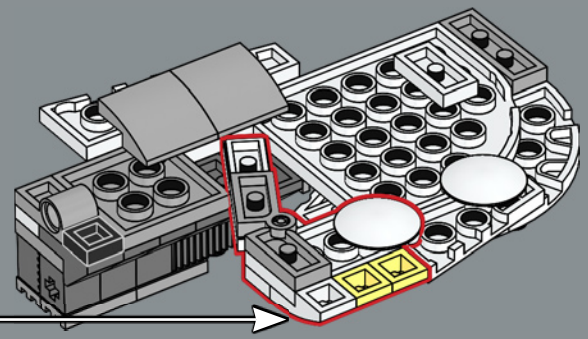

1x 1x

904

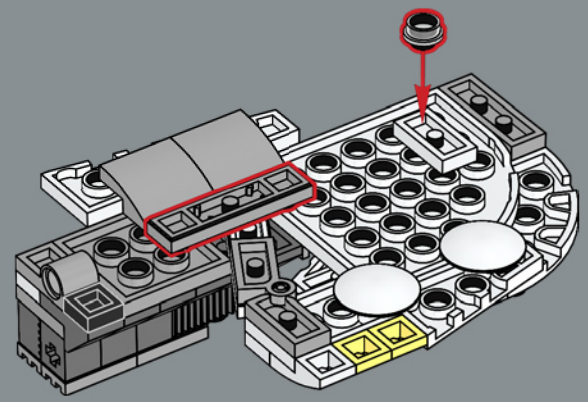

1x

905

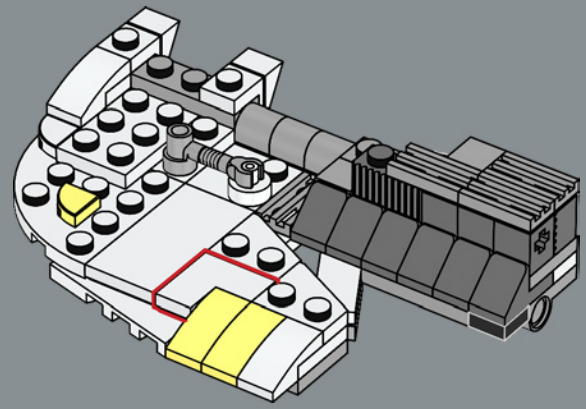

1x 1x

906

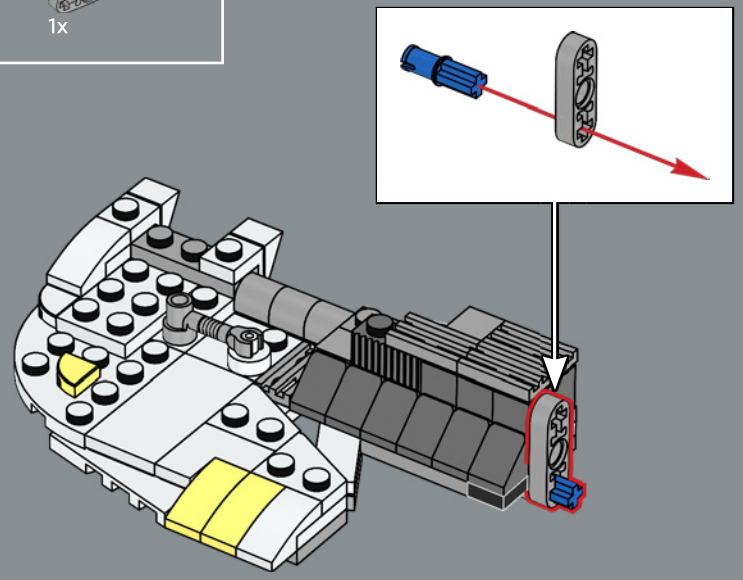

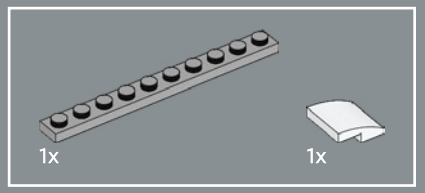


907

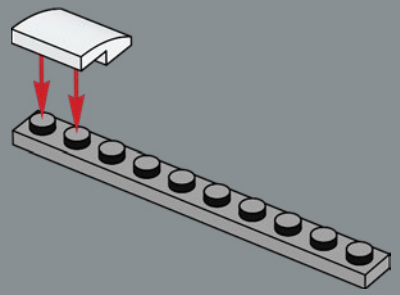




908

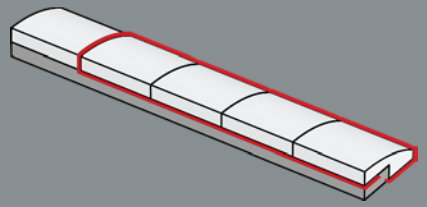

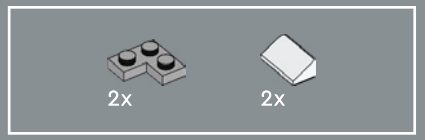


909

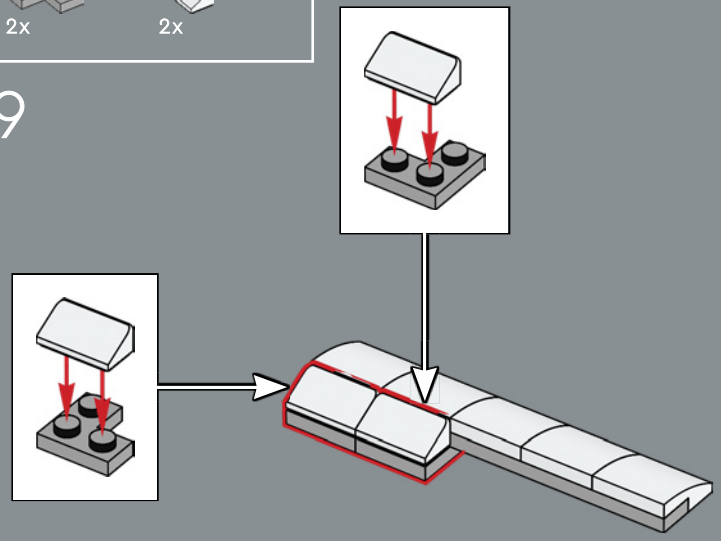




910

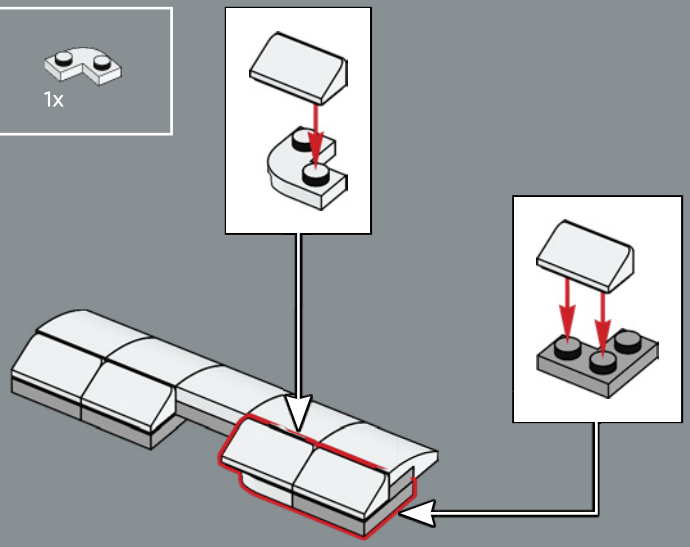




912

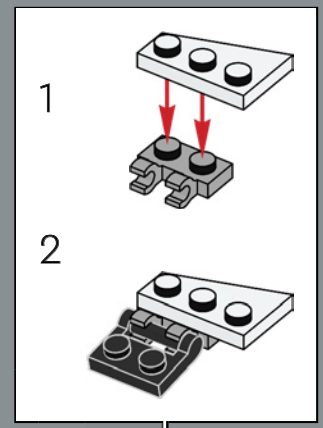


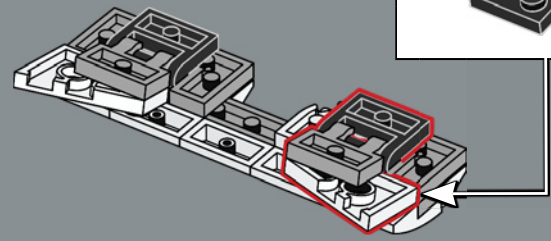




911

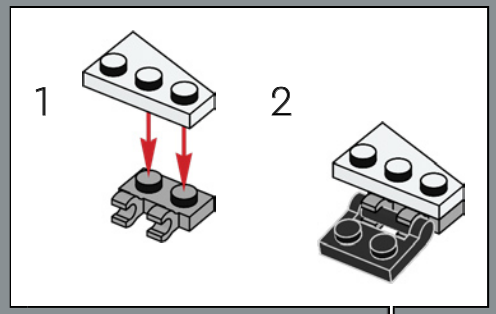




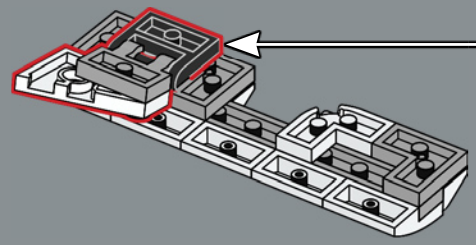

913

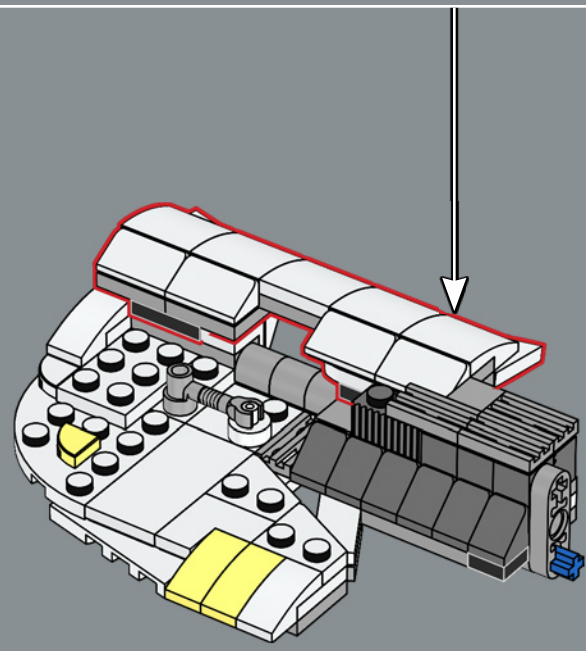

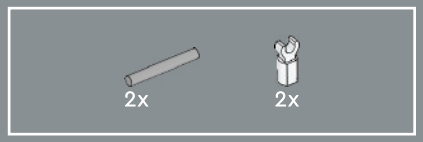


914

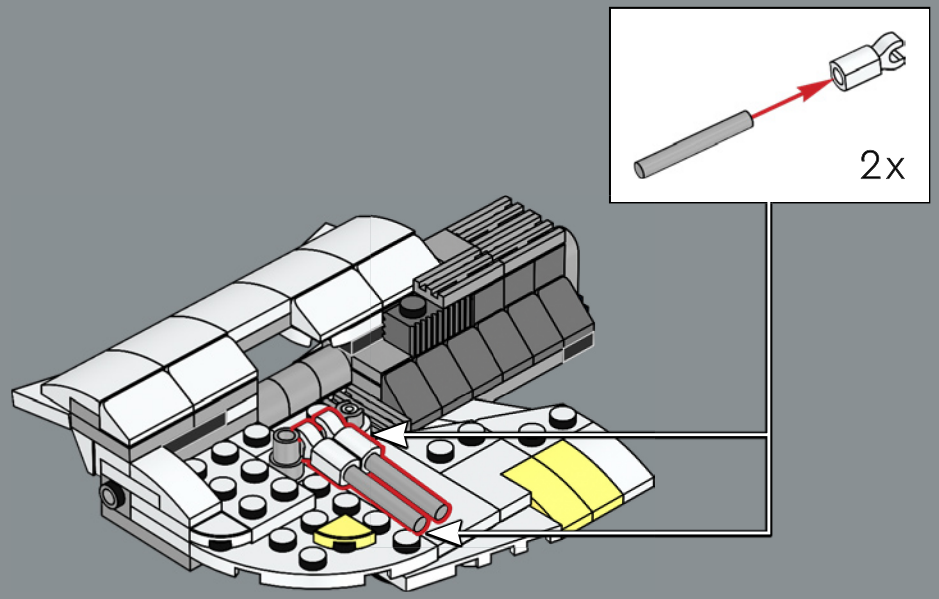


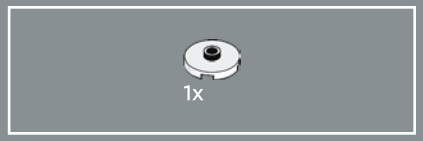


915

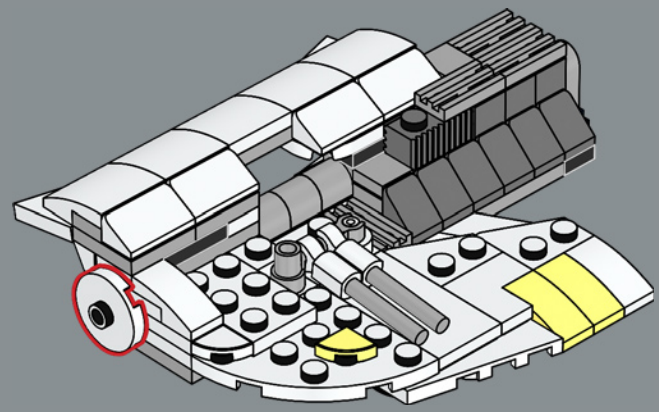

916

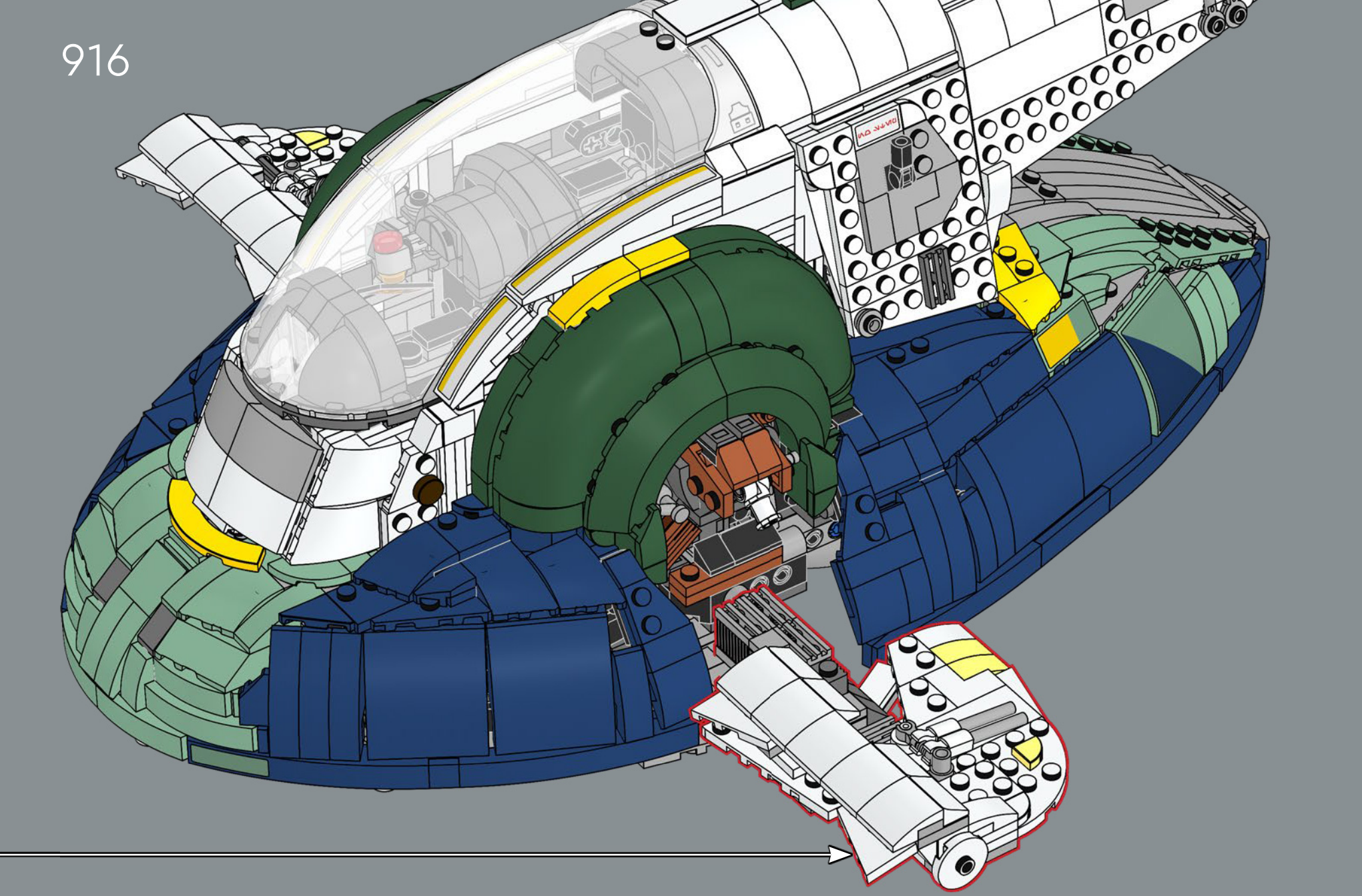

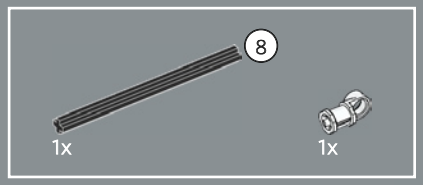


## 917

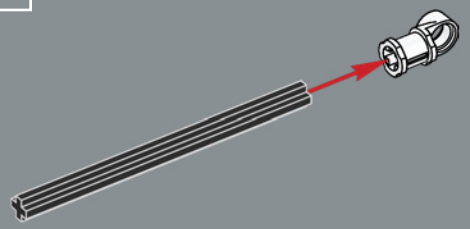

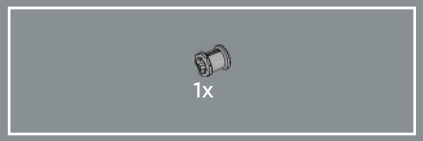


## 918

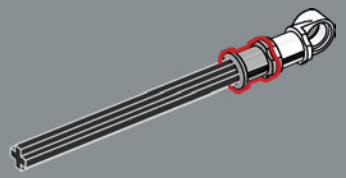

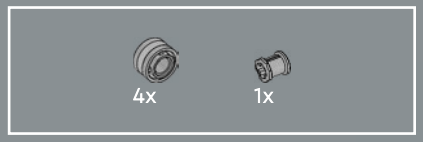


## 919

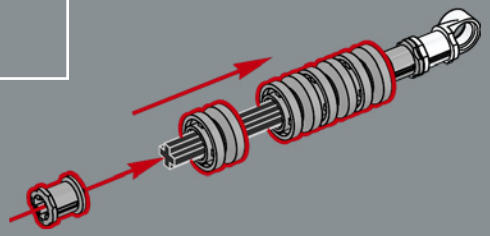







## 920

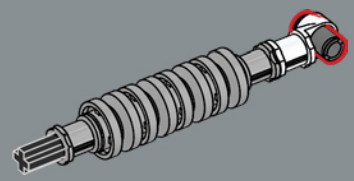

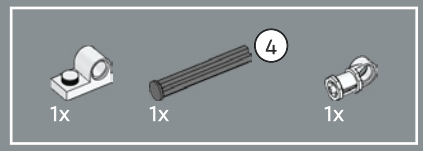


## 921

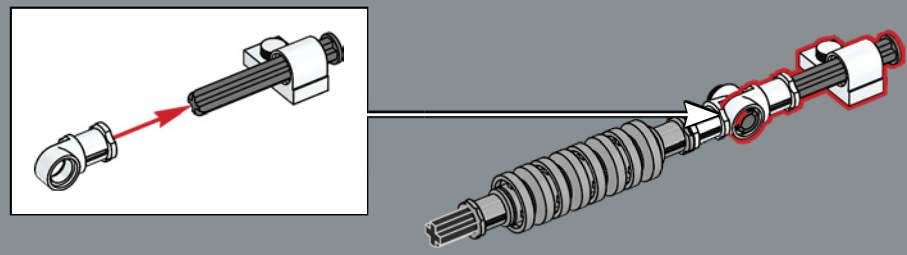



922

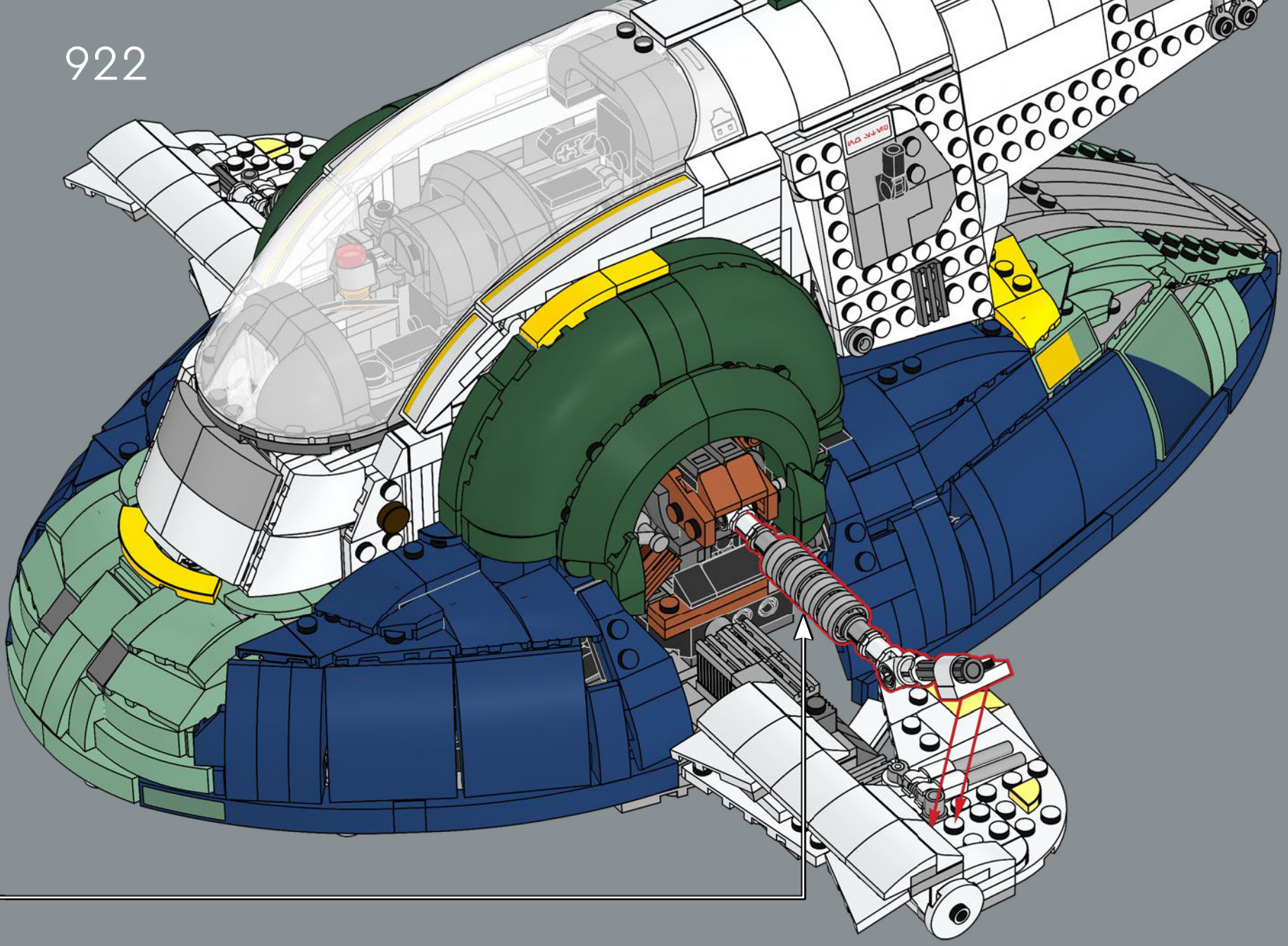




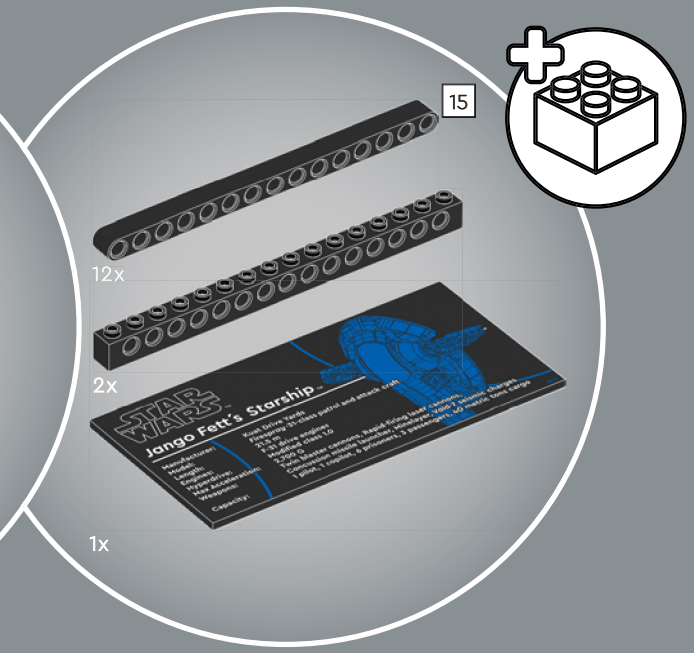


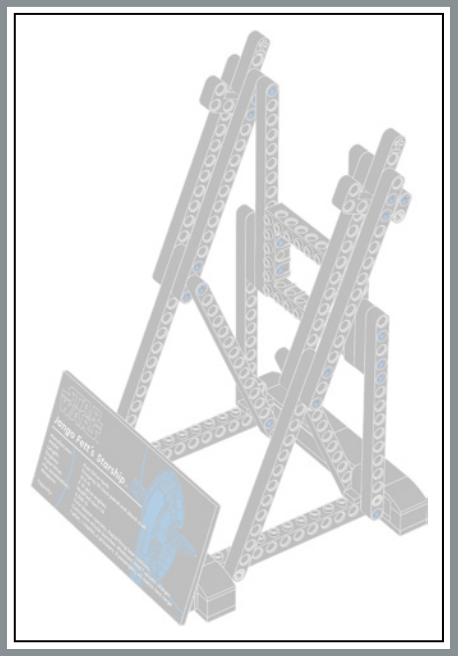

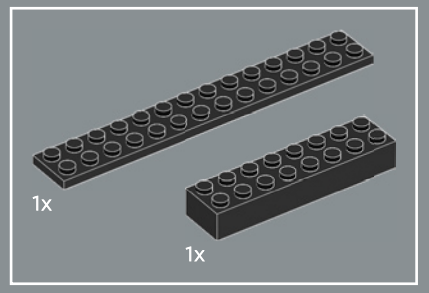


923

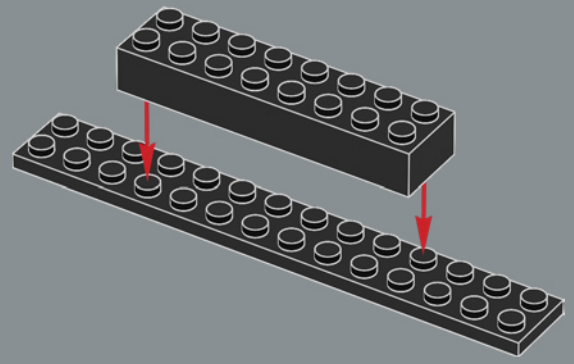

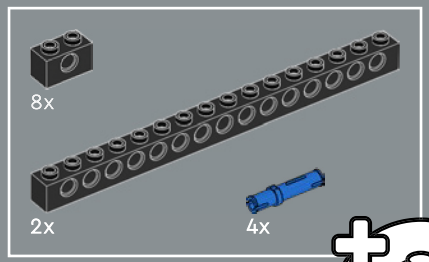


924

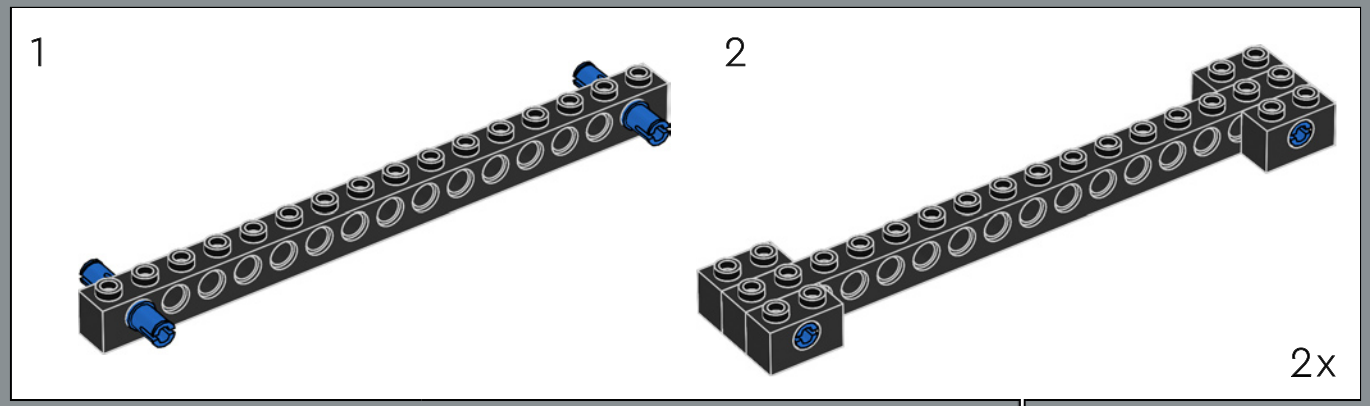


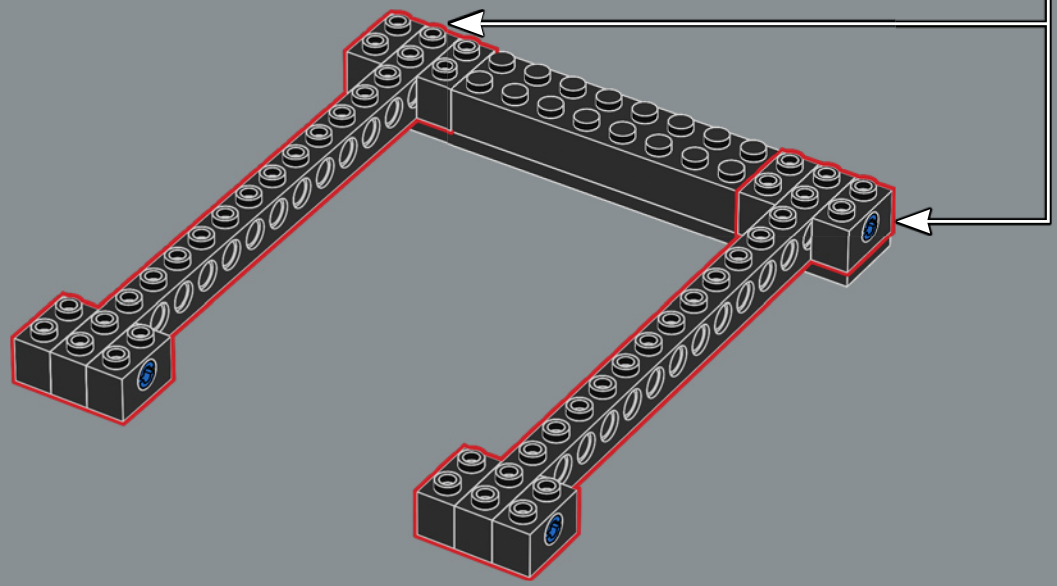

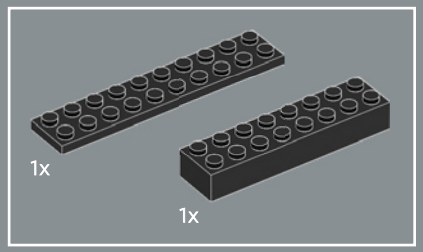


925

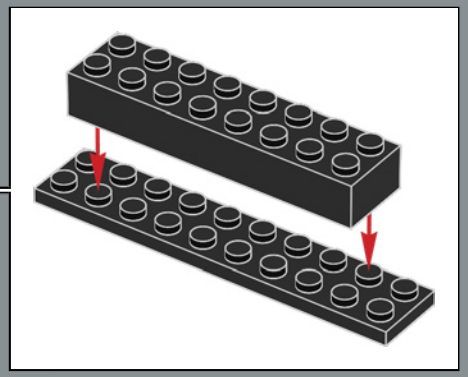

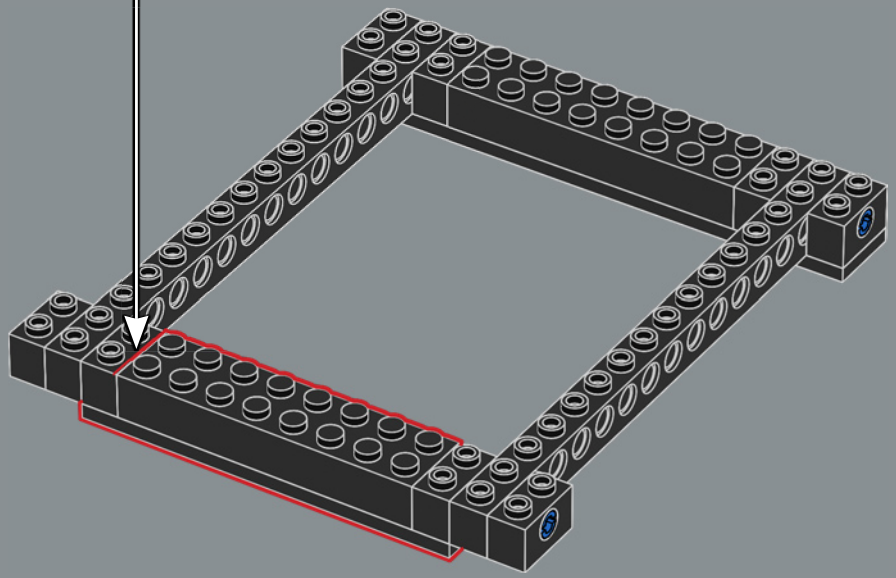




926

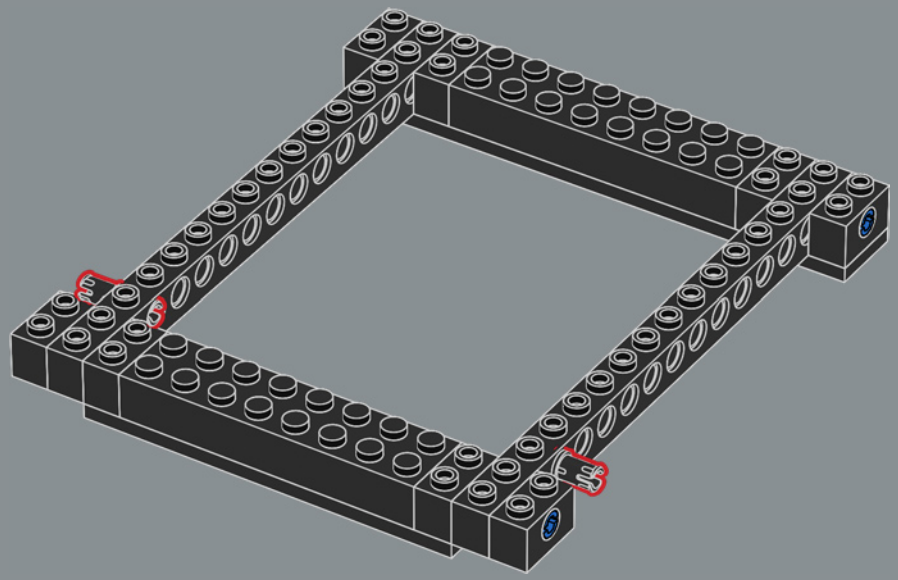

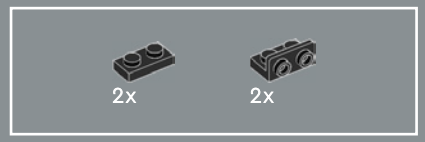


927



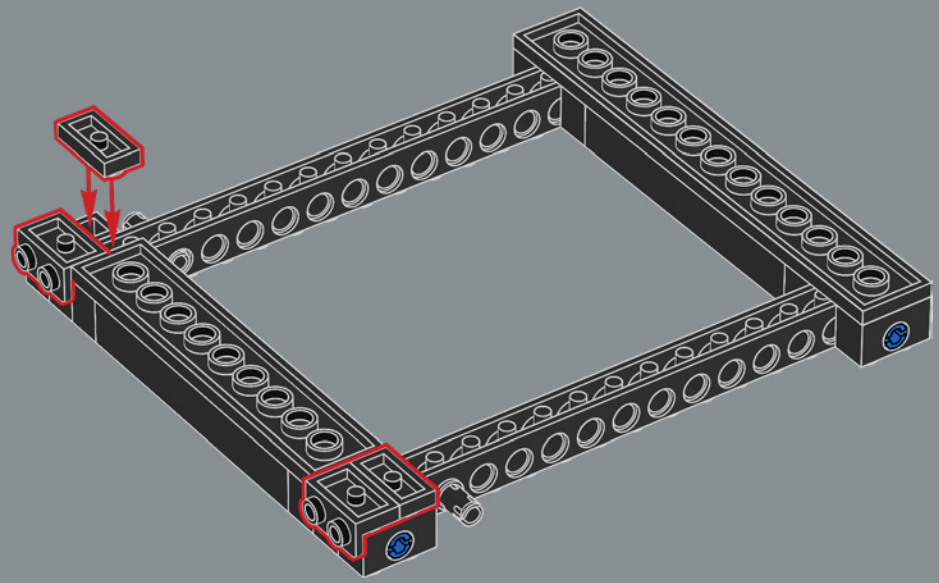

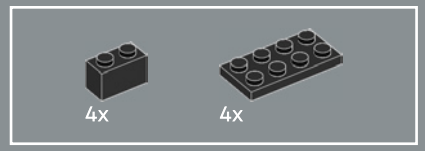


928

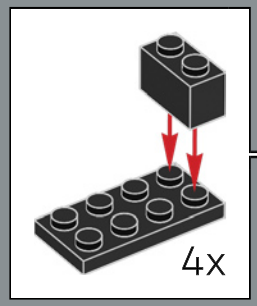


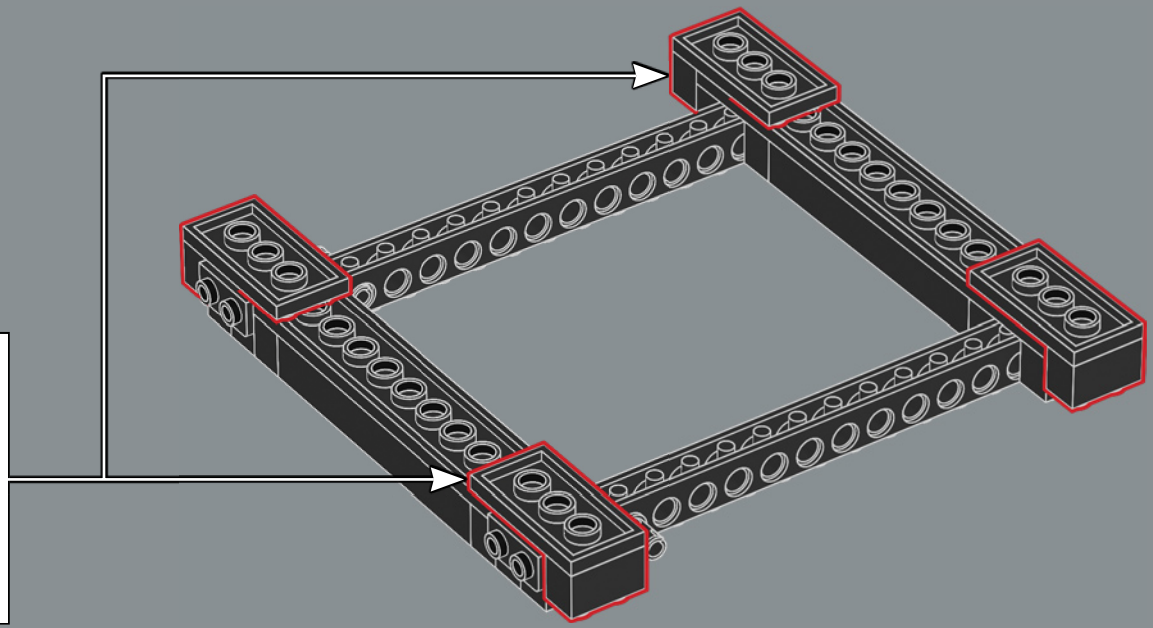

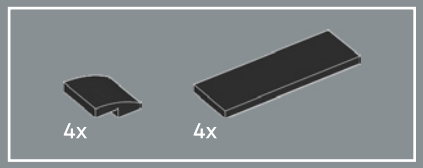


929

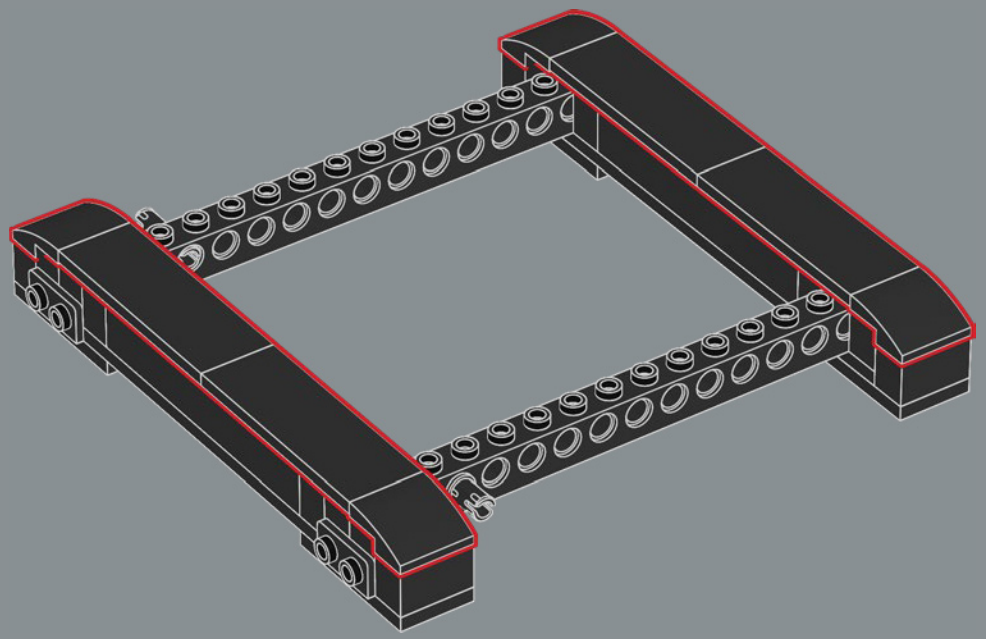




930

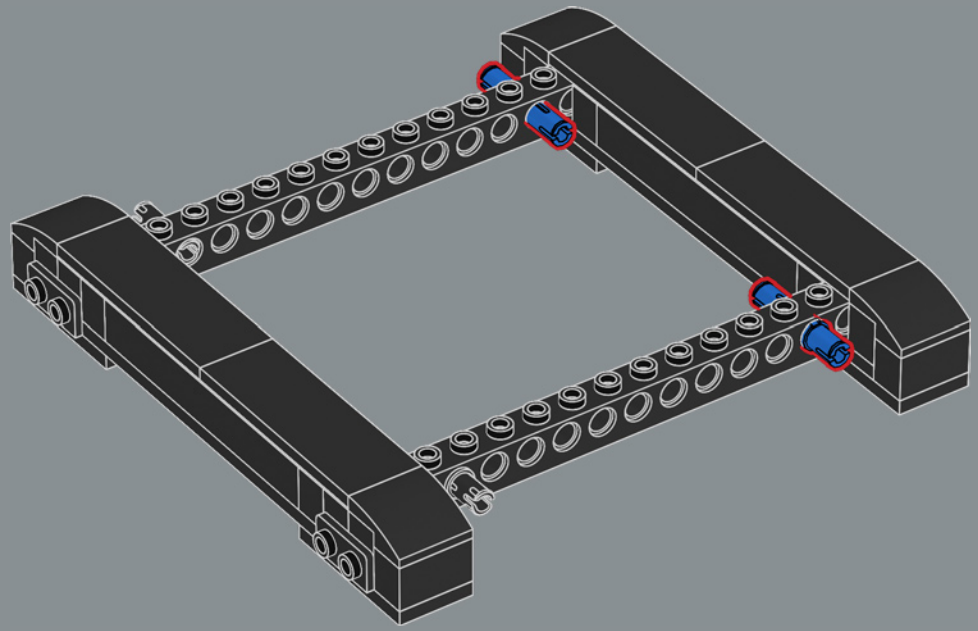

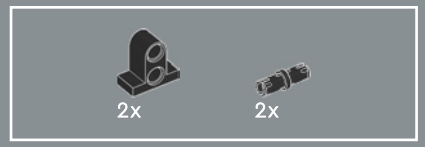


931

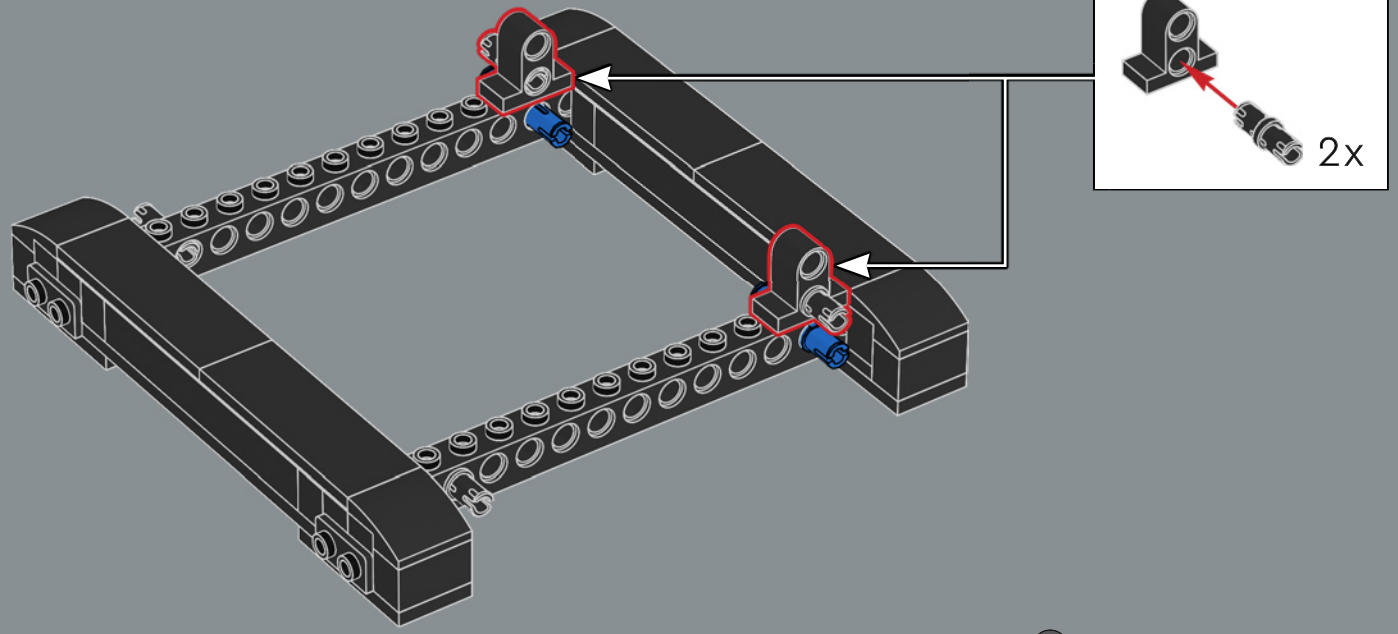

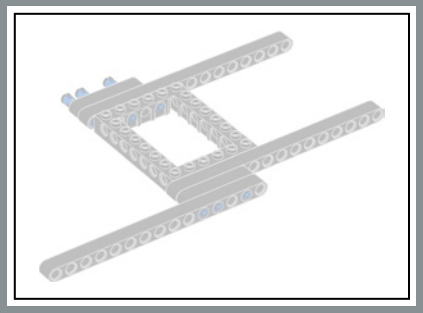

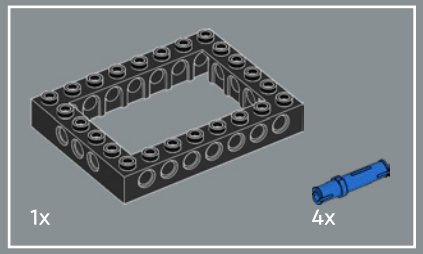


932

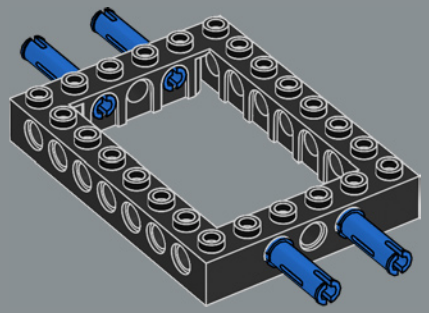

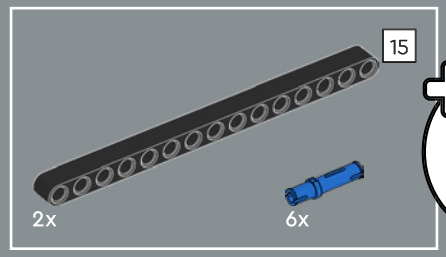


933

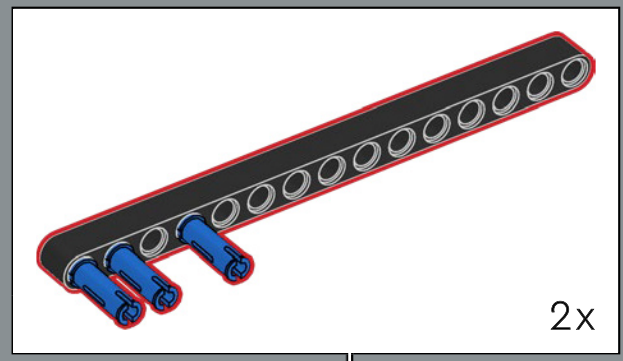


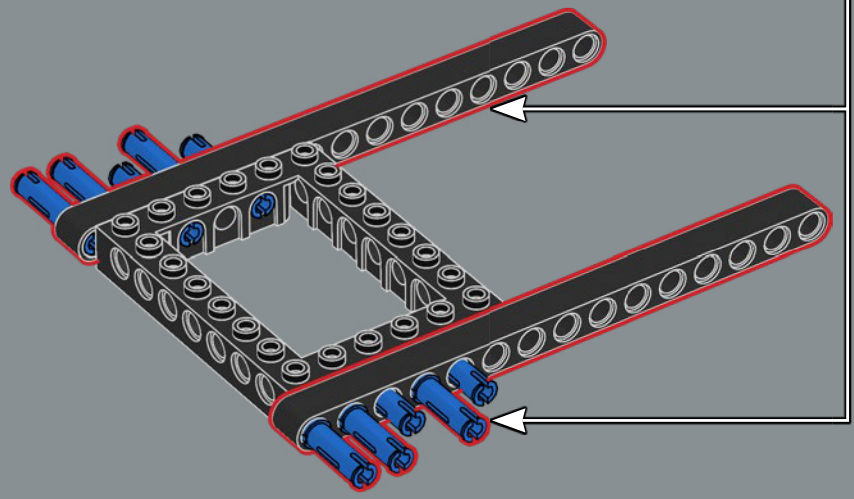

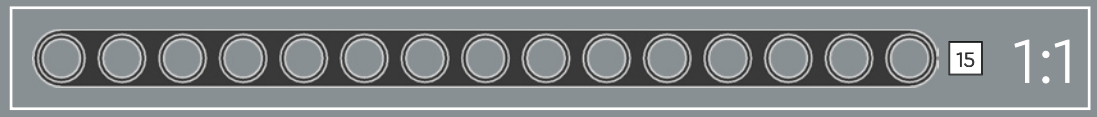

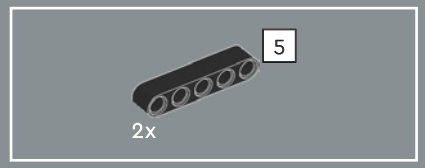


934

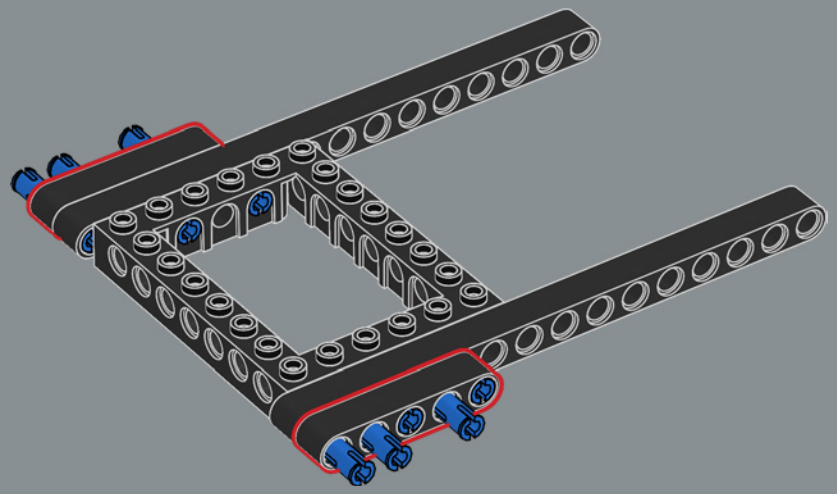

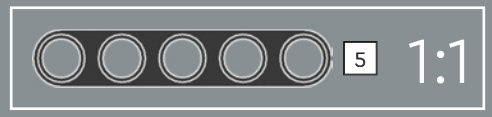


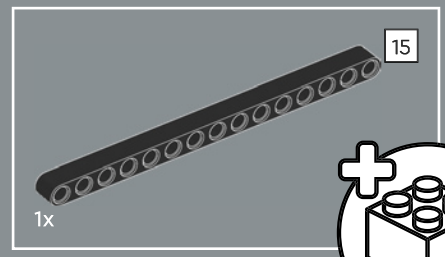


935

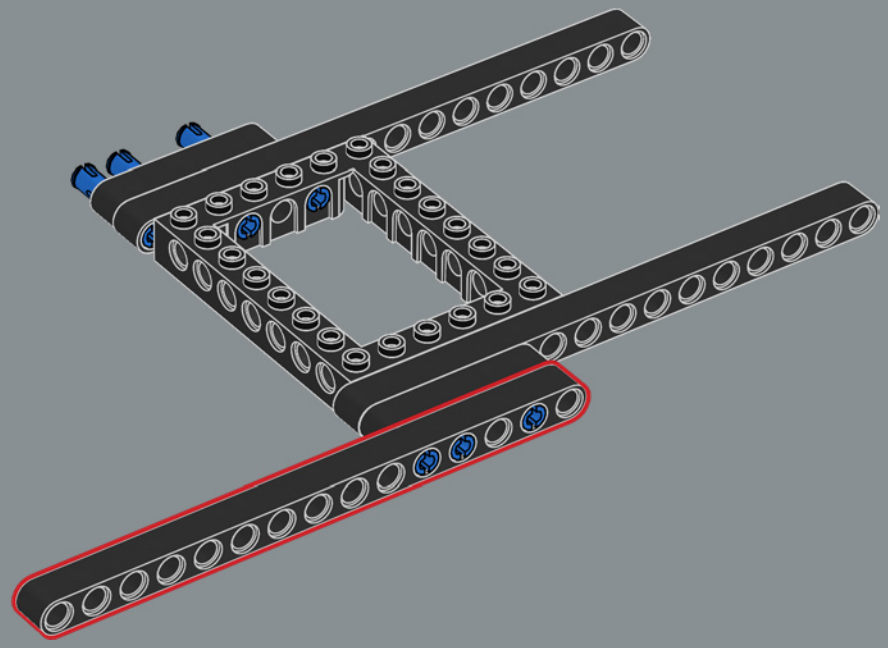

936

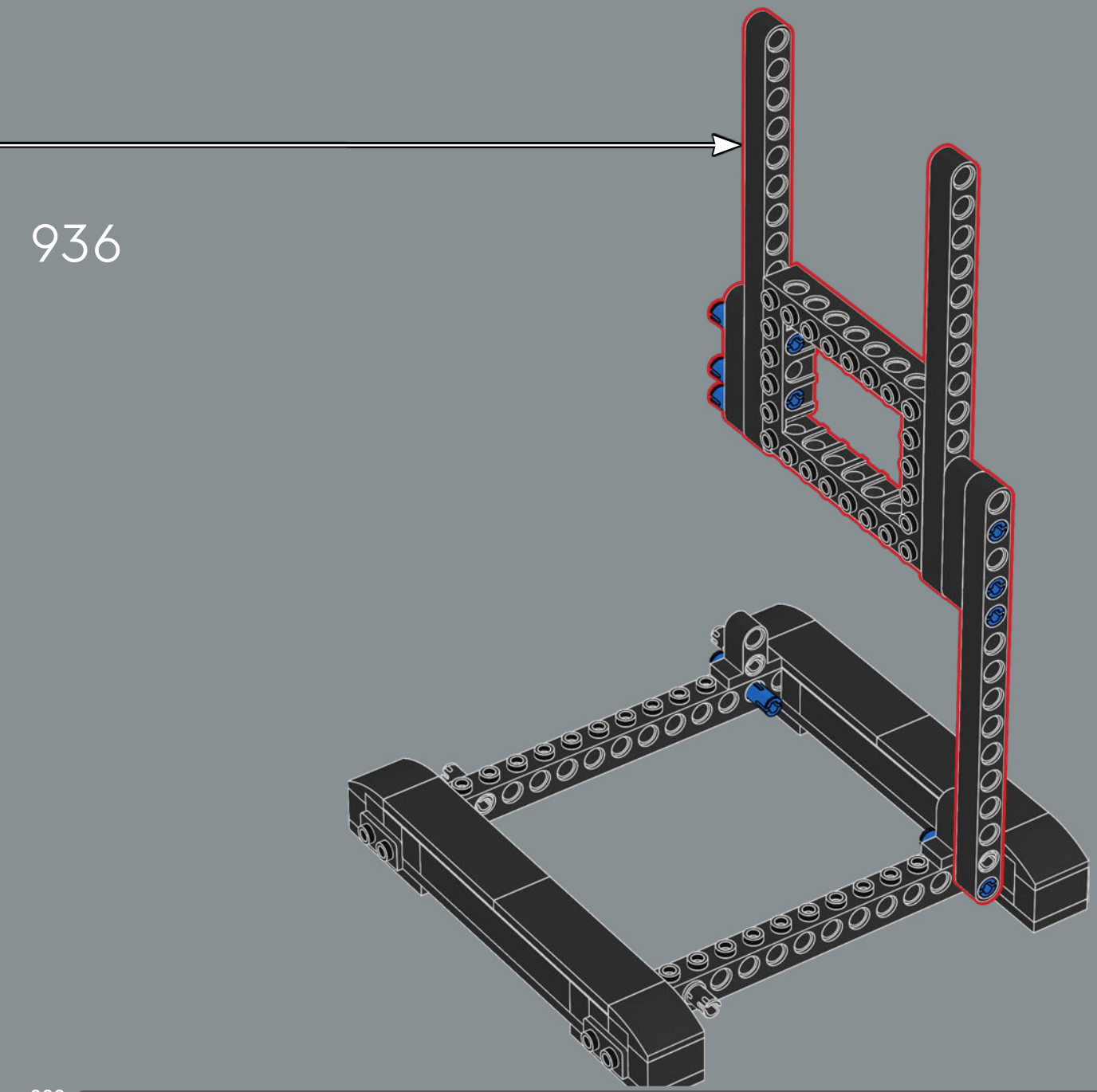

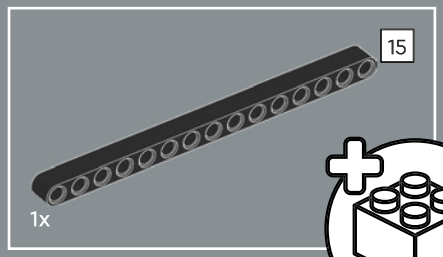


937

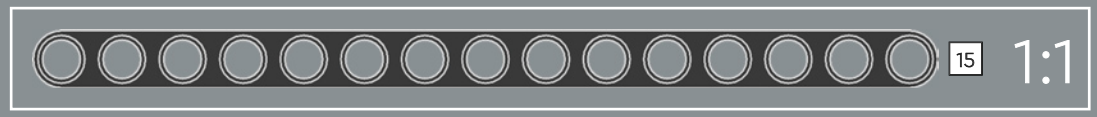


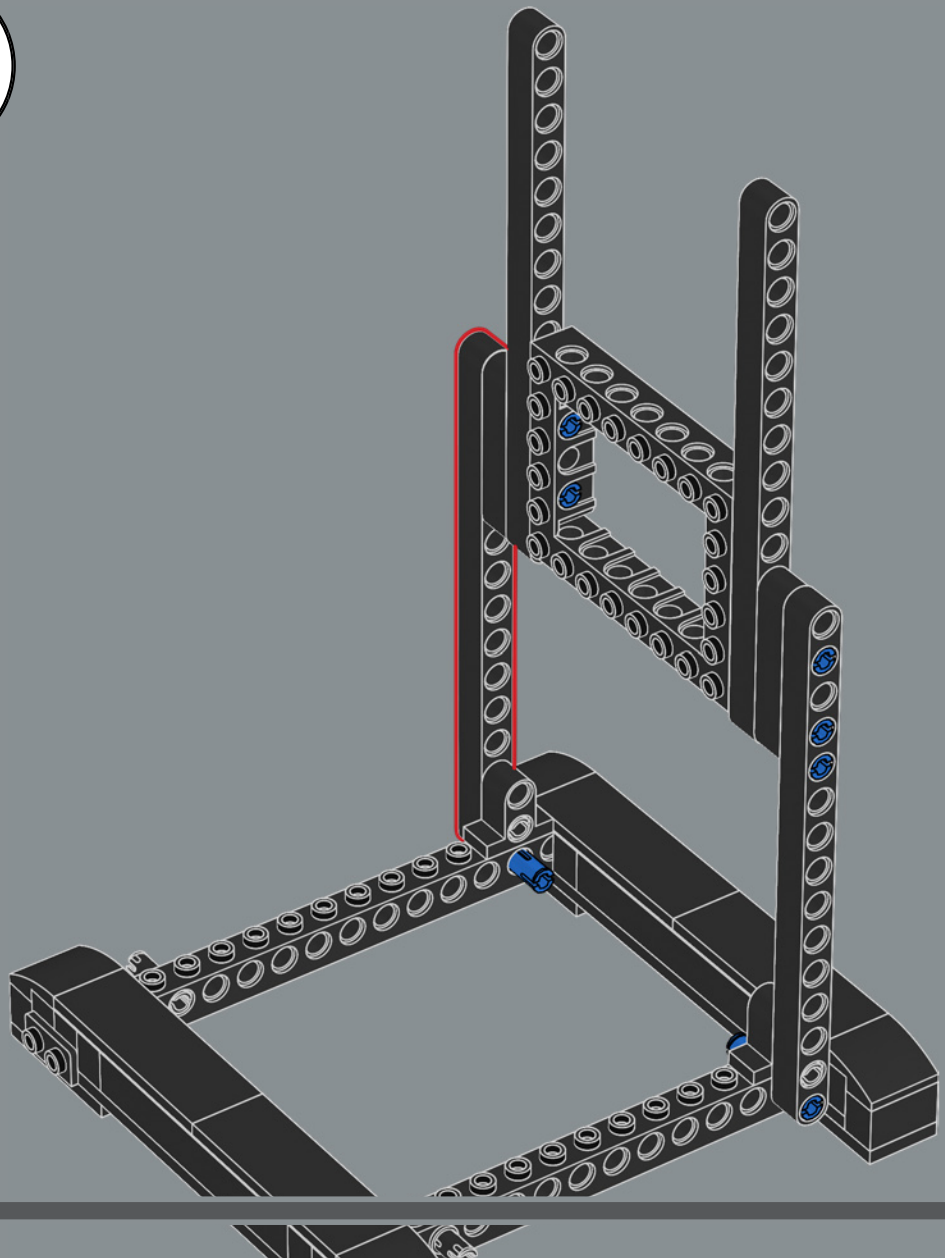

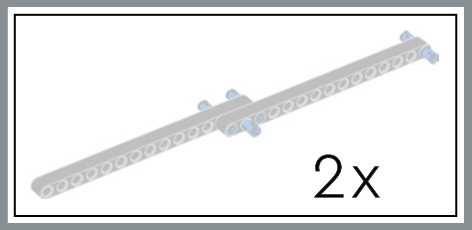


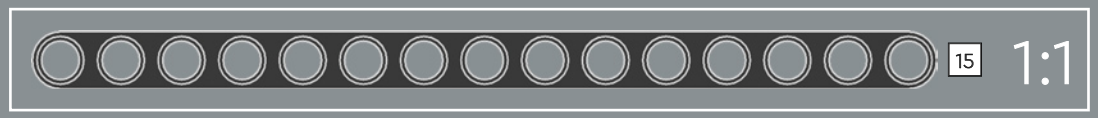


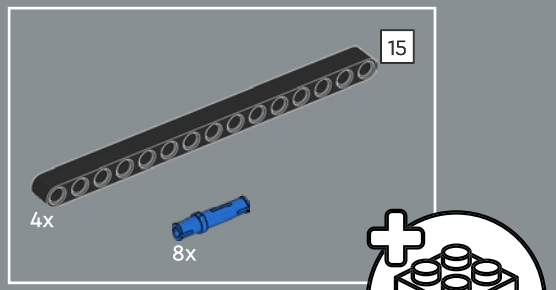


938

1

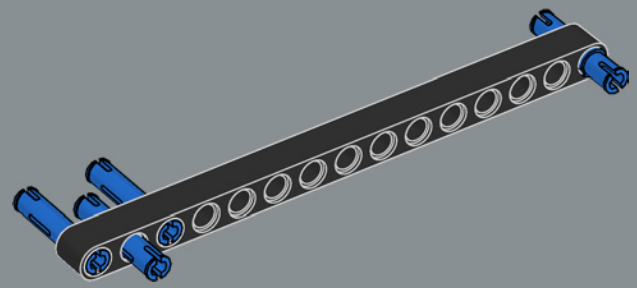

2

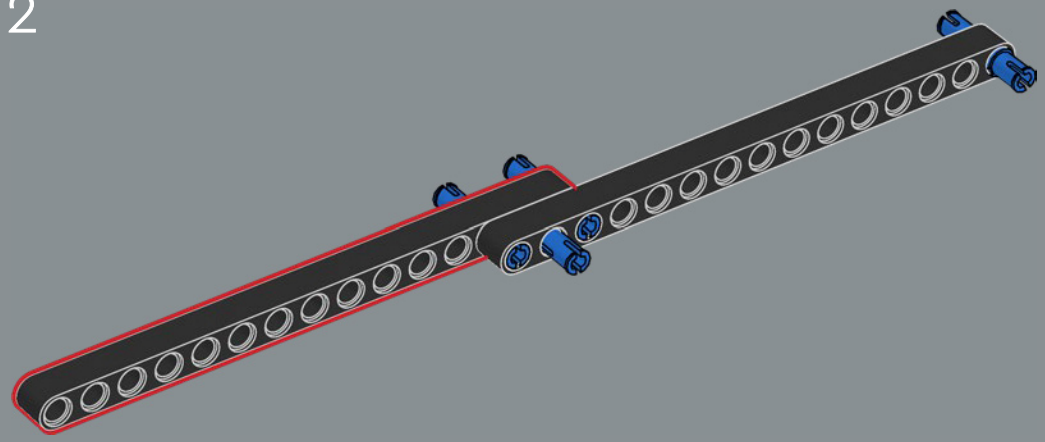

2x

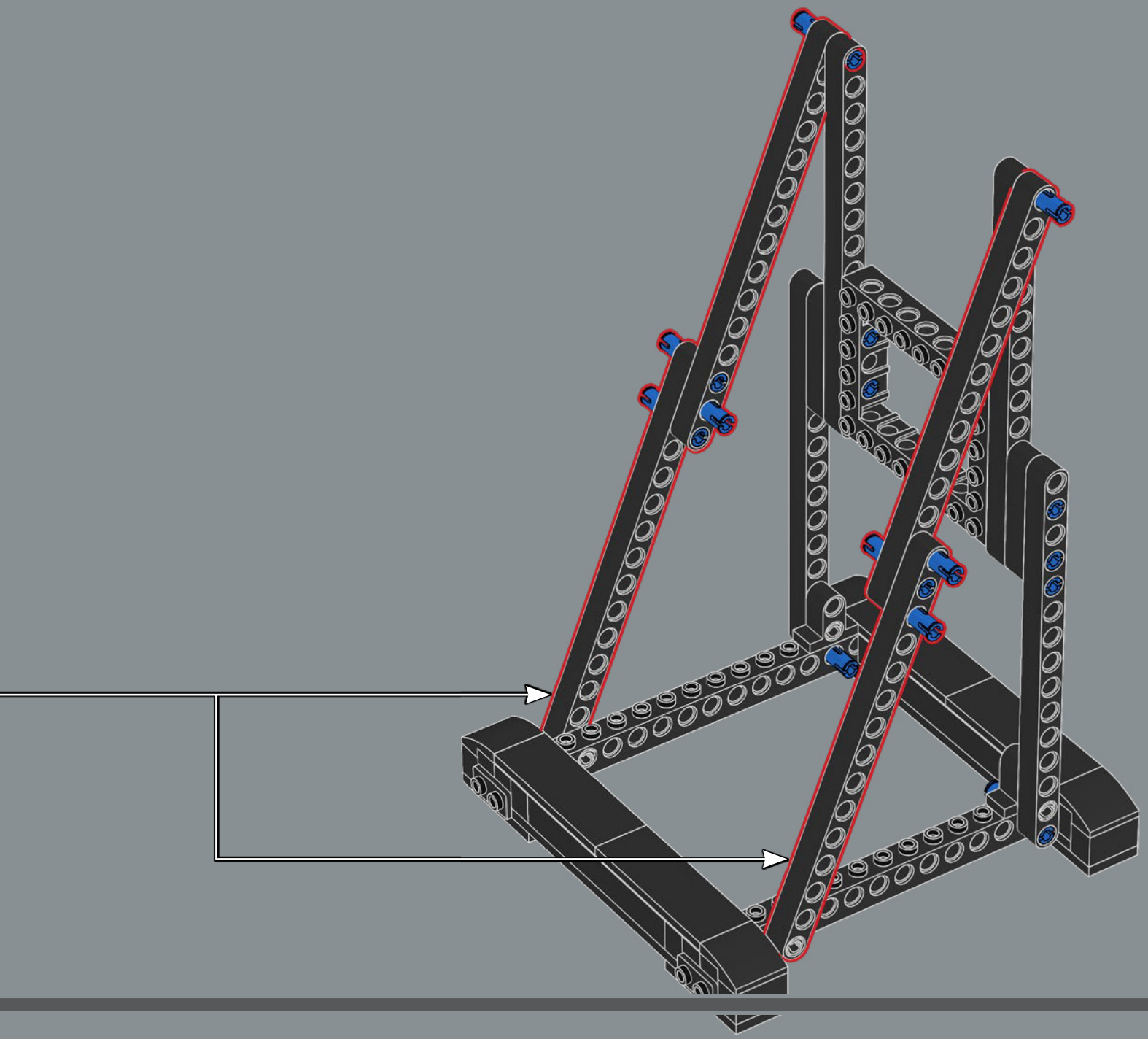




939

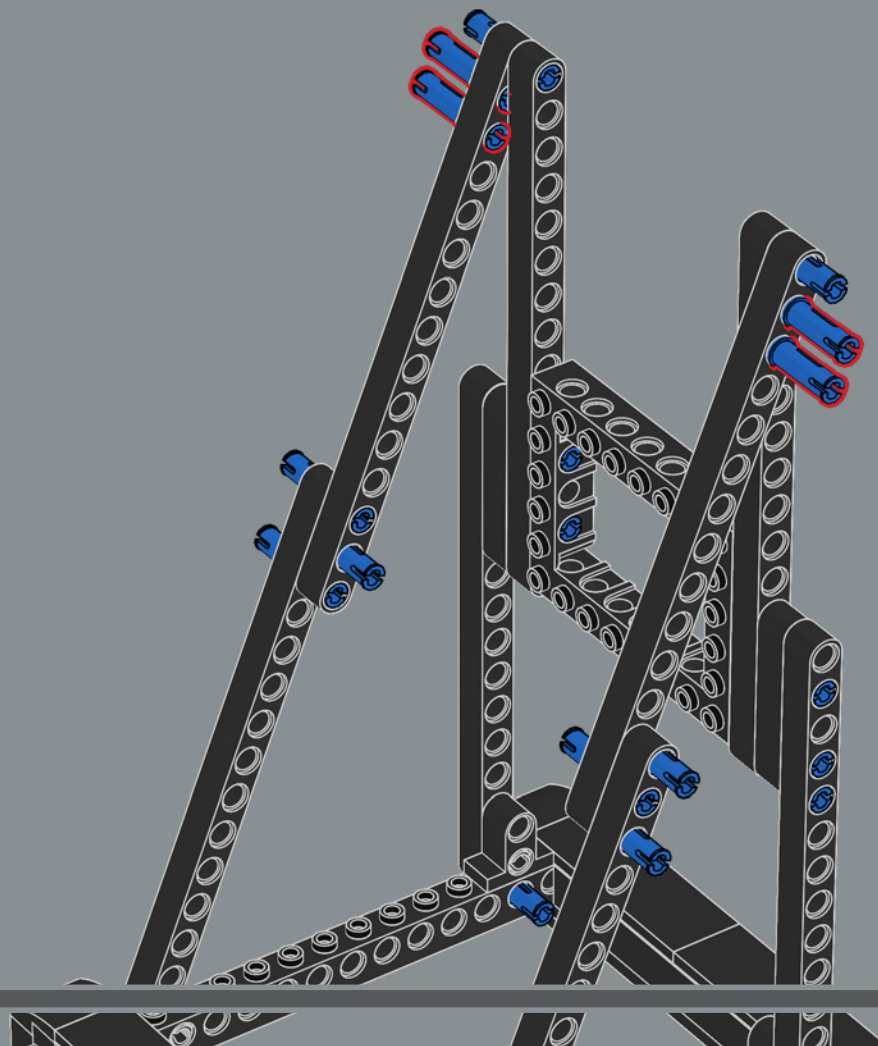

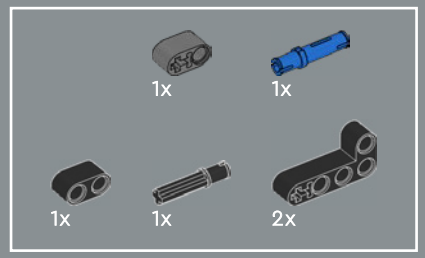


940

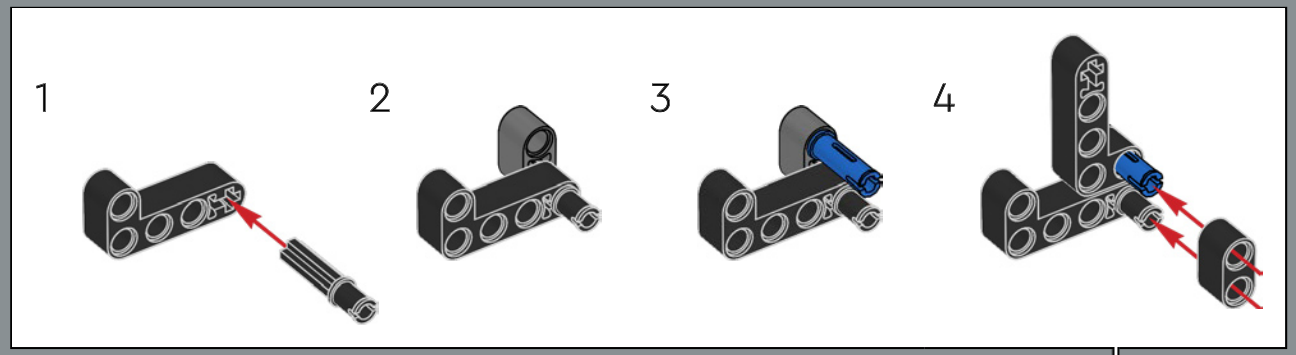


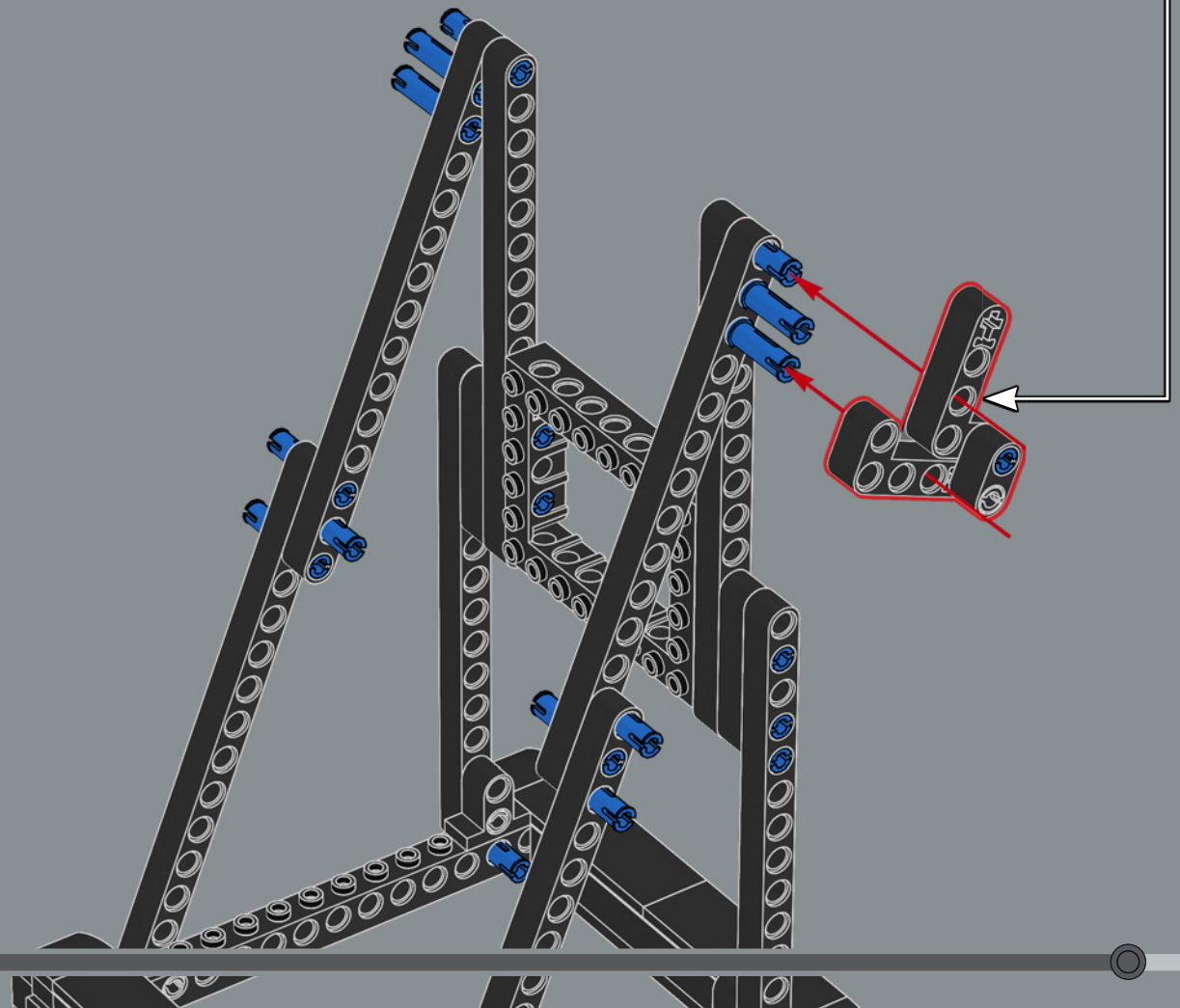

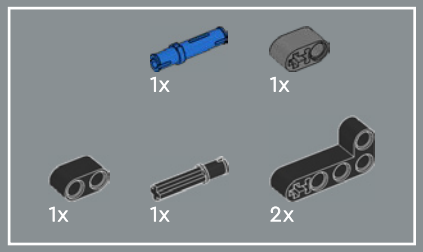


941

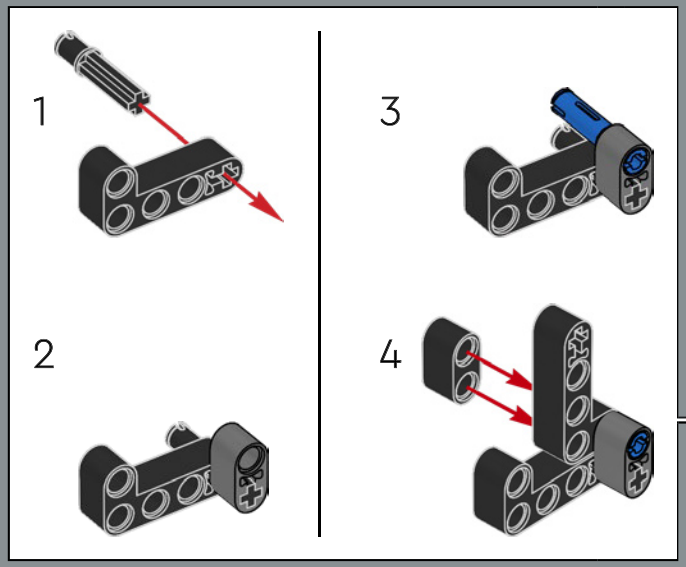


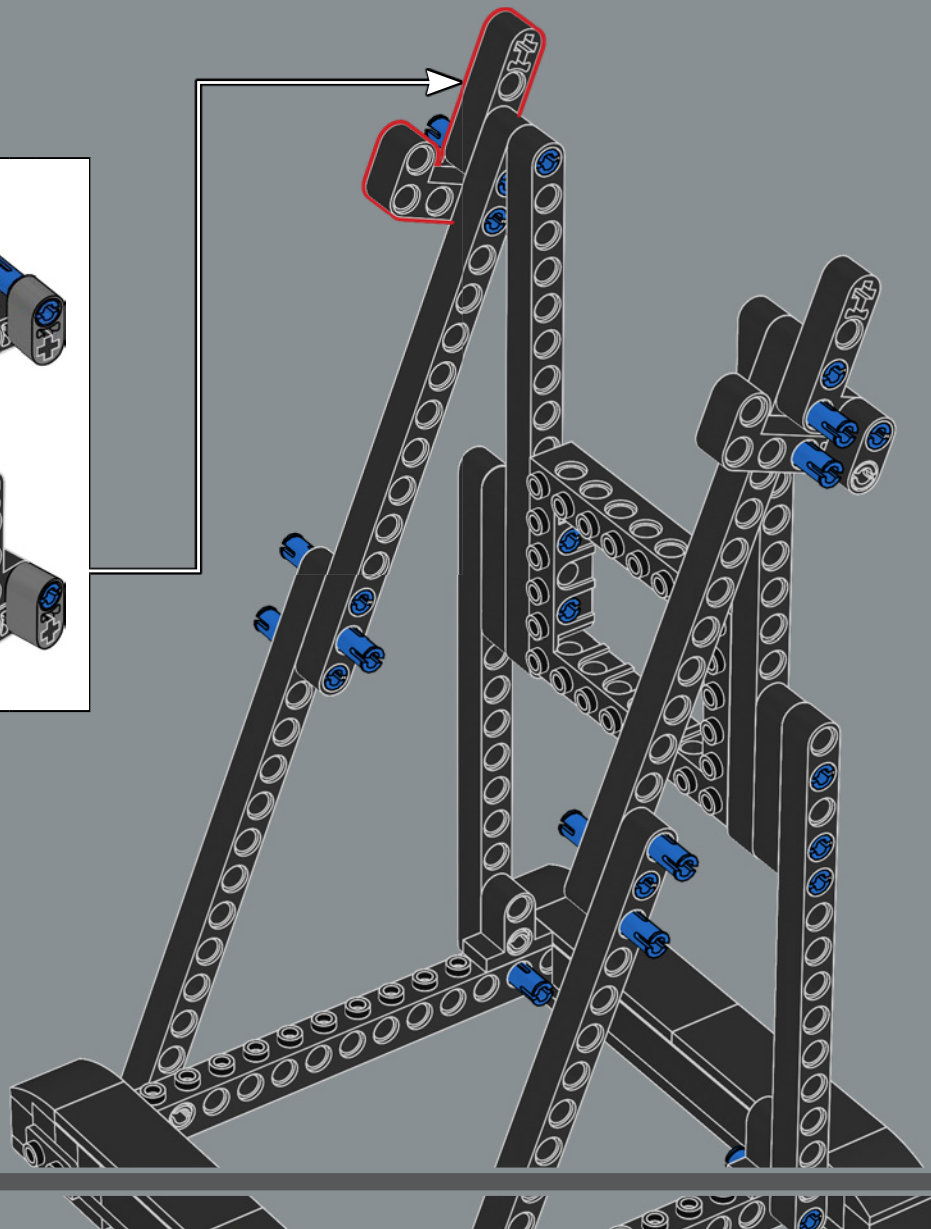

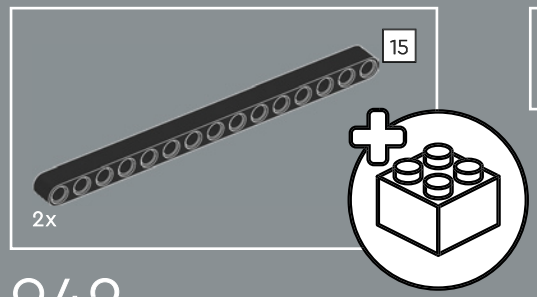


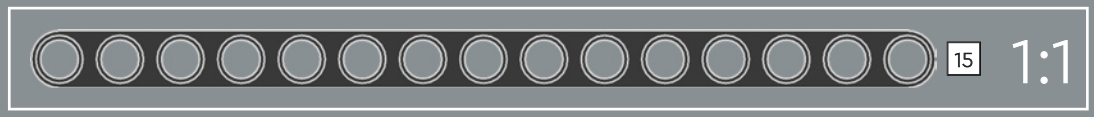


942

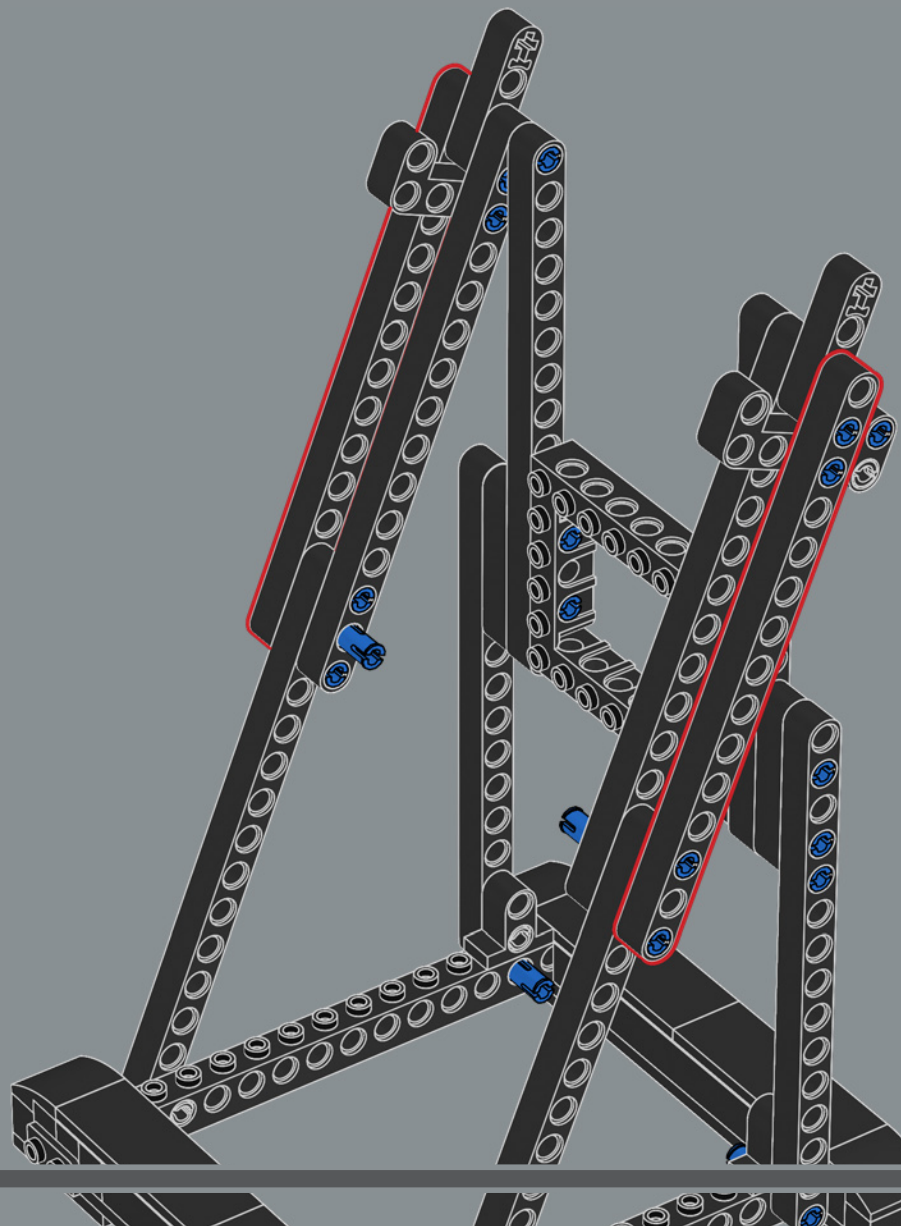

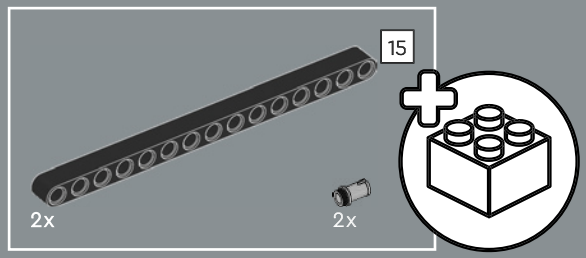


943

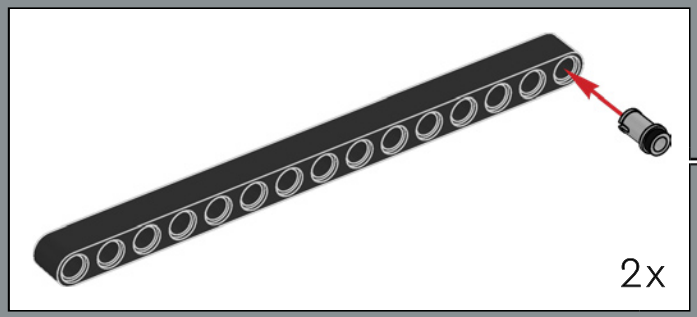


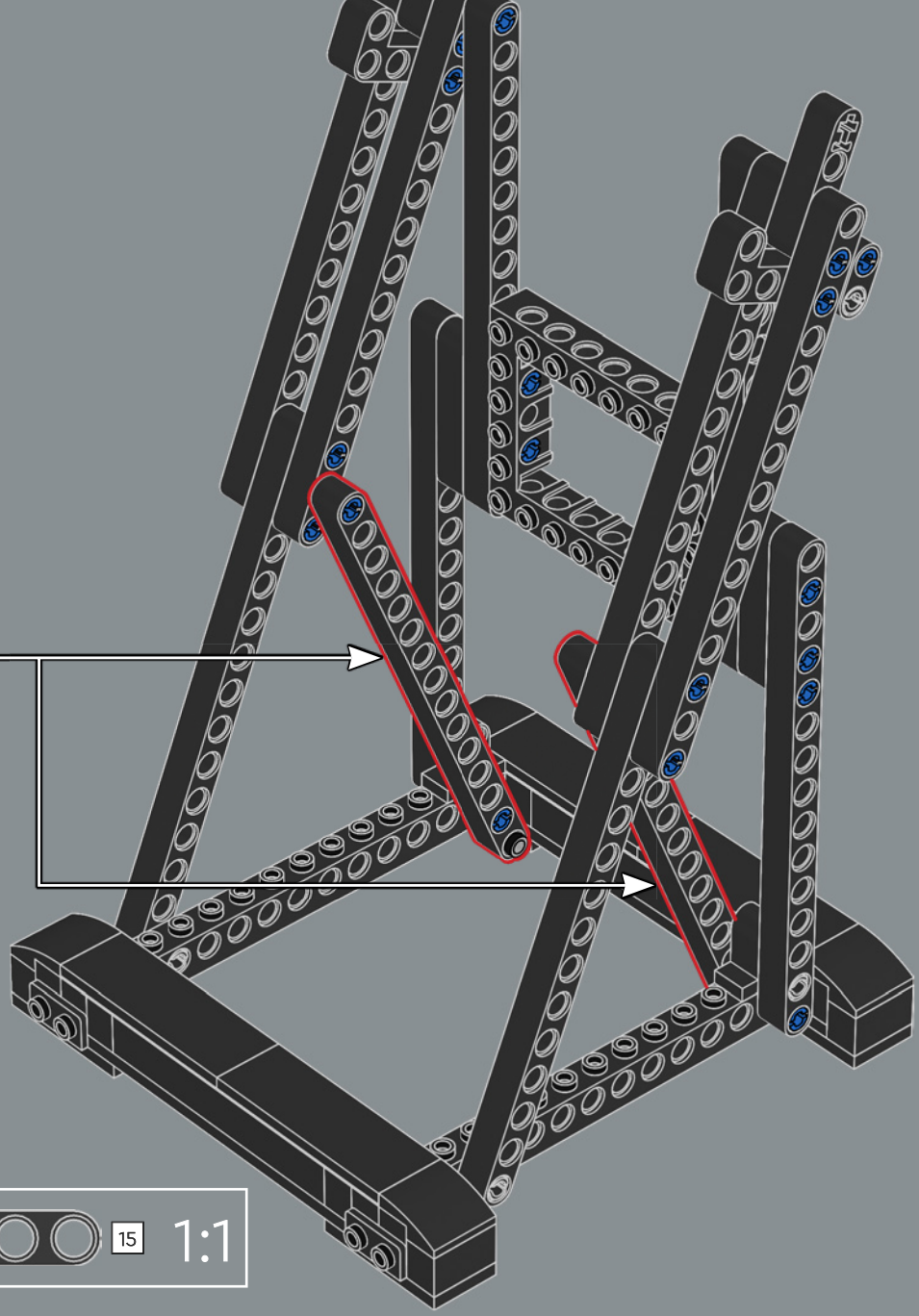

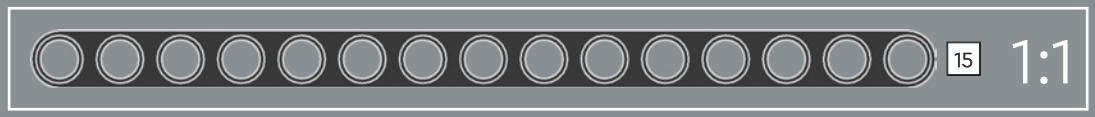

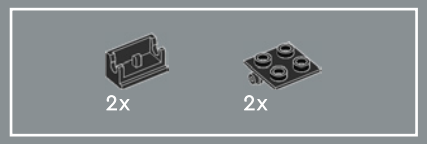


944

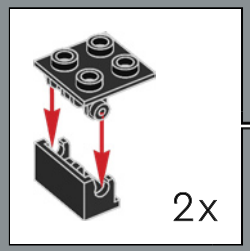

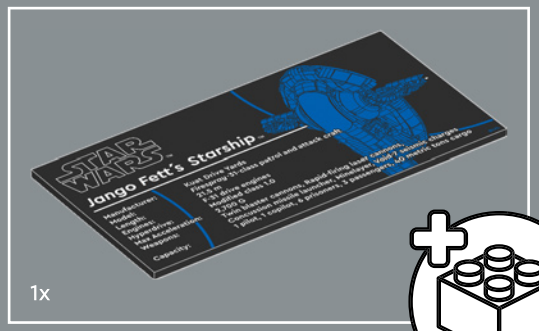
STAR WARS
Jango Fett's Starship
Manufacturer:
Model:
Length:
Engines:
Hyperdrive:
Max Acceleration:
Weapons:
Capacity:
Kuat Drive Yards
Firespray-31-class patrol and attack craft
21.5 m
F-31 drive engines
Modified class 1.0
2,500 G
Twin blaster cannons, Rapid-firing laser cannons, Concussion missile launcher, Minelayer, Void-7 seismic charges
1 pilot, 1 copilot, 6 prisoners, 3 passengers, 40 metric tons cargo

1x

945

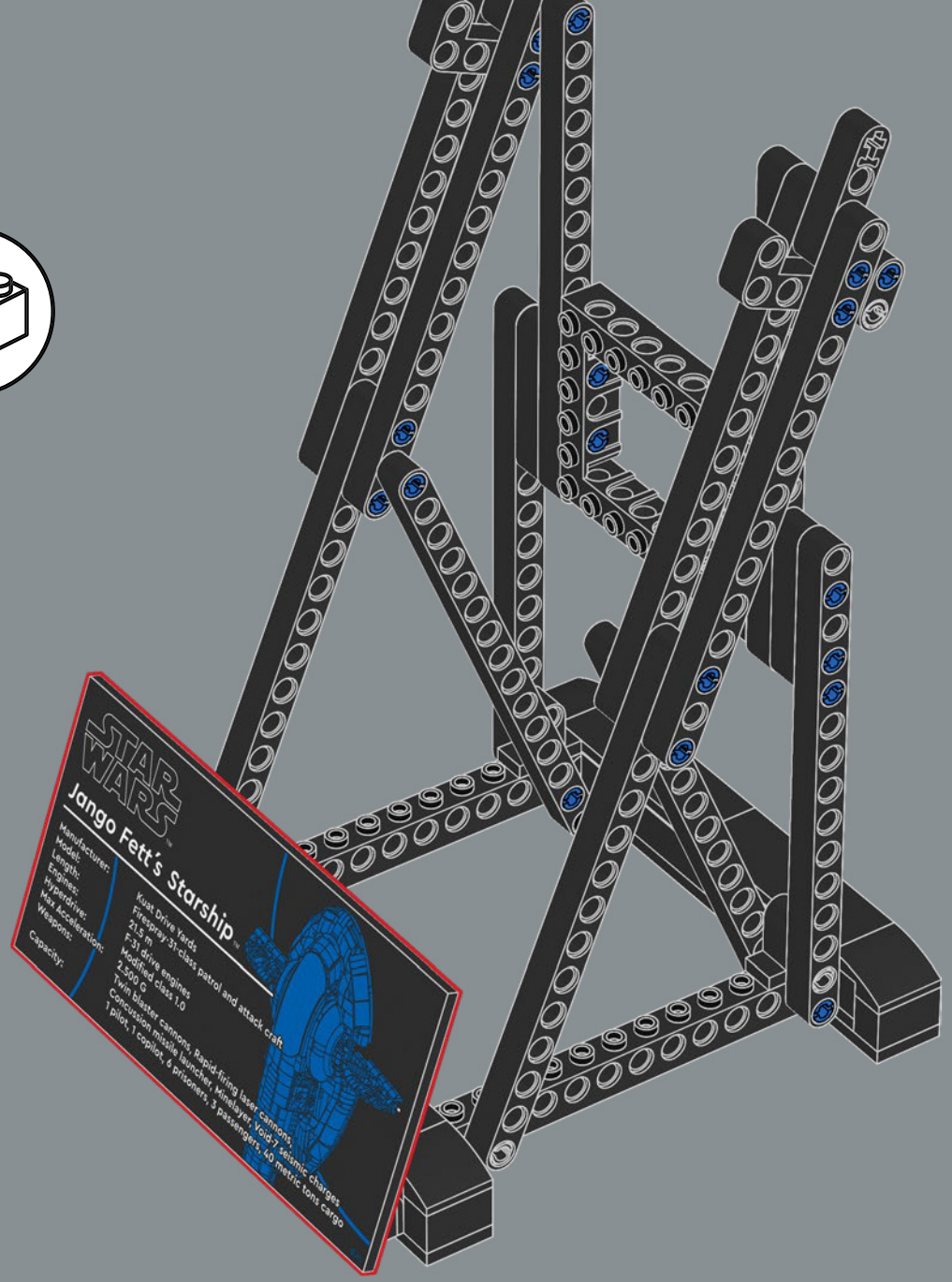
STAR WARS
Jango Fett's Starship
Manufacturer:
Model:
Length:
Engines:
Hyperdrive:
Max Acceleration:
Weapons:
Capacity:
Kuat Drive Yards
Firespray-31-class patrol and attack craft
21.5 m
F-31 drive engines
Modified class 1.0
2,500 G
Twin blaster cannons, Rapid-firing laser cannons, Concussion missile launcher, Minelayer, Void-7 seismic charges
1 pilot, 1 copilot, 6 prisoners, 3 passengers, 40 metric tons cargo

946

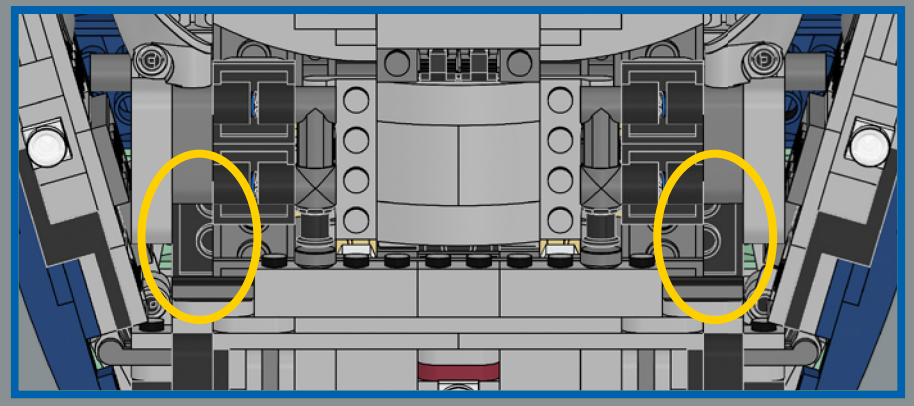

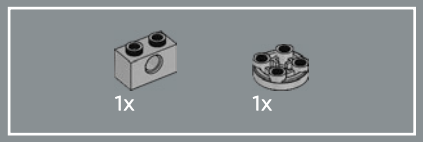


947

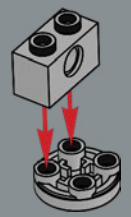

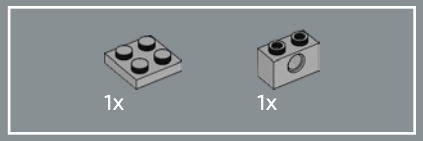


948

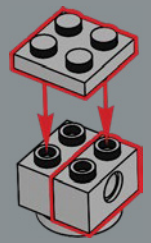

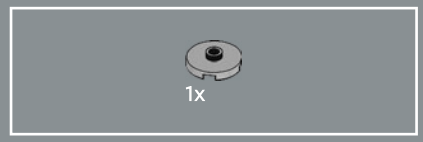


949

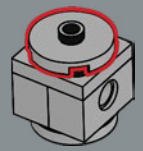

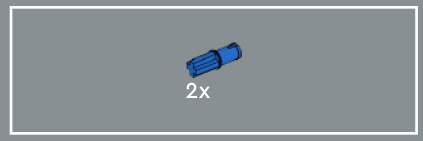


950

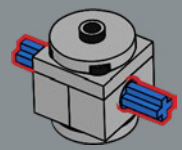

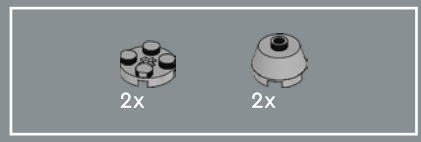


951

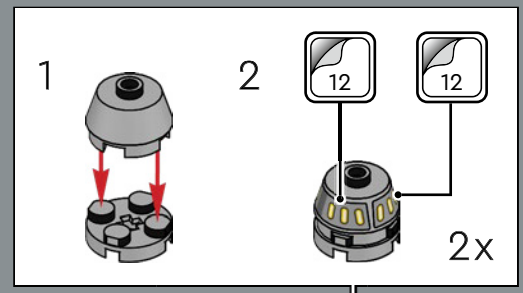




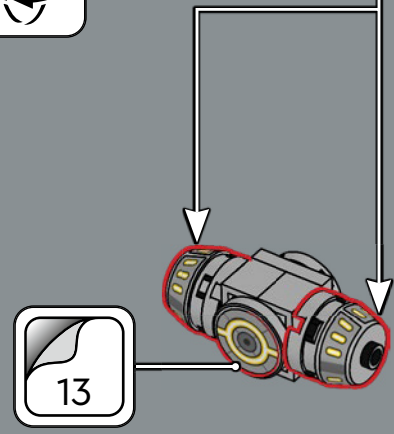

952

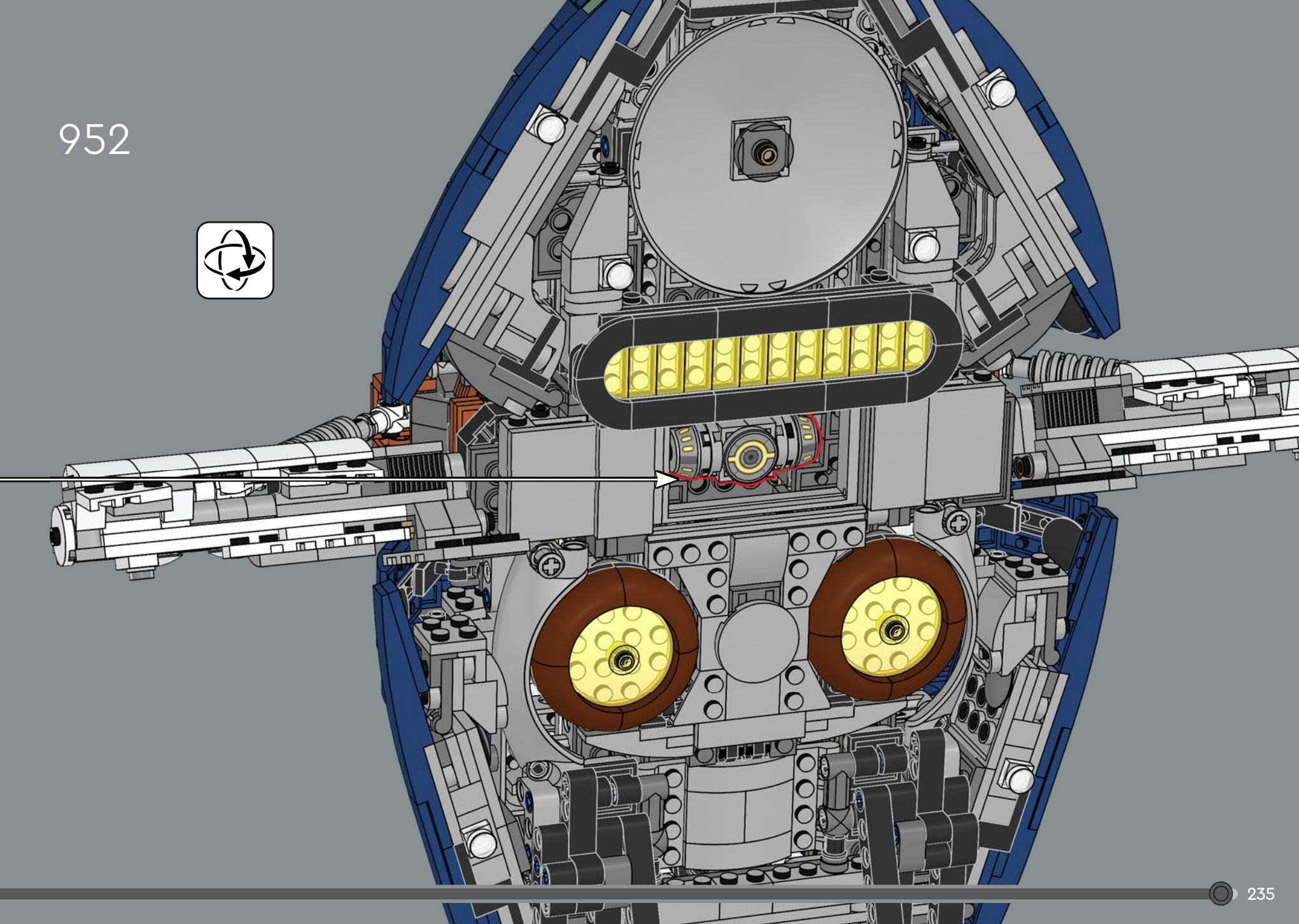

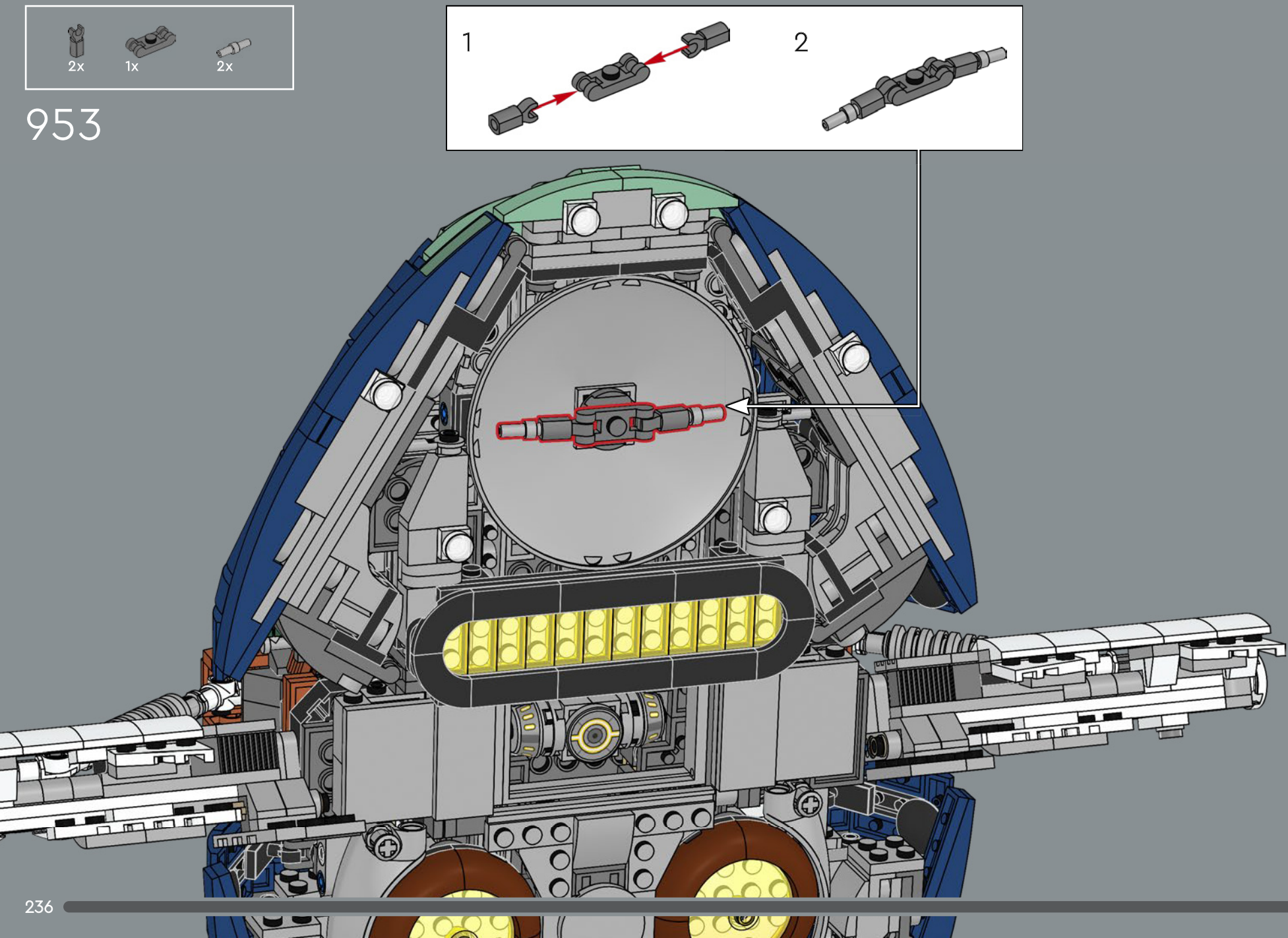
2x
1x
2x
953
1
2

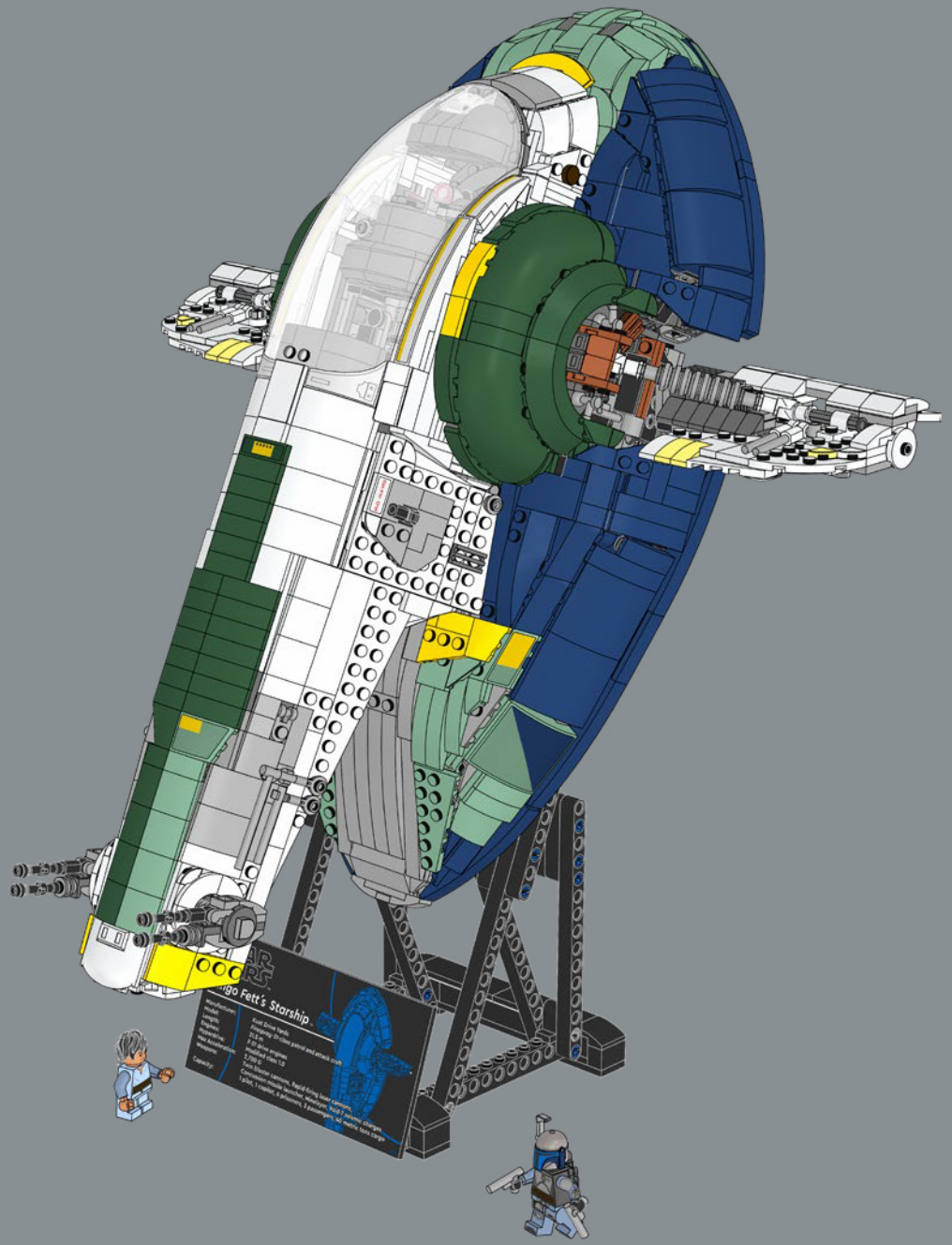
Fett's Starship

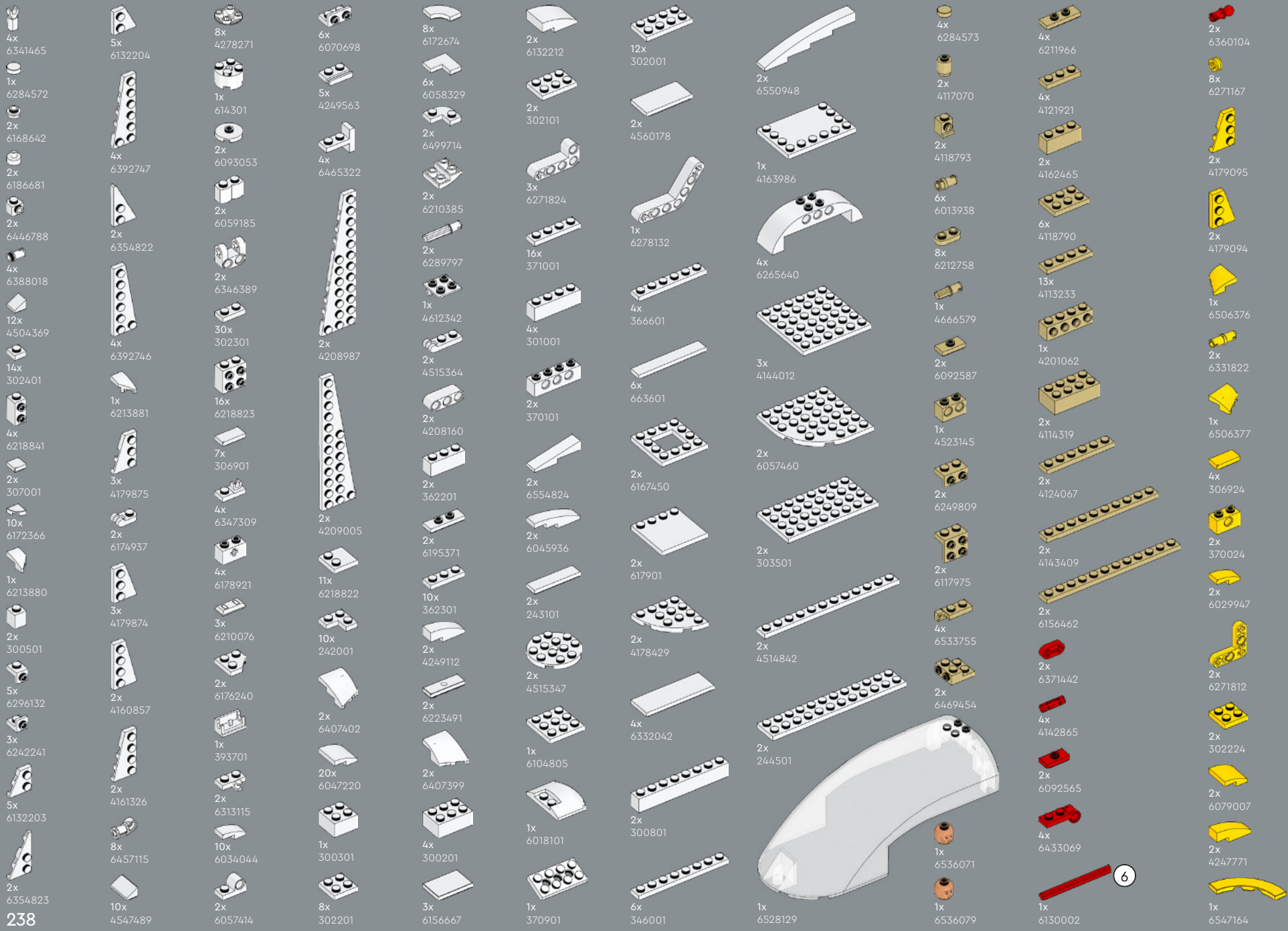
4x 6341465
1x 6284572
2x 6168642
2x 6186681
2x 6446788
4x 6388018
12x 4504369
14x 302401
4x 6218841
2x 307001
10x 6172366
1x 6213880
2x 300501
5x 6296132
3x 6242241
5x 6132203
2x 6354823
5x 6132204
4x 6392747
2x 6354822
4x 6392746
1x 6213881
3x 4179875
2x 6174937
3x 4179874
2x 4160857
2x 4161326
8x 6457115
10x 4547489
8x 4278271
1x 614301
2x 6093053
2x 6059185
2x 6346389
30x 302301
16x 6218823
7x 306901
4x 6347309
4x 6178921
3x 6210076
2x 6176240
1x 393701
2x 6313115
10x 6034044
2x 6057414
6x 6070698
5x 4249563
4x 6465322
2x 4208987
2x 4209005
11x 6218822
10x 242001
2x 6407402
20x 6047220
1x 300301
8x 302201
8x 6172674
6x 6058329
2x 6499714
2x 6210385
2x 6289797
1x 4612342
2x 4515364
2x 4208160
2x 362201
2x 6195371
10x 362301
2x 4249112
2x 6223491
2x 6407399
4x 300201
3x 6156667
2x 6132212
2x 302101
3x 6271824
16x 371001
4x 301001
2x 370101
2x 6554824
2x 6045936
2x 243101
2x 4515347
1x 6104805
1x 6018101
1x 370901
12x 302001
2x 4560178
1x 6278132
4x 366601
6x 663601
2x 6167450
2x 617901
2x 4178429
4x 6332042
2x 300801
6x 346001
2x 6550948
1x 4163986
4x 6265640
3x 4144012
2x 6057460
2x 303501
2x 4514842
2x 244501
1x 6528129
4x 6284573
2x 4117070
2x 4118793
6x 6013938
8x 6212758
1x 4666579
2x 6092587
1x 4523145
2x 6249809
2x 6117975
4x 6533755
2x 6469454
1x 6536071
1x 6536079
4x 6211966
4x 4121921
2x 4162465
6x 4118790
13x 4113233
1x 4201062
2x 4114319
2x 4124067
2x 4143409
2x 6156462
2x 6371442
4x 4142865
2x 6092565
4x 6433069
6
1x 6130002
2x 6360104
8x 6271167
2x 4179095
2x 4179094
1x 6506376
2x 6331822
1x 6506377
4x 306924
2x 370024
2x 6029947
2x 6271812
2x 302224
2x 6079007
2x 4247771
1x 6547164

13x
4206482

62x
6299413

4x
4598897

2x
6315887

2x
6321194

5x
6284070

18x
614126

2x
6510216

6x
6439039

6x
6256435

8x
6424674

2x
6332148

2x
4558954

4x
307026

4x
6228987

4x
6172383

2x
4504382

2x
6335388

4x
302426

2x
6187572

2x
6299338

4x
6380236

2x
6335317

2x
6234695

4x
4214559

1x
6356861

2x
6323189

1x
6175190

2x
6265699

2x
6308000

4x
6371584

25x
6210270

2x
6157554

4x
4109810

2x
4548180

100x
6279875

4x
4278359

2x
4198367

4x
4177444

1x
6267487

3x
302326

7x
306926

4x
6138173

2x
6156991

1x
241226

2x
6347310

2x
6047276

6x
4144024

8x
370026

4x
300426

2x
393726

2x
6020193

2x
6308883

10x
6530055

4x
6336989

4x
4225201

2x
6266224

9x
6192346

1x
300326

8x
242026

4x
281726

6x
302226

4x
6191630

4x
6053077

4x
4124096

4x
6089119

2x
6469445

2x
6254808

8x
4558170

5x
362326

4x
6272184

2x
6199908

2x
4227392

6x
302126

2x
6331570

6x
6271825

2x
265326

2x
4162443

2x
243126

4x
6439175

1x
6280168

14x
302026

5
4x
4142135

5x
6350415

4x
6484901

4x
6256116

6
1x
370626

4x
6138405

2x
366626

9x
379526

4x
6318582

7
2x
4495935

8
2x
370726

2x
6170702

2x
370226

2x
346026

1x
6276835

2x
6037390

9
2x
4645732

2x
395826

1x
383226

1x
6448394

4x
4514845

2x
4107558

1x
6001494

15
12x
4542573

4x
370326




1x
6536083

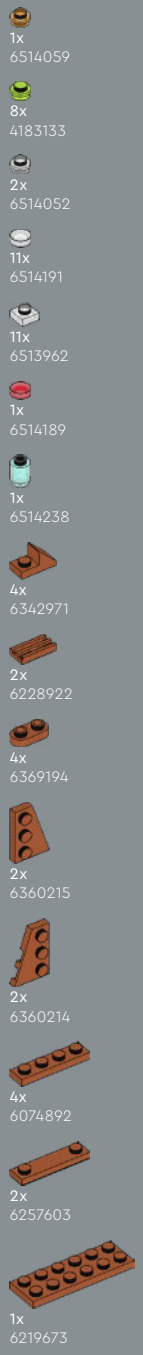
1x 6514059
8x 4183133
2x 6514052
11x 6514191
11x 6513962
1x 6514189
1x 6514238
4x 6342971
2x 6228922
4x 6369194
2x 6360215
2x 6360214
4x 6074892
2x 6257603
1x 6219673


12x 6514221
2x 6547172
1x 6536078
3x 6031821
2x 6212040
10x 4184108
4x 4504374
4x 6403899
2x 6199890
4x 4631385
4x 6224377
3x 6214811
2x 6224384
2x 6547183
2x 6547182


2x 6224385
3x 6214812
2x 6216905
2x 6166857
16x 4528981
2x 6103405
2x 4528488
2x 6092588
2x 6094143
2x 6214808
2x 4153653
6x 6214810
3x 6470066
4x 6061569
2x 6037890
14x 4177735


4x 6132566
4x 4540280
3x 6470085
2x 6440474
2x 6248491
12x 6547180
14x 4502089
2x 6103985
2x 6440475
2x 6507990
1x 6501128
8x 6548522
1x 6528008


2x 6250216
6x 6528124
4x 6251378
8x 6315608
2x 6214814
4x 6055171
2x 6214813
11x 6013102
2x 4255624
4x 4245570
1x 6055225
6x 6540221
4x 6101285
1x 6375624


2x 6426639
7x 4650622
14x 4267850
2x 6013975
4x 6547184
6x 6547181
4x 6547185
2x 6253283
2x 6223913
2x 4521948
2x 4652205
2x 6099189
1x 6221730
2x 6303004


1x 6221729
1x 6184432
3x 4616578
3x 6196591
2x 6262238
1x 6547178
1x 6547179
2x 6550528
2x 6423384
4x 6080431
2x 6299637
2x 6186823
1x 6133896
12x 6100237


4x 6069257
3x 6550529
2x 6547177
2x 6192923
2x 6547186
8x 6187611
2x 6401019
2x 6075626
2x 6249817
2x 6550530
1x 6240515
8x 6385278


6x 4211150
6x 6135494
3
2x 6159763
5
1x 6528128
8x 4211525
10x 6168647
26x 6448793
2x 6250597
9x 6275844
2x 6296859
4x 4211503
2x 4211483
9x 6308012
30x 6225242
10x 6262085
8x 4558953
18x 4211399


10x 4521921
5x 4211415
1x 6225139
2x 6267495
4x 6345639
6x 6335328
2x 6248078
2x 6362975
2x 4213567
8x 4211758
3x 6163478
1x 6306729
2x 6344702
3x 6163477
2x 6436419


4x
6335378


1x
6306728


2x
6344703


2x
4211735


2x
4211732


4x
4514195


1x
6296894


2x
6225246


1x
6225142


2x
6407767


2x
4211475


2x
6028324


2x
4585429


1x
6183782


1x
6508097


21x
4550325


3x
4657459


1x
6173127


4x
6213378


22x
4211398


2x
6066097


9x
4211414


2x
4515374


6x
6123809


1x
6015344


10x
4211440


2x
6326078


8x
6093527


2x
4211614


6x
6028813


6x
6144138


2x
6134378


2x
4211437


8x
4211350


2x
6168633


2x
6266209


4x
4657366


2x
6004990


2x
4654580


2x
4211644


4x
6337268


5x
6446028


6x
6319336


2x
6360043


2x
6271815


8x
6212077


3x
4211410


18x
4211397


12x
4211353


2x
4211387


5x
6102357


2x
6326478


4x
6065824


2x
6177078


4x
4211349


1x
4211413


2x
4211881


8x
6185676


2x
4211815


2x
6043639


13x
6469440


13x
4515369


2x
4552348


2x
6408168


1x
6306721


4x
6273212


1x
6245254


2x
6438836


30x
4211429


8x
4558169


4x
6230234


2x
4211489


1x
6262082


9x
6227897


79x
6248890


1x
6262083


3x
6116608


1x
6093058


13x
4211396


4x
6347992


6x
6132207


2x
6271831


10x
4211441


29x
4211445


10x
4211394


4x
6257593


2x
4211356


2x
4211636


6x
4622803


6x
6042950


1x
6262961


2x
6015347


2x
6416524


2x
4503416


1x
4622742


7x
4211395


2x
4211385


3x
4560183


1x
6475652


2x
4211651
5


5x
6256117


2x
4565433


5x
6171067


2x
6266279


2x
4211393


5x
4211438


1x
4211549


5x
4243797


4x
4211640


2x
4211837


2x
6055519


2x
4579294


13x
4211452


2x
6318584


1x
4211542


12x
4211425


2x
4211392


1x
4211481


1x
4211716


2x
4211404


2x
6547176


1x
4211498


3x
4211406


42
2x
6548524


4x
6037667


6x
4251149


2x
4211374


1x
4211408


1x
4248833


2x
4211860


2x
4211705




1x 6495195
1x 6554435
2x 6228969
4x 6147726
2x 6322813
2x 6272145
1x 6518013
1x 6536070
1x 6356454
1x 6554376
1x 4625629
2x 6336970
2x 6397633
10x 4211090
54x 4210633
4x 6284596
2x 6271752
2x 6296856
6x 6100030
11x 6395635
2x 6012451
14x 4210719
6x 6199549
7x 4210848
3x 4210639
5x 4558955
2x 6025235
2x 4211098
2x 6344022
1x 4504378
8x 6362259
2x 6332045
2x 6336390
10x 6225494
2x 6364352
38x 6221607
2x 6318697
10x 4211042
5x 4278274
6x 6115080
8x 4211095
2x 6265093
4x 4210636
2x 6168776
7x 6092572
2x 4211096
6x 6549523
12x 6178919
9x 6331866
5x 4210631
2x 6164073
1x 6230233
2x 4211063
2x 4211135
4x 6029948
4x 6435267
2x 4210762
12x 6069164
1x 6308045
3x 6000606
2x 6214341
2x 6350292
8x 4543086
4x 6250018
2x 6262025
4x 6540220
2x 6273715
2x 6167281
1x 6352600
11x 4211094
14x 4210635
1x 4211000
2x 6236949
4x 6309059
2x 6126083
2x 4211055
2x 6542684
2x 6457961
2x 6344820
4x 6454668
2x 6267047
18x 4521187
1x 6258991
12x 4211133
2x 4211104
2x 4568734
4x 6343852
2x 4212075
3x 4211105
4x 6187008
1x 4211043
4
7x 6083620
12x 4211001
2x 4211053
2x 4211103
4x 6177704
1x 4648256
2x 4210999
4x 4560184
5x 4211065
1x 4211085
2x 4210753
4x 6413109
5,5
2x 4508553
8x 4210917
10x 4539429
1x 4243831
4x 6458171
1x 4211002
1x 4210998
1x 6199511
1x 6141856
2x 4210997
1x 4211134
3x 4257526
4x 6435266
2x 4211061
6x 4210678
2x 6133611
2x 4211137
2x 4210706
15
4x 4542576

# YOU COULD WIN





**YOU** COULD
**WIN**

Your feedback will help shape the future development of this product series.

Visit:

**DU** KÖNNTEST
**GEWINNEN**

Dein Feedback trägt zur Weiterentwicklung dieser Produktreihe bei.

Geh auf:

**VOUS** POURRIEZ
**GAGNER**

Vos commentaires nous aideront à concevoir les futurs produits de cette gamme.

Visitez :

**POTRESTI**
**VINCERE** TU

La tua opinione ci aiuterà a migliorare la creazione futura di questa linea di prodotti.

Visita:

**PUEDES**
**GANAR**

Tu opinión contribuirá al futuro de esta serie de productos.

Visita:

**轻松获奖**

您的反馈将有助于我们在今后改进本产品系列。

请访问:

## LEGO.com/productfeedback

You also have the chance to win a LEGO® set.

Terms and conditions apply.*

Außerdem hast du die Chance, ein LEGO® Set zu gewinnen.

Es gelten die Teilnahmebedingungen.*

Vous pourriez également gagner un ensemble LEGO®.

Des conditions s'appliquent.*

Hai anche la possibilità di vincere un set LEGO®.

Termini e condizioni sono applicabili.*

También tienes la oportunidad de ganar un set LEGO®.

Aplican términos y condiciones.*

您还有机会赢取乐高®套装。

条款和条件适用。*

**LEGO.com/productfeedback-terms*




LEGO and the LEGO logo are trademarks of the/sont des marques de commerce du/son marcas registradas de LEGO Group.
©2025 The LEGO Group. 6580057

© & ™ Lucasfilm Ltd.